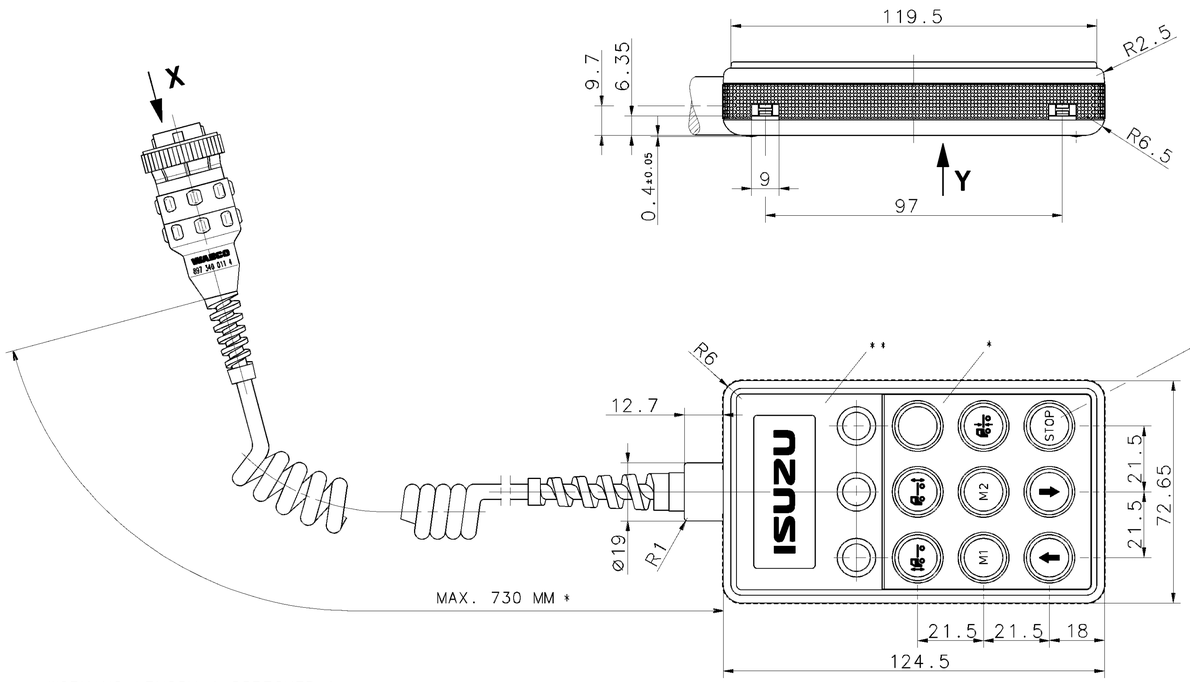

WORKING LENGTH (STRECKED)
* ARBEITSLAENGE (GESTRECKT) MAX. 2000 MM
LONGEUREDE TRAVAIL (CONNECTE)
LUNGHEZZA DI LAVARO (STESO)

GROUND COLOR: RED
GRUNDFARBE: ROT
COULEUR DE FOND: ROUGE
COLORE DE FONDO: ROSSO

STAMP: WHITE
AUFDRUCK: WEISS
MARQUAGE: BLANC
STAMPIGLIATURA: BIANCO

SURFACE GRAINED, SIMILAR TO:
OBERFLAECHE GENARBT, AEHNLICH: JED-533-035 (VDI 3400 REF. 24)*
SURFACE GRAINEE, SEMBLABLE A: JED-533-038 (VDI 3400 REF. 33)**
SUPERFICIE GRANULATA, SIMILE A:

VOLTAGE:
SPANNUNG: 24V ± 25% DC
VOLTAGE:
VOLTAGGIO:

THERMAL RANGE OF APPLICATION:
THERMISCHER ANWENDUNGSBEREICH -40°C...+70°C
PLAGE DE TEMPERATURE EN UTILISATION:
CAMPO TERMICO DI APPLICAZIONE:

TYPE OF PROTECTION: EXCEPT CONNECTOR
SCHUTZART: IP 64 AUSSER STECKER
MODE DE PROTECTION: SAUF CONNECTEUR
TIPO DI PROTEZIONE: ECCETTO CONNETTORE

FURTHER TECHNICAL DATA SEE PRODUCT SPECIFICATION
WEITERE TECHNISCHE DATEN SIEHE PRODUKTSPEZIFIKATION
POUR AUTRES DONNEES TECHNIQUES VOIR PRODUCT SPECIFICATION
PER ULTERIORI DATI TECHNICI VERDERE SPECIFICA DI PRODOTTO

DATE OF MANUFACTURE:
HERSTELLDATUM: JED-226
DATE DE FABRICATION:
DATA DI FABRICAZIONE:

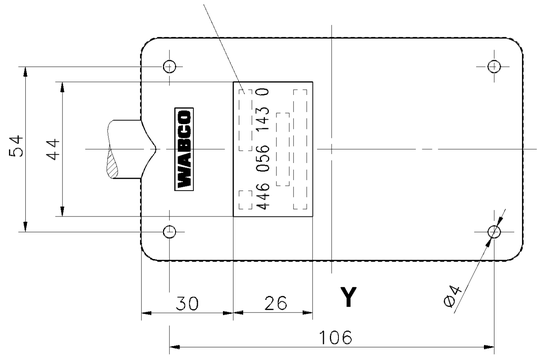

X
2:1

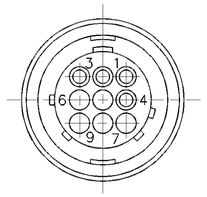

1	+UB	KL.15
2	GROUND MASSE	KL.31
3	CLOCK TAKT	
4	DATA DATEN	

GENERAL SPECIFICATION: JED-334						
FURTHER TECHNICAL DATA:						
DOC. CODE:		SHEET: 10				
GENERAL TOLERANCES						
CLASS 1)	RANGE OF NOMINAL DIMENSIONS (± mm) ≤50	> 50 ≤180	>180 ≤400	>400		
FINE	0,5	1,0	1,5	2,0		
MEDIUM *	1,0	2,0	3,0	4,0	± 3°	
COARSE	2,0	3,5	5,0	6,5		
TAPPED HOLES ACC. ISO 4039 / JED-152						
1) TOLERANCE CLASS APPLIED CROSSMARKED						

DCN-NO. REV. DATE

100mm

CADAM-DRAWING COPYRIGHT
DATE SIGNATURE
DRAWN: 00-03-28 PFENNIG
CHECKED: 00-03-28 MEIER
STANDARDIZATION:

WABCO

CONTROL ELEMENT
BEDIENEINHEIT
ELEMENT DE COMMANDE
ELEMENTO DI COMANDO

MASS	SCALE	PRODUCT IDENTIFICATION NO.	DOC. CODE	SHEET
0.30 KG	1:1 2:1	446 056 143 0	605	1/1
SIZE A 1	I.R.I. 142		SHAPE CODE	REPLACEMENT FOR

EXPERT CODE 7 5 7 PRODUCT TYPE

TOUTE COMMUNICATION OU REPRODUCTION DE CE DOCUMENT, TOUTE EXPLOITATION OU COMMUNICATION DE SON CONTENU NON EST PERMIS SANS AUTORISATION ECRITE. SOUS RESERVE DE TOUTES DEMANDES DE DOMMAGES-INTERETS, TOUS DROITS DE PROPRIETE INDUSTRIELLE ET INTELLECTUELLE SONT RESERVES.
WELCHER ZWECK VERFOLGT WIRD DURCH DIESES DOKUMENT UND MITTEILUNG IHRES INHALTS NICHT GESTATTET, SOWIE FUER FIRMEN- ODER PATENTANMELDUNGEN SIND ALLE RECHTE VORBEHALTEN.
NON È PERMESSO CONSEGNARE A TERZI, O RIPRODURRE QUESTO DOCUMENTO, NE UTILIZZARNE IL CONTENUTO O RENDERNE NOTO IL CONTENUTO. SONO AVVERTITI CHE SONO RISERVATI TUTTI I DIRITTI DI PROPRIETÀ INTELLETTUALE, COMPRESI I DIRITTI DI BREVETTO E DI MARCHIO, RELATIVI ALLA SUBJETTA FATTA, RISERVA DI TUTTI I DIRITTI DERIVANTI DA DOMANDE DI BREVETTO O DI MARCHI.
COPYING OF THIS DOCUMENT AND GIVING IT TO OTHERS AND THE USE OR COMMUNICATION OF THE CONTENTS THEREOF, ARE FORBIDDEN UNLESS EXPRESSLY AUTHORISED. OFFENDERS ARE LIABLE TO PAY COMPENSATION. ALL RIGHTS ARE RESERVED IN THE EVENT OF GRANT OF PATENT OR REGISTRATION OF A UTILITY MODEL OR DESIGN THIS DOCUMENT IS THE SUBJECT OF COPYRIGHT.

1009/016/J/04.93
625/633