	MATERIAL MATERIAL MATIERE MATERIALE		COLOR FARBE COULEUR COLORE
I	PA 6.6 GF5 PA 6.6 GB35 } MIXTURE SILICON SEALING	JED-753-1,JED-688-1 JED-692-5	BLACK SCHWARZ NOIR NERO
II	CuSn4Pb4Zn4 + Ni + Sn Ⓐ	-	
III	AlCu4PbMg	JED-623	
IV	PA 6.6 GF 35	JED-359-1	BLACK SCHWARZ NOIR NERO

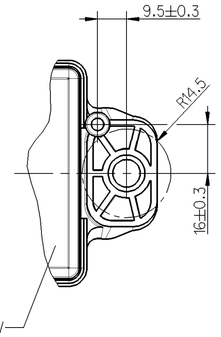

FREE SPACE FOR SCREW
FREIRAUM FUER VERSCHRAUBUNG
ESPACE LIBRE POUR RACCORD FILETE
SPAZIO LIBERO PER RACCORDO FILETTATO

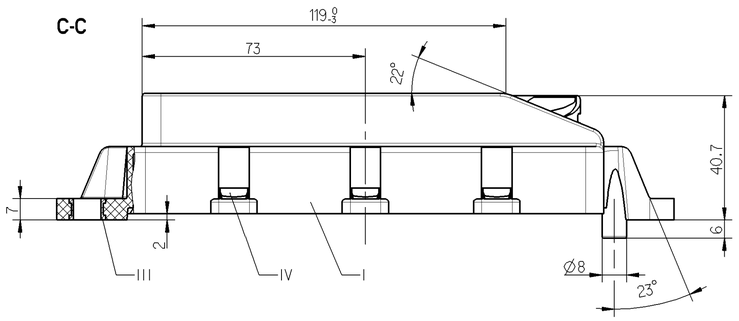

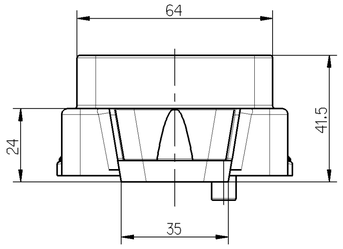

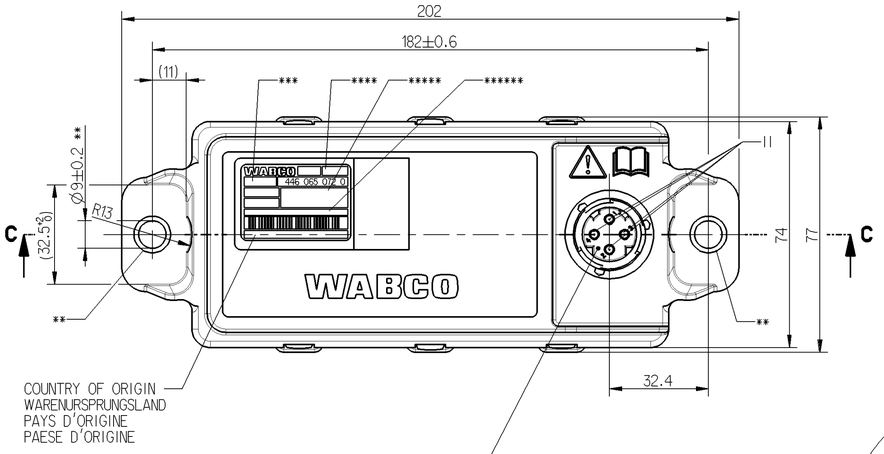

COUNTRY OF ORIGIN
WARENURSPRUNGSLAND
PAYS D'ORIGINE
PAESE D'ORIGINE

ELECTRONIC CONNECTOR ACCORDING TO
ELEKTRONIKSTECKER NACH DIN 72585-A1 4.1 Sn/K2
CONNECTEUR ELECTRONIQUE SUIVANT
CONNETTORE ELETTRONICO SECONDO

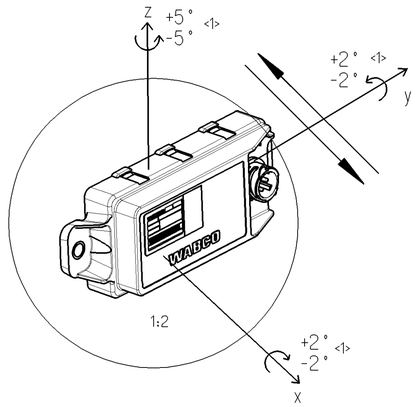

AXIS X IN PARALLEL TO LONGITUDINAL CHASSIS BEAM,
Y AND Z ORTHOGONAL TO X.
ACHSE X PARALLEL ZUM RAHMENLAENGSTRAEGER,
Y UND Z ORTHOGONAL ZU X.
AXE X PARALLELE AU SUPPORT LONGITUDINAL DU CHASSIS,
Y ET Z ORTHOGONAL A X.
ASSE X PARALLELE AL SUPPORTO LONGITUDINALE DEL TELAIO,
Y E Z ORTOGONALE A X.

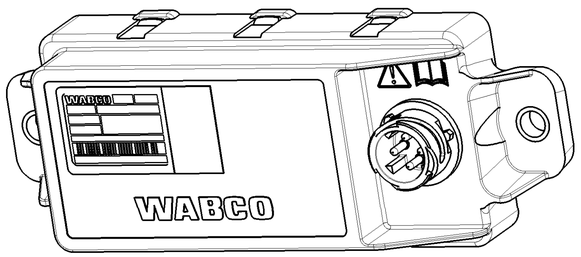

POSSIBLE DRIVING DIRECTION ACCORDING TO SYSTEM PARAMETER
MOEGLICHE FAHRTRICHTUNG ABHÄNGIG VOM SYSTEMPARAMETER
SENS DE MARCHE POSSIBLE SUIVANT PARAMÈTRE SYSTÈME
DIREZIONE DI MARCIA POSSIBILE SECONDO PARAMETRO SISTEMA

VOLTAGE :
SPANNUNG : 8 ... 32 V DC *
VOLTAGE :
VOLTAGGIO :

* FURTHER TECHNICAL DATA SEE PRODUCT SPECIFICATION
WEITERE TECHNISCHE DATEN SIEHE PRODUKTSPEZIFIKATION
POUR AUTRES DONNEES TECHNIQUES VOIR SPECIFICATION DU PRODUIT
PER ULTERIORI DATI TECNICI VEDERE SPECIFICA DI PRODOTTO

** TORQUE:
ANZUGSMOMENT: 15 Nm ± 10% (M8)
COUPLE DE SERRAGE: <1>
COPPIA DI SERRAGGIO:

*** SERIAL NUMBER BIGGER THAN :
FORTSCHRITTZAHL GROESSER ALS : > 0
NUMERO DE SERIE PLUS GRAND :
NUMERO DI SERIE PIU GRANDE :

**** DATE OF MANUFACTURE
HERSTELLDATUM WW/YY JED-226
DATE DE FABRICATION
DATA DI FABBRICAZIONE

DEVICE SHALL BE OPENED BY MANUFACTURER ONLY
GERAET DARF NUR VOM HERSTELLER GEOEFFNET WERDEN
L'APPAREIL NE DOIT ETRE OUVERT QUE PAR LE FABRICANT
IL APPARECCHIO DEVE ESSERE APERTO PER IL PRODUTTORE SOLAMENTE

NOTE: PLEASE DO NOT TOUCH THE MALE MULTIPOINT CONNECTOR CONTACTS
HINWEIS: KONTAKTSTIFTE BITTE NICHT BERUEHREN
NOTE: S.V.P. NE PAS TOUCHER LES CONTACTS DU CONNECTEUR MALE MULTIBROCHE
NOTA: PER FAVORE NON TOCCARE I CONTATTI DEL CONNETTORE MASCHIO MULTIPLO

HANDLING, STORAGE, PACKING, PRESERVATION AND DELIVERY:
HANDHABUNG, LAGERUNG, VERPACKUNG, KONSERVIERUNG UND VERSAND: 480 020 000 0
MANUTENTION, STOCKAGE, CONDITIONEMENT, PRESERVATION ET LIVRAISON:
MOVIMENTAZIONE, IMMAGAZZIMENTO, IMBALLAGGIO, CONSERVAZIONE E CONSEGNA:

TYPE OF PROTECTION: COMPLETE DEVICE WITH MOUNTED COUPLING
SCHUTZART: KOMPLETTES GERAET MIT MONTIERTER KUPPLUNG: IP 6K6, IP 6K9K *
MODE DE PROTECTION: APPAREIL COMPLET AVEC L'ACCOUPLEMENT MONTE IP 6K7
TIPO DI PROTEZIONE: APPARECCHIOCOMPLETO CON ACCOPPIAMENTO MONTANO}

MOUNTED ON A CLOSED BASE PLATE
BEI AUFBAU AUF EINE GESCHLOSSENE BODENPLATTE
MONTE SUR PLAQUE DE BASE FERMEE
MONTATO SU BASETTA CHIUSA

CORROSION PROTECTION:
KORROSIONSSCHUTZ: 480h SALT SPRAY TEST
PROTECTION CONTRE LA CORROSION: SALZSPRUEHTEST
PROTEZIONE CONTRO LA CORROSIONE: ESSAI AU BROUILLARD SALIN
PROVA DI NEBBIA SALINA

SOFTWARE VERSION SEE CONFIGURATION CONTROL TABLE
SOFTWAREVERSION SIEHE LEBENSLAUFBLATT
VERSION DU SOFTWARE VOIR HISTORIQUE DES MODIFICATIONS
VERSIONE DEL SOFTWARE VEDERE DESCRIZIONE DELLE MODIFICHE

SHORT TERM RESISTANCE TO HEAT/
STORING TEMPERATURE:
KURZZEITIGE WAERMEBESTAENDIGKEIT/
LAGERTEMPERATUR: MAX. 95°C 2h WITHOUT FUNCTION
RESISTANCE THERMIQUE TEMPORAIRE/ OR MAX. 100°C 1h OHNE FUNKTION
TEMPERATURE DE STOCKAGE: SANS FONCTION
RESISTANZA TERMICA PER BREVE PERIODO/ SENZA FUNZIONE
TEMPERATURA DI IMMAGAZZINAMENTO:

DEVICES THAT HAVE FALLEN TO THE GROUND MUST NOT BE USED
GERÄTE, DIE ZU BODEN GEFALLEN SIND, DÜRFEN NICHT VERWENDET WERDEN
L'USAGE DES APPAREILS TOMBES PAR TERRE N'EST PAS ADMIS
NON È AMMESSO L'USO DEGLI APPARECCHI CADUTI SULLA TERRA

LOCATION AND POSITION OF INSTALLATION HAVE TO BE AGREED WITH THE SUPPLIER
EINBAUORT UND EINBAULAGE SIND MIT DEM HERSTELLER ABZUSTIMMEN
SITUATION ET POSITION DE MONTAGE SUIVANT ACCORD AVEC LE CLIENT
SITUAZIONE E POSIZIONE DI MONTAGGIO SECONDO LACCORDO CON IL CLIENTE

***** INSPECTION MARK:
PRUEFZEICHEN: (E1) 10R-031831
MARQUE DE CONTROLE:
STAMPA DI COLLAUDO:

TEST VOLTAGE:
PRUEFSPANNUNG: 27 V ± 0.5 V DC
TENSION D'ESSAI:
TENSIONE DI PROVA:

****** CUSTOMER NUMBER (OPTIONAL)
KUNDEN-NUMMER (WAHLWEISE)
NUMERO DU CLIENT (FACULTATIF)
NUMERO CLIENTE (FACOLTATIVO)

MAX. CURRENT TERMINAL:
MAX. STROM ANSCHLUSS 1/2: 200mA
COURANT MAX.:
CORRENTE MASSIMA:

<1> SAFETY CHARACTERISTICS
SICHERHEITSMERKMALE (4x)
CARACTERISTIGUES DE SECURITE
CARATTERISTICHE DI SIEVREZZA

THERMAL RANGE OF APPLICATION
UNDER NORMAL AMBIANT CONDITIONS:
THERMISCHER ANWENDUNGSBEREICH
UNTER NORMALEN UMGEBUNGSBEDINGUNGEN: -40°C ... +80°C
GAMME D'APPLICATION THERMIQUE
EN UTILISATION CONTINUE DE:
CAMPO TERMICO D'APPLICAZIONE
NELLE NORMALI CONDIZIONI AMBIENTALI:

Ø	KABEL-LAENGE	PORT PORT ANSCHLUSS ATTACCO	FUNCTION FUNCTION FUNKTION FUNZIONE
≥1.5 mm²	≤15 m	1	UB UB UB UB
≥1.5 mm²	≤15 m	2	GROUND MASSE MASSA MASSA
≥1.5 mm²	≤15 m	3	CAN HIGH CAN HIGH CAN HIGH CAN ALTO
≥1.5 mm²	≤15 m	4	CAN LOW CAN LOW CAN LOW CAN BASSO

General Specification: JED-334-0
Further Technical Data: 446 065 072 0
Doc. Code: 035 Sheet: 01 To 14

General Tolerances JED-261

Class 1)		Range of Nominal Dimensions (± mm) ≤ 50	> 50 ≤ 180	> 180 ≤ 400	> 400	∡
Fine		0.5	1.0	1.5	2.0	±3°
Medium	X	1.0	2.0	3.0	4.0	
Coarse		2.0	3.5	5.0	6.5	

Tapped Holes acc.
1) Tolerance Class Applied Crossmarked

Copyright WABCO®

Date	Signature
Drawn 2012-07-06	Kortlang
Checked 2012-07-06	Fuhrmann
Expert Fuhrmann	

WABCO

ECU ESC 5
ECU ESC 5
ECU ESC 5
ECU ESC 5

Mass	Scale	Material No.	Date of first issue: 2011-07-29		
0.28 kG	1:1 1:2	446 065 072 0	Doc.Code 005	Language ML	Sheet 1/1
Size A 1	CAD System Pro/E				

ECN-No.	Revision	Techn. Resp.	Replacement for
158449	1 A	6831	

100mm

Tout Communication ou reproduction de ce document, toute exploitation ou communication de son contenu sont interdites, sauf autorisation expresse. Tout manquement à cette règle constitue un délit, expose son auteur au versement de dommages et entraîne le droit à réparation. Ceci vaut notamment en cas de dépôt de brevet, de modèle de utilité ou de dessin ou modèle.

Weitergabe sowie Vervielfältigung dieser Unterlage, Verwertung und Mitteilung ihres Inhalts nicht gestattet, soweit nicht ausdrücklich zugestanden. Zuwiderhandlungen stellen strafrechtlichen Missbrauch dar und verpflichten zu Schadensersatz. Anspruch bei Erteilung von Patent oder Gebrauchsmuster oder eingetragenem Geschmacksmuster.

Non è permesso consegnare o terzi o riprodurre questo documento, ne utilizzare il contenuto o renderlo comunque noto a terzi senza autorizzazione espressa. Ogni infrazione costituisce un reato, obbliga l'autore al risarcimento dei danni e comporta il loro diritto di danni subiti.

Copying of this document and giving it to others and the use or communication of the contents thereof, are forbidden without express authority. Contravention of this restriction will constitute an evident delict and result in a liability to the payment of damages. All rights are reserved in the event of the grant of a patent, utility model or design, this document is to be deemed as the subject of copyright.