	MATERIAL MATERIAL	SURFACE PROTECTION OBERFLAECHENSCHUTZ	
I	PBT+SAN-GF20		
II	CuSn4-H190	Ni1	≥ 0.5 µm
		Sn4 mt	≥ 2 µm
III	DC01-C390	ZnNi8f	≥ 8 µm
IV	PBT-GF15		

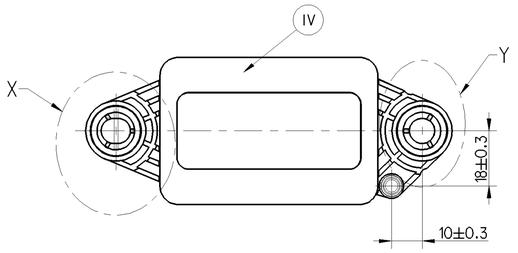

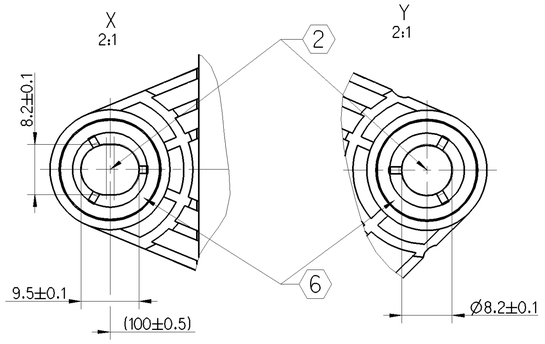

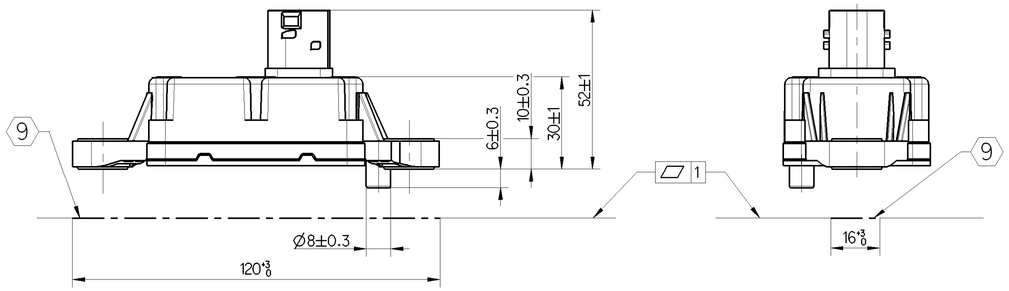

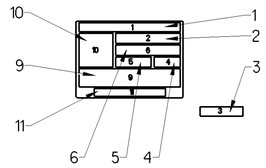

LABELING INFORMATION TYPENSCHILD INFORMATION	
1	--
2	WABCO WABCO
3	MANUFACTURING PLANT PRODUKTIONSSTAETTE
4	DATE OF MANUFACTURE WW/YY JED-226 HERSTELLDATUM
5	SERIAL NUMBER / SEE CCT FORTSCHRITTZAHL / SIEHE LEBENSLAUFBLATT
6	WABCO IDENTIFICATION NUMBER WABCO IDENTIFIKATIONSNUMMER
9	INSPECTION MARK (E1) 10 R - 057244 PRUEFZEICHEN
10	DATA MATRIX Ⓒ DATA MATRIX
11	COUNTRY OF ORIGIN WARENURSPRUNGSLAND

TYPE OF PROTECTION : SCHUTZART :	COMPLETE DEVICE WITH MOUNTED COUPLING : KOMPLETTES GERAET MIT MONTIERTER KUPPLUNG :	IP 6K8 , IP 6K9K
TYPE OF PROTECTION : SCHUTZART :	COMPLETE DEVICE WITHOUT MOUNTED COUPLING : KOMPLETTES GERAET OHNE MONTIERTE KUPPLUNG :	IP 6K7
	SHORT TERM RESISTANCE TO HEAT: WITHOUT FUNCTION: KURZZEITIGE WAERMEBESTAENDIGKEIT: OHNE FUNKTION:	MAX. 100 °C 2h
	SOFTWARE VERSION: SEE CONFIGURATION CONTROL TABLE SOFTWAREVERSION: SIEHE LEBENSLAUFBLATT	
	THERMAL RANGE OF APPLICATION : THERMISCHER ANWENDUNGSBEREICH :	-40 °C ... 90 °C
NOTE : HINWEIS :	PLEASE DO NOT TOUCH THE MALE MULTIPOINT CONNECTOR CONTACTS KONTAKTSTIFTE BITTE NICHT BERUEHREN	
	DEVICE ONLY SHALL BE OPENED BY THE MANUFACTURER GERAET DARF NUR VOM HERSTELLER GEOEFFNET WERDEN	
1	FOR FURTHER TECHNICAL DATA SEE PRODUCT SPECIFICATION WEITERE TECHNISCHE DATEN SIEHE PRODUKTSPEZIFIKATION	
2	TORQUE ANZUGSMOMENT	20Nm +8Nm/-1.5Nm <2> Ⓒ
	VOLTAGE TERMINAL SPANNUNG ANSCHLUSS	8... 32 V DC 1
	TYP. CURRENT TERMINAL (Z.1;Z.2) Ⓒ TYP. STROM ANSCHLUSS	max 120mA 1
3	DRIVING DIRECTION ACCORDING TO : FAHRTRICHTUNG GEMAESS :	ISO 8855
4	CONNECTOR ACCORDING TO INTERFACE DRAWING : STECKER GEMAESS SCHNITTSTELLENZEICHNUNG :	858 000 852 4 , REV. "D"
	TYCO-DESIGN: TYCO-AUSFUEHRUNG:	C-114-18739-1, REV. "D"
	CODING: KODIERUNG:	A
5	SEE LABELING INFORMATION SIEHE TYPENSCHILD	
6	BEARING SURFACE AUFLAGEFLAECHE	
7	MAXIMUM FREE ZONE FOR ASSEMBLING MAXIMALE FREIZONE FUER DIE MONTAGE	
8	VIEW SHOWN WITHOUT PROTECTION FOIL DARSTELLUNG OHNE LACKIERSCHUTZFOLIE	
	ASSEMBLY INSTRUCTION SEE MONTAGEANWEISUNG SIEHE	446 065 080 0, DOC. CODE 092
9	CONTACT SURFACE CUSTOMER ANLAGEFLAECHE KUNDE	— - — - —
	DEVICE DESIGNED FOR INSTALLATION ON THE VEHICLE FRAME GERAET IST FUR DEN RAHMENANBAU VORGESEHEN	

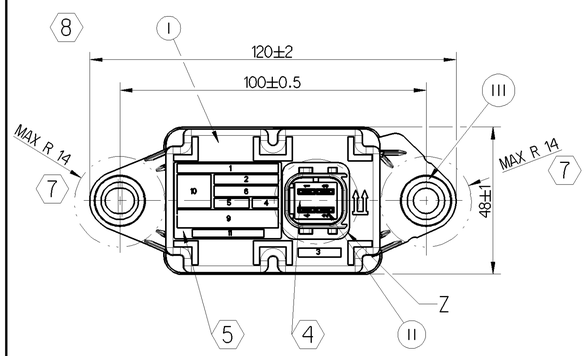

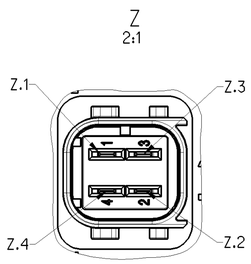

DRIVING DIRECTION ACC. TO PARAMETER SETTING
FAHRTRICHTUNG GEM. PARAMETRIERUNG

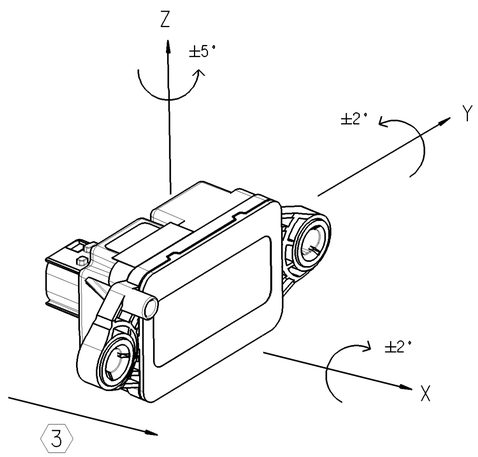

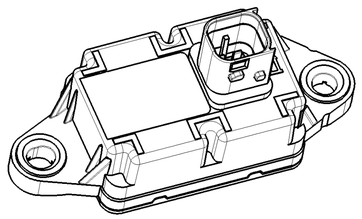

Ⓒ

PORT ANSCHLUSS	FUNCTION FUNKTION
Z.1	GROUND MASSE
Z.2	UB UB
Z.3	CAN HIGH CAN HIGH
Z.4	CAN LOW CAN LOW

Ⓒ

<2>	CUSTOMER SIGNIFICANT CHARACTERISTICS WESENTLICHE MERKMALE	(1x)

General Specification: JED-334-1 , Size ISO 14405 LP
Further Technical Data: 446 065 081 0
Doc. Code: 035 Sheet: 1 To X

General Tolerances JED-261

Class 1)	Range of Nominal Dimensions (± mm) ≤ 50	> 50 ≤ 180	> 180 ≤ 400	> 400	∢
Fine	0.5	1.0	1.5	2.0	
Medium X	1.0	2.0	3.0	4.0	±3°
Coarse	2.0	3.5	5.0	6.5	

Tapped Holes acc.
1) Tolerance Class Applied Crossmarked

Copyright WABCO®

Date	Signature
Drawn 2017-02-20	Błaszkiewicz
Checked 2017-02-23	Fuhrmann
Expert Fuhrmann	

WABCO

ELECTRONIC ESC 6
ELEKTRONIK ESC 6

Mass	Scale	Material No.	Date of first issue: 2014-05-26		
0.100 KG	1:1 (2:1)	446 065 081 0	Doc.Code 005	Language ML	Sheet 1/1
Size A 1	CAD System CREO				

ECN-No.	Revision	Techn. Resp.	Replacement for
172642	5 C	6831	-

100mm

Toute Communication ou reproduction de ce document, toute exploitation ou communication de son contenu sont interdites, sauf autorisation écrite. Tous droits de propriété industrielle réservés, notamment en matière de brevets et de modèles.

Non è permesso consegnare o fare o riprodurre questo documento, né utilizzarne il contenuto o renderlo comunque noto a terzi senza autorizzazione scritta. Si riservano i diritti di proprietà industriale, in particolare quelli di brevetto o modello.

Weitergabe sowie Vervielfältigung dieser Unterlage, Verwertung und Mitteilung ihres Inhalts nicht gestattet, soweit nicht ausdrücklich zugestanden. Zuwiderhandlungen verpflichten zu Schadensersatz. Alle Rechte für den Fall der Patent-, Gebrauchsmuster- oder Geschmacksmustereintragung vorbehalten.

Copying of this document and giving it to others and the use or communication of the contents thereof, are forbidden without express authority. Offenders are liable to the payment of damages. All rights are reserved in the event of the grant of patent or registration of a utility model or design. This document is the subject of copyright.