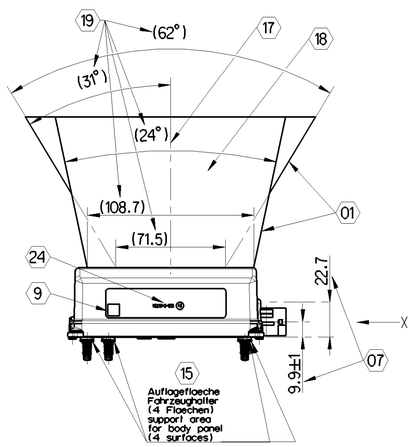

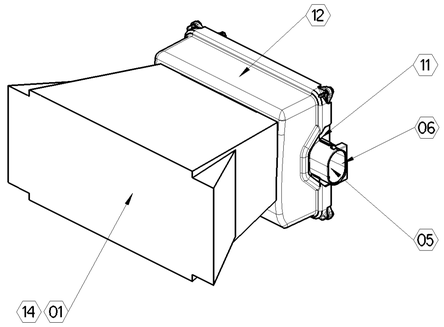

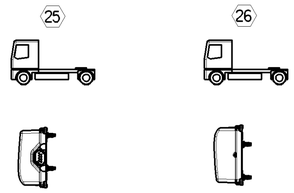

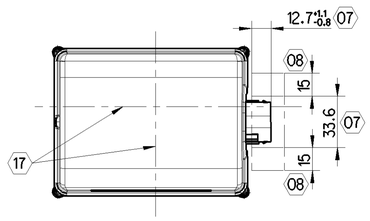

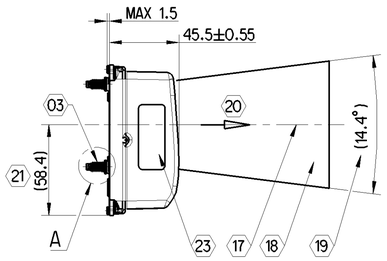

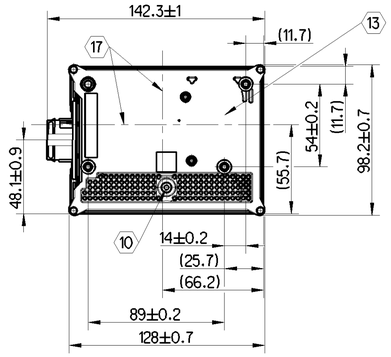

	BEMERKUNGEN		NOTES
01	RADARSTRAHL	01	RADAR BEAM
02	LACKIERUNG DES SENSORS IST NICHT ERLAUBT	02	NO PAINTING ALLOWED FOR THE SENSOR
03	WERKSTOFF: SI 8.8, ANZIEHDREHMOMENT: 8Nm, OB: ZnNi5 µm ODER ZnNi8 µm REIHENFOLGE BELIEBIG; EMPFOHLENES ANZIEHDREHMOMENT FUER MUTTER M6: 7±1Nm	03	MATERIAL: SI 8.8, TIGHTENING TORQUE: 8Nm, SURFACE: ZnNi5 µm OR ZnNi8 µm TIGHTING ORDER OPTIONAL; RECOMMENDED TIGHTING TORQUE FOR NUT M6: 7±1Nm
04	STIFTWANNE 8-POLIG NACH AMP-NR. 114-18063- 034 KODIERUNG A KONTAKTE NICHT BERUEHREN	04	SHROUDED CONNECTOR 8-POLE ACC.TO AMP-NO.114- 18063-034 CODING A: DO NOT TOUCH THE PINS
05	KONTAKTBELEGUNG STIFTWANNE	05	PINNING OF SHROUDED CONNECTOR
06	BUCHSENGEHAEUSE NACH AMP-NR. 1-967369-1 KODIERUNG A: KUPPLUNG NICHT IM LIEFERUMFANG ENTHALTEN UND LIEGT IM VERANTWORTUNGSBEREICH DES FAHRZEUGHERSTELLERS	06	SOCKET HOUSING ACC. TO AMP-NO. 1-967369-1 CODING A: COUPLER NOT INCLUDED IN DELIVERY AND IS IN RESPONSIBILITY OF THE CAR MANUFACTURER
07	FREIRAUM FUER BUCHSENGEHAEUSE	07	FREE RANGE FOR SOCKET HOUSING
08	FREIRAUM ZUR BETAETIGUNG DES RASTELEMENTES DICHTHEIT IM BEREICH DES STECKERS WIRD ERST DURCH MONTAGE DES BUCHSENGEHAEUSES MIT DICHTUNG HERGESTELLT.	08	HANDLING RANGE FOR LOCKING ELEMENT THE SEALING IS ONLY ACHIEVED WITH AN ASSEMBLED SOCKET HOUSING WITH SEALING
9	TYPENSCHILD LIEFERANT	09	SUPPLIER LABEL
10	DRUCKAUSGLEICHSELEMENT. KEINE GEGENSTAENDE DURCHSTECKEN, ABGEDECKT DURCH HALTER: IP6K9k	10	BREATHER. DO NOT PUSH THINGS TROUGH. COVERED BY BRACKET: IP6K9K
11	WERKSTOFF: PPA GF 40. FARBE: SCHWARZ	11	MATERIAL: PPA GF 40. COLOR: BLACK
12	WERKSTOFF: PBT GF 30. FARBE: SCHWARZ	12	MATERIAL: PBT GF 30. COLOR: BLACK
13	DECKEL: WERKSTOFF: EN AC-AlSi12Cu1 (Fe) NACH DIN EN 1706 GEWICHT: 89.5 g OBERFLAECHE: 350 cm2	13	COVER: BASIC MATERIAL: EN AC-AlSi12Cu1 (Fe) ACCORDING TO DIN EN 1706 WEIGHT: 89.5 g SURFACE: 350 cm2
14	WERKSTOFF UND GESTALTUNG VON ABDECKUNGEN IN DIESEM BEREICH MUESSEN MIT DER FIRMA ZF ABGESTIMMT WERDEN	14	MATERIAL AND DESIGN OF COVERS IN THIS AREA NEED AGREEMENT WITH COMPANY ZF
15	FAHRZEUGHALTEREBENHEIT BEI 4-PUNKTAUFLAGE: 0.3	15	BODY PANEL FLATNES AT 4 POINT SUPPORT: 0.3
16	LAGERTEMPERATUR: -50 °C - +105 °C BETRIEBSTEMPERATUR: -40 °C - +85 °C NUR CAN KOMMUNIKATION: +85 °C - +95 °C	16	STORAGE TEMPERATURE: -50 °C - +105 °C OPERATING TEMPERATURE: -40 °C - +85 °C ONLY CAN COMUNICATION: +85 °C - +95 °C
17	MITTELACHSE RADARSTRAHL	17	CENTER AXIS RADARBEAM
18	MATERIAL UND GESTALTUNG VON DIESEM BEREICH MUESSEN MIT DER FIRMA ZF ABGESTIMMT WERDEN	18	MATERIAL AND DESIGN OF COVERS IN THIS AREA NEED AGREEMENT WITH COMPANY ZF
19	GEKENNZEICHNETE MASSE SCHILDERN DIE ABMASSE DES RADARSTRAHLS. SIE SIND NICHT MECHANISCH MESSBAR UND IN DER ZEICHNUNG ALS INFO ANGE- GEBEN, WEIL RELEVANT FUER DEN AUFBAU IM FAHRZEUG.	19	MARKED SIZES REPRESENTS THE DIMENSIONS OF THE RADARBEAM. THE SIZES ARE NOT MECHANICALLY MEASURABLE AND SHOWN IN THE DRAWING AS AN INFORMATION, BECAUSE RELEVANT FOR MOUNTING INTO THE VEHICLE.
20	FAHRTRICHTUNG	20	DRIVING DIRECTION
21	GEKENNZEICHNETE MASSE ERGEBEN SICH AUS DER EINZELTEILEGEOMETRIE IM ZUSAMMENGEBAUTEN ZUSTAND UND STELLEN DIE POSITION DES RADAR- STRAHLS IM SENSOR DAR. SIE SIND NICHT MECHANISCH MESSBAR UND IN DER ZEICHNUNG ALS INFO ANGEGEBEN. WEIL RELEVANT FUER DEN AUFBAU IM FAHRZEUG.	21	MARKED SIZES ARE RESULTING FROM THE PART GEOMETRY MOUNTED TO THE SENSOR ASSEMBLY AND REPRESENTS THE POSITION OF RADARBEAM INTO SENSOR ASSEMBLY. THE SIZES ARE NOT MECHANICALLY MEASURABLE AND SHOWN IN THE DRAWING AS AN INFORMATION, BECAUSE RELEVANT FOR MOUNTING INTO THE VEHICLE.
22	ALLE ANGEGEBENEN WINKEL DER RADARSTRAHLEN BEINHALTEN DAS ALIGNMENT.	22	ALL MENTIONED BEAM ANGLES INCLUDE ALIGNMENT.
23	WABCO-TYPENSCHILD MIT NOMINALER VERSORGUNGSSPANNUNG, WABCO-TEILENUMMER, WABCO-SERIENNUMMER, PRODUKTIONSWOCHE	23	WABCO LABEL SHOWING NOMINAL SUPPLY VOLTAGE, WABCO PART NUMBER, WABCO SERIES NUMBER WEEK AND YEAR OF PRODUCTION
24	E1 10 R - 046731	24	E1 10 R - 046731
25	SENSORORIENTIERUNG: NORMALINSTALLATION IST MIT STECKER LINKS (GESEHEN IN FAHRTRICHTUNG)	25	SENSOR ORIENTATION IN NORMAL INSTALLATION THE CONNECTOR IS LEFT (SEEN IN DRIVING DIRECTION)
26	ALTERNATIVINSTALLATION MIT STECKER RECHTS (GESEHEN IN FAHRTRICHTUNG) MUSS SEPARAT PARAMETRIERT WERDEN.	26	ALTERNATIVE INSTALLATION WITH CONNECTOR RIGHT (SEEN IN DRIVING DIRECTION) HAS TO BE PARAMETRIZED SEPARATELY.
27	INSTALLATIONSPOSITION (EINBAUHOEHE, VERSATZ AUS FAHRZEUGMITTE) UND -ORIENTIERUNG IM FAHRZEUG MUSS PARAMETRIERT WERDEN.	27	SENSOR INSTALLATION POSITION (HEIGHT, LATERAL OFFSET FROM VEHICLE CENTER LINE) AND ORIENTATION HAS TO BE PARAMETRIZED.
28	DER SENSOR MUSS VOR BENUTZUNG KALIBRIERT WERDEN (VGL. PRODUKTSPEZIFIKATION)	28	THE SENSOR HAS TO BE ELECTRONICALLY CALIBRATED BEFORE FIRST OPERATION (REFER TO PRODUCT SPECIFICATION)
29	DER SENSOR MUSS NACH ZWISCHENZEITLICHER DEMONTAGE ERNEUT KALIBRIERT WERDEN. (VGL. PRODUKTSPEZIFIKATION)	29	THE SENSOR HAS TO BE ELECTRONICALLY CALIBRATED AGAIN AFTER IT HAS BEEN DEMOUNTED (REFER TO PRODUCT SPECIFICATION)
30	NOMINALE VERSORGUNGSSPANNUNG: 24V	30	NOMINAL SUPPLY VOLTAGE: 24V
31	TYPISCHE STROMAUFNAHME IM BETRIEB: 250mA (BEI 28V)	31	TYPICAL CURRENT CONSUMPTION IN OPERATION: 250 mA (AT 28V)
32	STROMAUFNAHME IM STANDBY (NUR BEI WAKE-UP UEBER KL.15 ODER UEBER CAN): 0.25mA	32	STANDBY CURRENT (ONLY IF SETUP FOR WAKE-UP VIA KEY 15 OR VIA CAN): 0.25mA
33	DIE SENSORINSTALLATION MUSS ENTSPRECHEND DER PRODUKTSPEZIFIKATION ERFOLGEN.	33	SENSOR INSTALLATION SHALL BE DONE ACCORDING TO PRODUCT SPECIFICATION.
34	DER INSTALLATIONSBEREICH UM DEN SENSOR HERUM MUSS DEN ANFORDERUNGEN DER PRODUKTSPEZIFIKATION	34	THE SENSOR INSTALLATION AREA SHALL BE COMPLIANT TO THE REQUIREMENTS OF THE PRODUCT SPECIFICATION.

05

NR. No.	BELEGUNG PINNING
1	UBATT
2	LINE WAKE
3	CAN1 HIGH
4	CAN0 LOW
5	LOAD
6	CAN1 LOW
7	CAN0 HIGH
8	GROUND

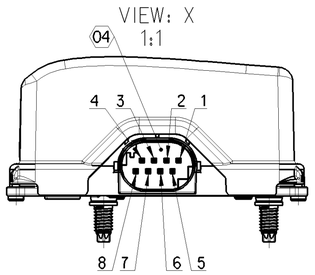

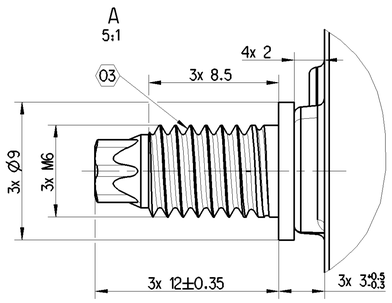

02 27 28 29 30 31 32 33 34

General Specification: ISO 8015, JED-334-1, Size ISO 14405 LP		Copyright ZF®	
Further Technical Data: 446 067 300 0		Date / Signature	
Doc. Code: 035	Sheet: 1 To 85	Drawn: 2023-03-13 Kolkowski	OnGuardPlus AEBS - ACC
General Tolerances JED-261		Checked: 2023-03-13 Powłowski	
Dimensions in mm		Mass: 0.467 kg	Scale: 1:2 (1:1, 2:1, 5:1)
Material No.: 446 067 301 0		Date of first issue: 2023-01-26	
Doc.Code: 005	Language: EN	Sheet: 1/1	
Size: A 1	CAD System: CREO	ECN-No.: -	Revision: 1 x A
Techn. Resp.: 6832_AM	Replacement for: -		

Range of nominal dimensions in mm

Class 1)	≤ 50	> 50 ≤ 180	> 180 ≤ 400	> 400	∢
Fine X	±0.5	±1	±1.5	±2	±3°
Medium	±1	±2	±3	±4	
Coarse	±2	±3.5	±5	±6.5	

Tapped Holes acc.-

1) Tolerance Class Applied Crossmarked

dra. 4:0007006.....005 / Version: -1 / stpn. Approved / ZB_446067300.....A02

100mm

Tous droits de propriété intellectuelle réservés, notamment en matière de brevets et de modèles.
Weitergabe sowie Vervielfältigung dieser Unterlage, Verwertung und Mitteilung ihres Inhalts nicht gestattet, soweit
Alle Rechte vorbehalten, insbesondere für den Fall der Erteilung von Patent- oder Gebrauchsmusterschutz.
Non è permesso consegnare a terzi o riprodurre questo documento, né utilizzare il contenuto o renderlo comunque noto a terzi
Esso è proprietà di tali diritti derivanti da brevetti o modelli.
Copying of this document and giving it to others and the use or communication of the contents thereof, are forbidden without express
authority. Offenders are liable to the payment of damages. All rights are reserved in the event of the grant of patent or registration of a utility model or design. This document is the subject of copyright.