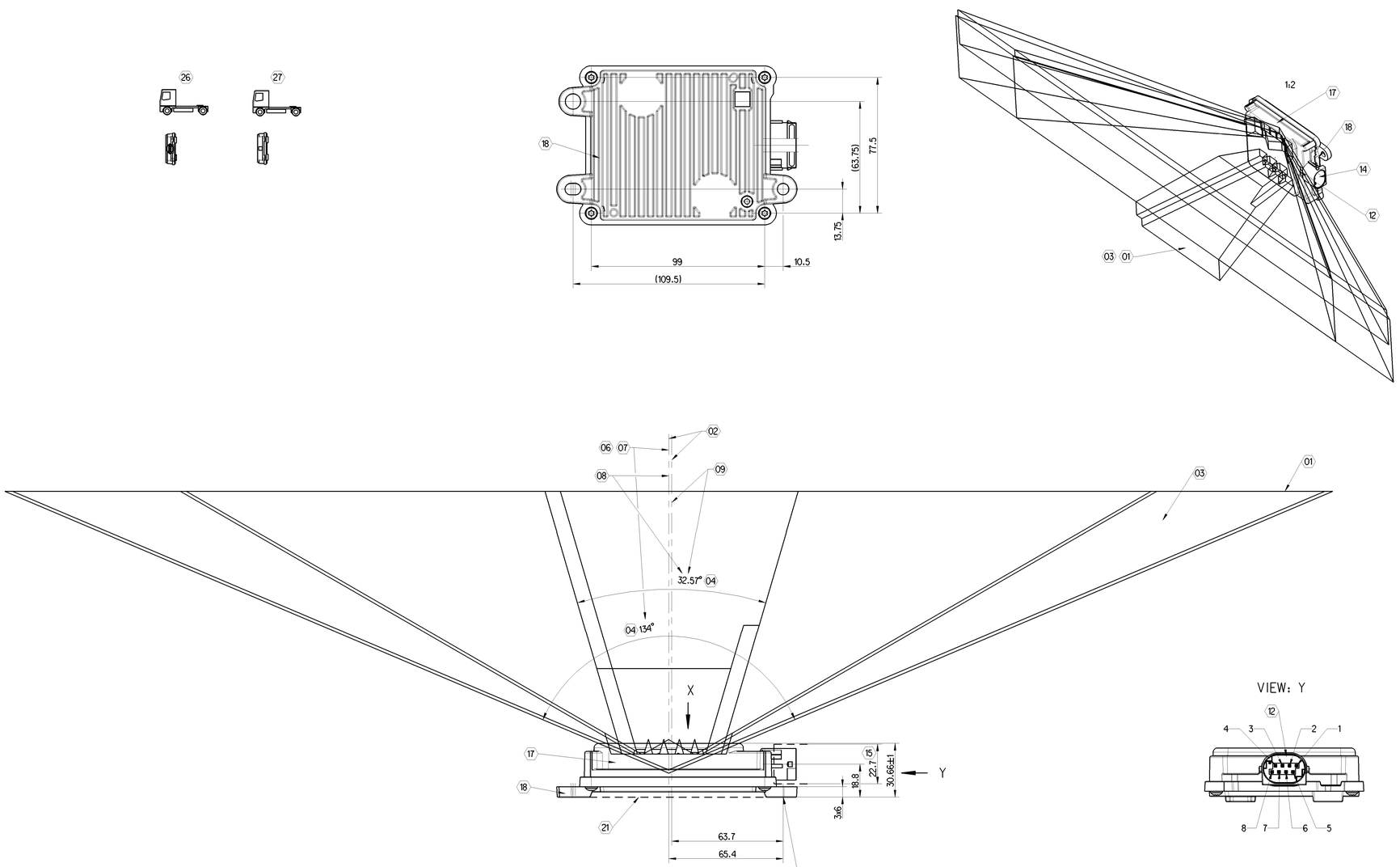

	BEMERKUNGEN		NOTES
01	RADARSTRAHL.	01	RADAR BEAM
02	MITTELACHSE RADARSTRAHL.	02	CENTER AXIS RADARBEAM
03	WERKSTOFF UND GESTALTUNG VON ABDECKUNGEN IN DIESEM BEREICH MUESSEN MIT DER FIRMA ZF ABGESTIMMT WERDEN	03	MATERIAL AND DESIGN OF COVERS IN THIS AREA NEED AGREEMENT WITH COMPANY ZF
04	GEKENNZEICHNETE MASSE SCHILDERN DIE ABMASSE DES RADARSTRAHLS. SIE SIND NICHT MECHANISCH MESSBAR UND IN DER ZEICHNUNG ALS INFO ANGE-GEBEN. WEIL RELEVANT FUER DEN AUFBAU IM FAHRZEUG.	04	MARKED SIZES REPRESENTS THE DIMENSIONS OF THE RADAR BEAM. THE SIZES ARE NOT MECHANICALLY MEASURABLE AND SHOWN IN THE DRAWING AS AN INFORMATION. BECAUSE RELEVANT FOR MOUNTING INTO THE VEHICLE.
05	DER BEREICH DES RADARSTRAHLS MUSS FREIGEHALTEN WERDEN VON METALLISCHEN KOMPONENTEN (RED ZONE).	05	THE RADIATION CONE MUST BE KEPT FREE OF ANY METALLIC COMPONENTS (RED ZONE).
06	NAHBEREICHS SENDE RADARSTRAHL	06	NEAR RANGE TRANSMITTER BEAM
07	NAHBEREICHS EMPFANGS ANTENNE	07	NEAR RANGE RECEIVE ANTENNA
08	FERNBEREICHS SENDE RADARSTRAHL	08	FAR RANGE TRANSMITTER BEAM
09	FERNBEREICHS EMPFANGS ANTENNE	09	FAR RANGE RECEIVE ANTENNA
10	FAHRTRICHTUNG	10	DRIVING DIRECTION
11	LACKIERUNG DES SENSORS IST NICHT ERLAUBT	11	NO PAINTING ALLOWED FOR THE SENSOR
12	STIFTWANNE 8-POLIG NACH AMP-NR. 114-18063-128 KODIERUNG A KONTAKTE NICHT BERUEHREN	12	SHROUDED CONNECTOR 8-POLE ACC.TO AMP-NO. 114-18063-128 CODING A; DO NOT TOUCH THE PINS
13	KONTAKTBELEGUNG STIFTWANNE	13	PINNING OF SHROUDED CONNECTOR
14	BUCHSENGEHAEUSE NACH AMP-NR. 1-967369-1 KODIERUNG A; KUPPLUNG NICHT IM LIEFERUMFANG ENTHALTEN UND LIEGT IM VERANTWORTUNGSBEREICH DES FAHRZEUGHERSTELLERS	14	SOCKET HOUSING ACC. TO AMP-NO. 1-967369-1 CODING A; COUPLER NOT INCLUDED IN DELIVERY AND IS IN RESPONSIBILITY OF THE VEHICLE MANUFACTURER
15	FREIRAUM FUER BUCHSENGEHAEUSE	15	FREE RANGE FOR SOCKET HOUSING
16	FREIRAUM ZUR BETAETIGUNG DES RASTELEMENTES. DICHTHEIT IM BEREICH DES STECKERS WIRD ERST DURCH MONTAGE DES BUCHSENGEHAEUSES MIT DICHTUNG HERGESTELLT.	16	HANDLING RANGE FOR LOCKING ELEMENT. THE SEALING IS ONLY ACHIEVED WITH AN ASSEMBLED SOCKET HOUSING WITH SEALING.
17	WERKSTOFF: PBT GF 30, FARBE: SCHWARZ	17	MATERIAL: PBT GF 30, COLOR: BLACK
18	DECKEL: DRUCKGUSS: AC-47100 [AlSi12Cu1 (Fe)] DIN EN 1706 OR PRESSFORM: EN AW 5754 (3.535) AlMg3 DIN EN 573-3	18	BACK-COVER: DIE-CAST: AC-47100 [AlSi12Cu1 (Fe)] DIN EN 1706 OR PRESSED-FORMED: EN AW 5754 (3.535) AlMg3 DIN EN 573-3
19	SENSOR OBERFLAECHE: 361 cm^2	19	SENSOR SURFACE: 361 cm^2
20	SENSOR GEWICHT: 295 g ± 10%	20	SENSOR WEIGHT: 295 g ± 10%
21	FAHRZEUGHALTEREBENHEIT BEI 3-PUNKTAUFLAGE, 0.3 mm	21	BODY PANEL FLATNESS AT 3 POINT SUPPORT: 0.3 mm
22	LAGERTEMPERATUR: -50 °C - +105 °C BETRIEBSTEMPERATUR: -40 °C - +85 °C	22	STORAGE TEMPERATURE: -50 °C - +105 °C OPERATING TEMPERATURE: -40 °C - +85 °C
23	TYPENSCHILD LIEFERANT	23	SUPPLIER LABEL
24	WABCO-TYPENSCHILD MIT WABCO-TEILENUMMER WABCO-SERIENNUMMER, PRODUKTIONSWOCHE, NOMINALER VERSORGUNGSSPANNUNG.	24	WABCO LABEL SHOWING WABCO PART NUMBER, WABCO SERIES NUMBER, WEEK AND YEAR OF PRODUCTION, NOMINAL SUPPLY VOLTAGE.
25	E1 10 R - 047498	25	E1 10 R - 047498
26	SENSORORIENTIERUNG: NORMALINSTALLATION IST MIT STECKER LINKS (GESEHEN IN FAHRTRICHTUNG)	26	SENSOR ORIENTATION IN NORMAL INSTALLATION THE CONNECTOR IS LEFT (SEEN IN DRIVING DIRECTION)
27	ALTENATIVINSTALLATION MIT STECKER RECHTS (GESEHEN IN FAHRTRICHTUNG) MUSS SEPARAT PARAMETRIERT WERDEN.	27	ALTERNATIVE INSTALLATION WITH CONNECTOR RIGHT (SEEN IN DRIVING DIRECTION) HAS TO BE PARAMETRIZED SEPARATELY.
28	INSTALLATIONSPOSITION (EINBAUHOEHE, VERSATZ AUS FAHRZEUGMITTE) UND -ORIENTIERUNG IM FAHRZEUG MUSS PARAMETRIERT WERDEN.	28	SENSOR INSTALLATION POSITION (HEIGHT, LATERAL OFFSET FROM VEHICLE CENTER LINE) AND ORIENTATION HAS TO BE PARAMETRIZED.
29	DER SENSOR MUSS VOR BENUTZUNG KALIBRIERT WERDEN (VGL. PRODUKTSPEZIFIKATION)	29	THE SENSOR HAS TO BE ELECTRONICALLY CALIBRATED BEFORE FIRST OPERATION. (REFER TO PRODUCT SPECIFICATION)
30	DER SENSOR MUSS NACH ZWISCHENZEITLICHER DEMONTAGE ERNEUT KALIBRIERT WERDEN. (VGL. PRODUKTSPEZIFIKATION)	30	THE SENSOR HAS TO BE ELECTRONICALLY CALIBRATED AGAIN AFTER IT HAS BEEN DEMOUNTED. (REFER TO PRODUCT SPECIFICATION)
31	NOMINALE VERSORGUNGSSPANNUNG: 24V	31	NOMINAL SUPPLY VOLTAGE: 24V
32	TYPISCHE STROMAUFNAHME IM BETRIEB: 238mA (BEI 24V UND 20°C)	32	TYPICAL CURRENT CONSUMPTION IN OPERATION: 238 mA (AT 24V AND 20°C)
33	STROMAUFNAHME IM STANDBY (BEI WAKE-UP UEBER CAN): -40°C ... +85°C ≤200µA @ 25.2 V (typ. 90µA bei 20°C)	33	STANDBY CURRENT (IF SETUP FOR WAKE-UP via CAN): -40°C ... +85°C ≤200µA @ 25.2 V (typ. 90µA at 20°C)
34	DIE SENSORINSTALLATION MUSS ENTSPRECHEND DER SPEZIFIKATION ERFOLGEN.	34	SENSOR INSTALLATION SHALL BE DONE ACCORDING TO PRODUCT SPECIFICATION.
35	DER INSTALLATIONSBEREICH UM DEN SENSOR HERUM MUSS DEN ANFORDERUNGEN DER PRODUKTSPEZIFIKATION ENTSPRECHEN.	35	THE SENSOR INSTALLATION AREA SHALL BE COMPLIANT TO THE REQUIREMENTS OF THE PRODUCT SPECIFICATION.
36	MITTELACHSE VON GERÄT UND RADARSTRAHL.	36	CENTER LINE OF DEVICE AND RADARBEAM.

13	Connenctor Config		CC-C
	Connector Type		8 pin
			CT-A
	Connector Pin out	1	Kl. 15/Kl. 30 (UBAT)
		2	NC
		3	CAN_GND1
		4	CAN_L
		5	NC
		6	CAN-GND2
		7	CAN_H
		8	Kl. 31 (GND)

11 19 20 21 28 29 30 31 32 33 34 35

General Specification: ISO 8015, JED-334-1, Size ISO 14405 LP		Copyright ZF®	
Further Technical Data: Product Specification		Date / Signature	
Doc. Code: 035	Sheet: 1 To 84	Drawn: 2023-02-08 Kolkowski	OnGuardACTIVE AEBS - ACC
General Tolerances JED-261		Checked: 2023-02-13 Pawlowski	
Range of nominal dimensions in mm		Dimensions in mm	
Class 11	≥ 0 > 6 > 30 > 120 > 400 > 1000		
Fine X	±0.05 ±0.1 ±0.15 ±0.2		
Medium	±0.1 ±0.2 ±0.3 ±0.4 ±3°		
Coarse	±0.2 ±0.3 ±0.5 ±0.6 ±3°		
Tapped Holes acc. -			
11 Tolerance Class Applied Crossnarked			

Mass	Scale	Material No.	Date of first issue: 2023-02-15
0.295 kg	1:1 (2:1)	446 075 300 0	Doc.Code: 005 Language: EN Sheet: 1/1
Size: A 0	CAD System: CREO	ECN-No.: - Revision: - - Techn. Resp.: 6832_AM	Replacement for: -

100mm

Tale Comunicato o riprodotto o in alcuni tale modifica o comunicato a terzi senza suo diritto, sul contenuto senza. Sul documento sono riservati. Inoltre, riservate ed tecnica sono non proprietà, nonché. Questo documento ogni ZF AG o una sua affiliata. Il documento ZF AG o una sua affiliata.

Este documento, que contiene información propiedad de ZF AG o una de sus filiales, no puede ser reproducido ni comunicado a terceros sin previo aviso. Se reservan todos los derechos sobre el documento. Además, la información técnica y confidencial contenida en este documento es propiedad de ZF AG o una de sus filiales.

Ce document, qui contient des informations propriétaires de ZF AG ou d'une de ses filiales, ne peut ni être reproduit ni communiqué à des tiers sans notre accord. Tous droits réservés sur le document. De plus, les informations techniques et confidentielles contenues dans ce document sont la propriété de ZF AG ou d'une de ses filiales.