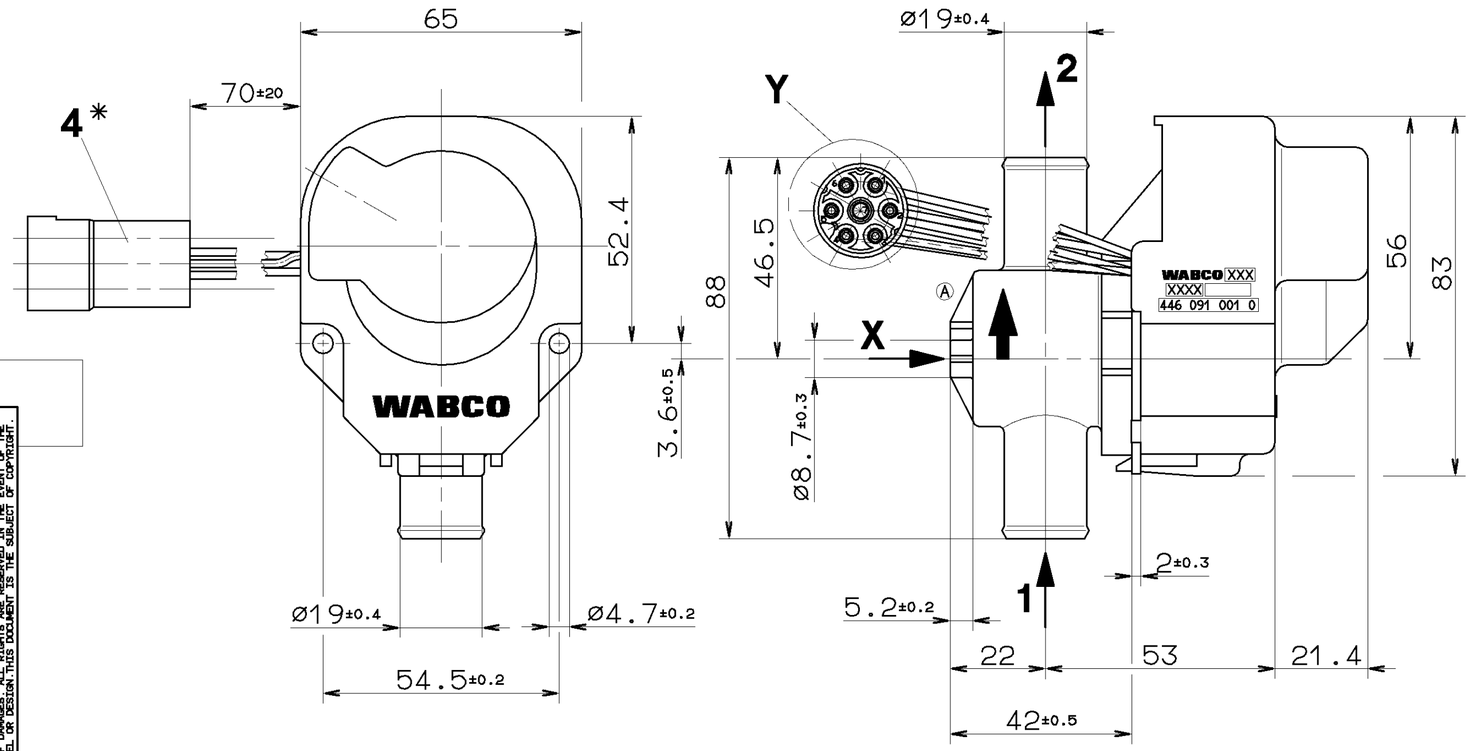

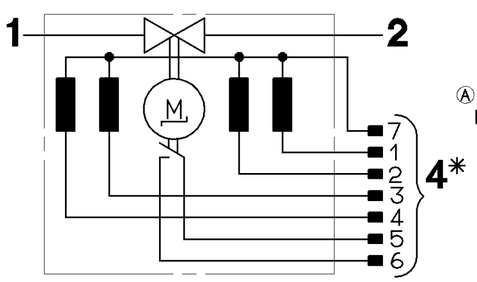

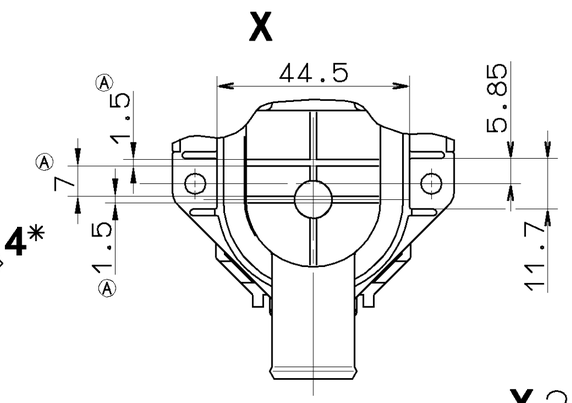

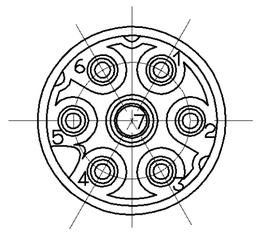

1 INFLOW
ZUFLUSS
AFFLUX
AFFLUSSO

2 OUTFLOW
ABFLUSS
SORTIE
DEFLUSSO

4 ELECTRIC TERMINALS
ELEKTRISCHE ANSCHLUESSE
BORNES ELECTRIQUES
MORSETTI ELETTRICI

* FOR FURTHER TECHNICAL DATA SEE :
WEITERE TECHNISCHE DATEN SIEHE :
POUR AUTRES DONNEES TECHNIQUES VOIR :
PER ULTERIORI DATI TECNICI VEDERE : 446 091 001 0 / 535

AMBIENT TEMPERATURE :
UMGEBUNGS TEMPERATUR:
TEMPERATURE AMBIANTE: -40° ...+80° C
TEMPERATURA AMBIENTE:

PROTECTION CLASS :
SCHUTZKLASSE :
CLASSE DE PROTECTION : III
CLASSE DI PROTEZIONE :

TYPE OF PROTECTION ACCORD
TO DIN 40050 SHEET 9 :
SCHUTZART NACH DIN 40050
BLATT 9 :
MODE DE PROTECTION SUIVANT IP 54
DIN 40050 FEUILLE 9 :
TIPO DI PROTEZIONE SECONDO
DIN 40050 FOGLIO 9 :

MEDIUM : ANTI-FREEZE-WATER-MIXTURE
MEDIUM : FROSTSCHUTZMITTEL-WASSER-GEMISCH
FLUIDE : ANTIGEL-EAU-MELANGE
FLUIDO : ANTIGELO-AQUA-MISCELA
} MAX. 1:1

MEDIUM TEMPERATURE :
MEDIUMTEMPERATUR :
TEMPERATURE DU FLUIDE : -40° ...+120° C
TEMPERATURA DEL FLUIDO:

PERMISSIBLE EXCESS PRESSURE :
ZULAESSIGER UEBERDRUCK :
ADMISSIBLE SURPRESSION : MAX. 2 bar
AMMISSIBLE SURPRESSIONE MANOMETRICA:

FLOW RATE :
DURCHFLUSSMENGE: max. 1000l/h Δp=0.01bar *
DEBIT : max. 1400l/h Δp=0.02bar
PORTATA :

WINDING RESISTANCE :
WICKLUNGSWIEDERSTAND :
RESISTANCE DE L'ENROULEMENT : 286 Ω±10%
RESISTENZA DELL'AVVOLGIMENTO:

OPERATING VOLTAGE :
BETRIEBSSPANNUNG :
TENSIONE DE SERVICE : 24^{+6}_{-8}V *
TENSIONE DI SERVIZIO:

GENERAL SPECIFICATION: JED-334					
FURTHER TECHNICAL DATA:					
DOC. CODE:	SHEET: TO				
GENERAL TOLERANCES					
CLASS 1)	RANGE OF NOMINAL DIMENSIONS (± mm) ≤50	>50 ≤180	>180 ≤400	>400	∡
FINE	0,5	1,0	1,5	2,0	± 3°
MEDIUM	1,0	2,0	3,0	4,0	
COARSE	2,0	3,5	5,0	6,5	
TAPPED HOLES ACC. ISO 4039 / JED-152					
1) TOLERANCE CLASS APPLIED CROSSMARKED					

DCN-NO.	REV.	DATE
065107	4×A	98-01-08

CADAM-DRAWING COPYRIGHT

DATE	SIGNATURE
DRAWN: 90-06-20	WEBER
CHECKED: 90-06-20	GEORGI
STANDARDIZATION: 90-06-20	PANTZER

WABCO

VALVE UNIT
VENTILEINHEIT
VALVE UNITE
UNITA VALVOLA

MASS	SCALE	PRODUCT IDENTIFICATION NO.	DOC. CODE	SHEET
0.26 KG	1:1 (2:1)	446 091 001 0	605	1/1
SIZE A 2	T.R.I. 142		SHAPE CODE	REPLACEMENT FOR 884 007 719 0

100mm

EXPERT CODE 7 8 1

PRODUCT TYPE 0 2 X

1809/012/2/04.93

605/653

TOUTE COMMUNICATION OU REPRODUCTION DE CE DOCUMENT, TOUTE EXPLOITATION OU COMMUNICATION DE SON CONTENU EN DEHORS DES ENTREPRISES DE LA CONCESSION WABCO N'EST PAS AUTORISEE SAUF AUTORISATION ECRITE. TOUS DROITS DE PROPRIETE INDUSTRIELLE RESERVES. NOTAMMENT EN MATIERE DE BREVETS ET DE MODELES.

NON È PERMESSO CONSEGNARE A TERZI O RIPRODURRE QUESTO DOCUMENTO, NE UTILIZZARNE IL CONTENUTO O RENDERNE ESPLICITA LA COMPETENZA AL DI FUORI DELLE IMPRESE DELLA CONCESSIONARIA WABCO SENZA AUTORIZZAZIONE SCRITTA. TUTTI I DIRITTI DI PROPRIETÀ INDUSTRIALE RISERVATI, IN PARTICOLARE DI BREVETTI O MODELLI.

MEITERGABE SOWIE VERVIELFÄLTIGUNG DIESER UNTERLAGE, VERWENDUNG UND MITTEILUNG IHRES INHALTS NICHT GESTATTET WENN NICHT AUSDRÜCKLICH ZUGESTANDEN. ZUWIDERHANDLUNGEN VERPFLICHTEN ZUM SCHADENSERSATZ. ALLE RECHTE FÜR DEN FALL DER PATENTERTEILUNG ODER MUSSERLAUCH DAR UND VERPFLICHTEN ZU SCHADENERSATZ. ALLE RECHTE FÜER DEN FALL DER PATENTERTEILUNG ODER GEBRAUCHSMUSTER-EINTRAGUNG VORBEHALTEN.

COPYING OF THIS DOCUMENT AND GIVING IT TO OTHERS AND THE USE OR COMMUNICATION OF THE CONTENTS THEREOF, ARE FORBIDDEN WITHOUT EXPRESS AUTHORITY. OFFENDERS ARE LIABLE TO THE PAYMENT OF DAMAGES. ALL RIGHTS ARE RESERVED IN THE EVENT OF THE GRANT OF PATENT OR REGISTRATION OF A UTILITY MODEL OR DESIGN. THIS DOCUMENT IS THE SUBJECT OF COPYRIGHT.