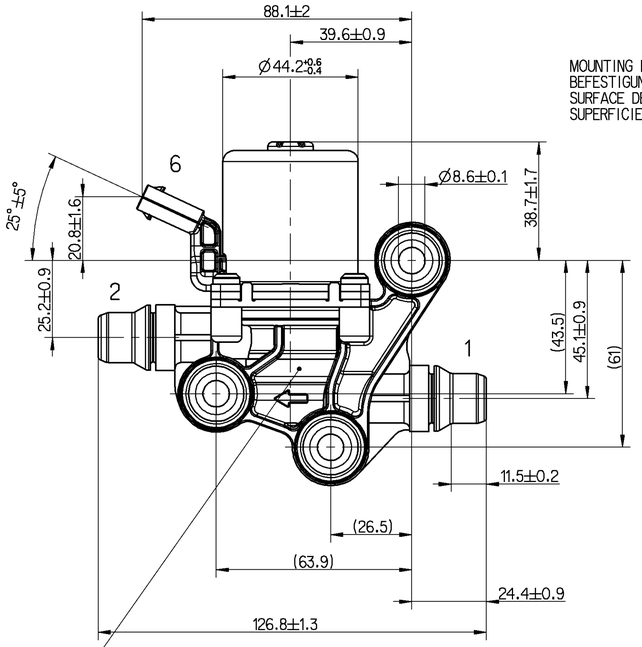

IDENTIFICATION OF MATERIAL RAISED BY 0.2mm
WERKSTOFFKENNZEICHNUNG 0.2mm ERHABEN
IDENTIFICATION DE MATIÈRE EN RELIEF DE 0.2mm
MARCATURA DEL MATERIALE IN RILIEVO DI 0.2mm

MOUNTING FACE
BEFESTIGUNGSEBENE
SURFACE DE FIXATION
SUPERFICIE DI FISSAGGIO

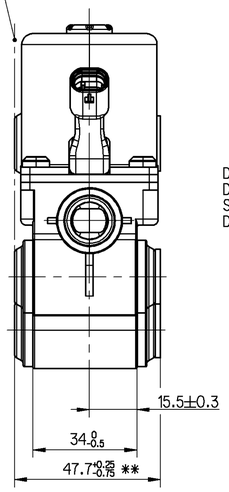

MANUFACTURER'S IDENTIFICATION RAISED BY 0.2mm
HERSTELLERZEICHEN 0.2mm ERHABEN
MONOGRAMME DU FOURNISSEUR EN RELIEF DE 0.2mm
SIGLA DEL FORNITORE IN RILIEVO DI 0.2mm

DIRECTION OF FLOW
DURCHSTROEMRICHTUNG
SENS DE DÉBIT
DIREZIONE DEL FLUSSO

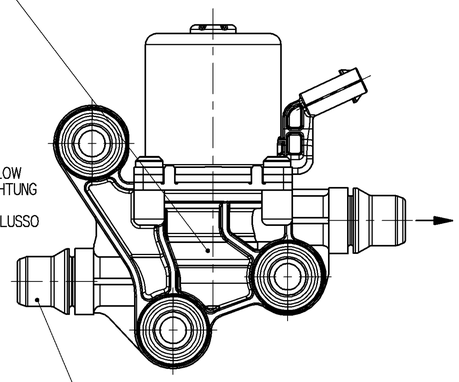

E1918 - NW12 (2x)
NORMA

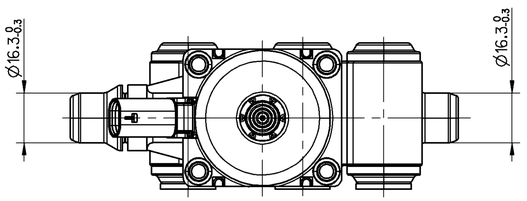

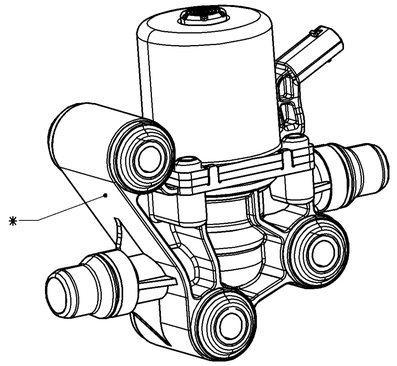

NOMINAL VOLTAGE :
NENNSPANNUNG : 24V DC
TENSION NOMINALE :
TENSIONE NOMINALE :

PERMISSIBLE OPERATING VOLTAGE :
MOEGLICHE ARBEITSSPANNUNG : 22...32V DC
TENSION D'UTILISATION POSSIBLE :
TENSIONE DI ESERCIZIO POSSIBILE :

NOMINAL CURRENT AT 24V DC AND 20°C :
NENNSTROM BEI 24V DC UND 20°C : 0.75A
COURANT NOMINAL A 24V DC ET 20°C :
CORRENTE NOMINALE A 24V DC E 20°C :

MEDIUM :
MEDIUM : COOLANT 50% WATER / 50% GLYCOL
FLUIDE :
FLUIDO :

COOLANT TEMPERATURE :
KUEHLWASSERTEMPERATUR : -40°C...+125°C
TEMERATURE D'FLUIDE DE REFROIDISSEMENT :
TEMPERATURA DI LIQUIDO REFRIGERANTE :

THERMAL RANGE OF APPLICATION :
THERMISCHER ANWENDUNGSBEREICH : -40°C...+105°C
GAMME D'UTILISATION THERMIQUE :
TEMPERATURA DI ESERCIZIO :

DUTY CYCLE :
EINSCHALTDAUER : 100% ED
CYCLE DE SERVICE :
CICLO DI FUNZIONAMENTO :

FLOW RATE :
DURCHFLUSS : 350l/h AT (p1-p2) = 75 mbar
DEBIT :
PORTATA :

MAX.PRESSURE :
MAX.DRUCK : 2.5 bar
MAX.PRESSION :
MAX.PRESSIONE :

DEGREE OF PROTECTION :
SCHUTZART : IP 6K9K DIN 40050
DEGRE DE PROTECTION :
GRADO DI PROTEZIONE :

INSTALLED CONDITION
IM EINGEBAUTEN ZUSTAND
CONDITION MONTÉE
STATO MONTATO

TIGHTENING TORQUE OF THE FASTENING SCREW (3x) :
ANZIEHDREHMOMENT DER BEFESTIGUNGSSCHRAUBE (3x) : M ≤ 20 Nm
COUPLE DE SERRAGE DE VIS DE FIXATION (3x) :
COPPIA DI SERRAGGIO VITE DEL DI FISSAGGIO (3x) :

* WABCO-20-JED-369, PART NUMBER, NO. PRI, NOMINAL CURRENT, NOMINAL VOLTAGE AND DATE OF MANUFACTURE
WABCO-20-JED-369, TEILENUMMER, PRI-NR., NENNSTROM, NENNSPANNUNG UND HERSTELLDATUM
WABCO-20-JED-369, NUMÉRO DE PIÈCE, NUMÉRO PRI, COURANT NOMINAL, TENSION NOMINALE ET DATE DE FABRICATION
WABCO-20-JED-369, NUMERO PEZZO, NUMERO PRI, CORRENTE NOMINALE, TENSIONE NOMINALE E DATA DI FABBRICAZIONE

** INSTALLED CONDITION
EINGEBAUTER ZUSTAND
CONDITION MONTÉE
STATO MONTATO

ELECTRICAL CONNECTIONS
ELEKTRISCHE ANSCHLUESSE
PENDANT D'CONNEXION ELECTRIQUE
PEZZO CORRISPONDENTE ELETTRICO

CONNECTOR AT THE DEVICE :
ANSCHLUSS AM GERAET : A 230 000 32 99
ORIFICE D'APPAREIL : (SHAPE 3, S=0.6, SURFACE D)
ORIFIZIO DI APPARECCHIO : ***

COUNTER PART :
GEGENSTUECK : A 211 002 98 99
PENDANT : (CODING A / VARIANT 1)
PEZZO CORRISPONDENTE :

WATER CONNECTION COUNTER PART :
WASSERANSCHLUSS GEGENSTUECK : E 1918 NW12 MESSRS. NORMA (RASMUSSEN)
PENDANT D'ORIFICE D'EAU :
PEZZO CORRISPONDENTE DI ORIFIZIO DI ACQUA :

1 INLET
EINGANG
ENTRÉE
ENTRATA

2 OUTLET
ABFLUSS
SORTIE
USCITA

6 ELECTRIC TERMAL
ELEKTRISCHER ANSCHLUSS
BORNE ELECTRIQUE
MORSETTI ELETTRICI

BORE IN THE FIXATION
BEFESTIGUNGSBOHRUNGEN
ORIFICE DANS LA FIXATION
ORIFIZIO NEL FISSAGGIO

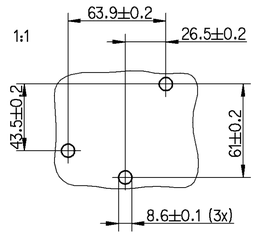

PERMISSIBLE CONTOUR
ZULAESSIGE KONTUR
CONTOUR ADMISSIBLE
CONTORNO AMMISSIBILE ***

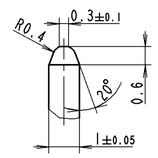

INSTALLATION POSITION
EINBAULAGE
POSITION D'INSTALLATION
POSIZIONE DI MONTAGGIO

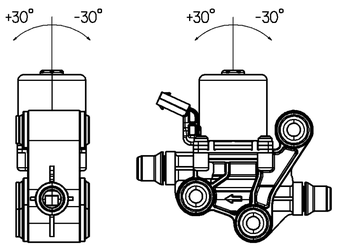

DCN-No.	Rev.	Date

State of Revision

General Specification: JED-334-0						
Further Technical Data: 446 091 301 0 / 435						
Doc. Code:		Sheet:		To		
General Tolerances JED-261						
Range of Nominal Dimensions (± mm)						
Class 1)		≤ 50	> 50 ≤ 180	> 180 ≤ 400	> 400	∢
Fine	X	0.5	1.0	1.5	2.0	±3°
Medium		1.0	2.0	3.0	4.0	
Coarse		2.0	3.5	5.0	6.5	
Tapped Holes acc. JED-152						
1) Tolerance Class Applied Crossmarked						

Copyright WABCO

Date	Signature
Drawn	
2005-04-13	Runge
Checked	
2005-05-26	Teichmann
Expert	
Teichmann	

WABCO

ON/OFF WATER VALVE
ON/OFF WASSERVENTIL
ON/OFF VALVE D'EAU
ON/OFF VALVOLA D'ACQUA

Mass	Scale	Product Identification No.	Doc.Code	Language	Sheet
0.650 KG	1:1 (10:1)	446 091 301 0	605	en/de fr/it	1/1
Size	TRI				
A 1	650	Function Code / CAD System: Pro/E / Prod.Type: 0 0 X	Replacement for		

100mm

Toute Communication ou reproduction de ce document, toute exploitation ou communication de son contenu sont interdites, sauf autorisation expresse. Tous droits en cas de délivrance de brevet ou enregistrement de modèle d'utilité réservés.
Non è permesso consegnare o farne copia (produrre questo documento, né utilizzare il contenuto o renderlo comunque noto a terzi senza esplicita autorizzazione. Tutti i diritti derivanti da eventuali brevetti o registrazioni di modelli di utilità sono riservati.
Copying of this document and giving it to others and the use or communication of the contents thereof, are forbidden without express authority. Offenders are liable to the payment of damages. All rights are reserved in the event of the grant of patent or registration of a utility model or design. This document is the subject of copyright.
Weitergabe sowie Anfertigung von Kopien dieser Unterlage, Verwertung und Mitteilung ihres Inhalts nicht gestattet, soweit nicht ausdrücklich zugesichert. Zuwiderhandlungen ziehen strafrechtlichen Schadenersatz nach sich. Im Falle der Erteilung von Patent oder Gebrauchsmuster-Eintragung vorbehalten.