SURFACE PROTECT/OBERFL. SCHUTZ/PROTECTION DE SURFACE/PROTEZIONE DI SUPERFICIE	
I	JED-259, JED-461
II	JED-570.345
III	JED-378

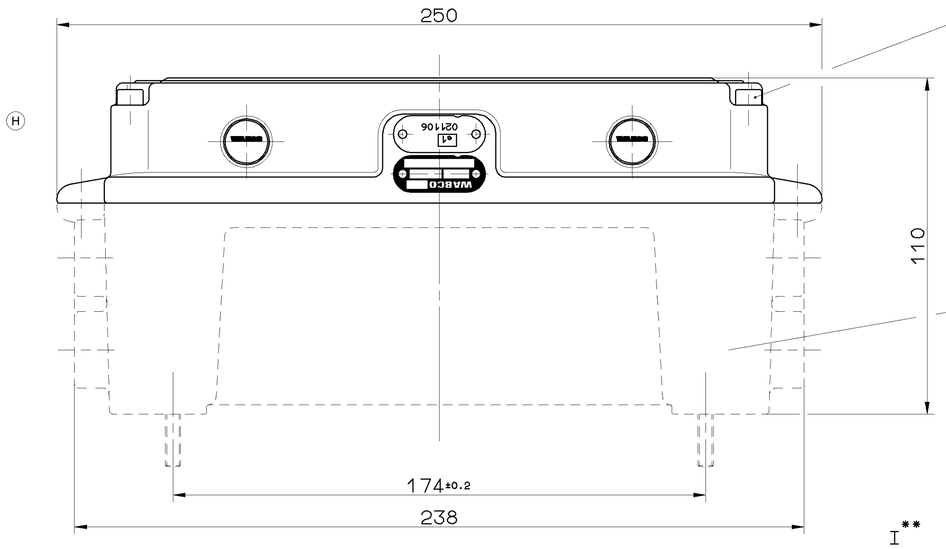

III *
TORQUE
ANZUGSMOMENT $M_A = 6^{+2}_{-0}$ Nm
COUPLE DE SERRAGE
COPPIA DI SERRAGGIO
G

VOLTAGE
SPANNUNG
VOLTAGE
VOLTAGGIO
24V +8V −6V

THERMAL RANGE OF APPLICATION
THERMISCHER ANWENDUNGSBEREICH
GAMME D' APPLICATION THERMIQUE
CAMPO DI APPLICAZIONE THERMICA
-40° ...+65° C

TYPE OF PROTECTION
SCHUTZART IN MONTIERTEM ZUSTAND NACH IEC 529
MODE DE PROTECTION
TIPO DI PROTEZIONE
IP 54

FURTHER TECHNICAL DATE SEE PRODUCT SPECIFICATION
WEITERE TECHNISCHE DATEN SIEHE PRODUKT SPEZIFIKATION
POUR INFORMATION COMPLEMENTAIRES VOIR LES SPECIFICATIONS DU PRODUIT
PER INFORMAZIONI ULTERIORI VEDI LA SPECIFICAZIONE DEL PRODOTTO

* DELIVERY INCLUDES
GEHOERT ZUM LIEFERUMFANG
LA LIVRAISON COMPREND
LA CONSEGNA COMPRENDE

** COLOR / FARBE / COULEUR / COLORE — GRAY / GRAU RAL 7001 / GRISE / GRIGIO

(2) ON SEPARATE ORDER ONLY
NUR AUF GESONDERTE BESTELLUNG
SEULEMENT SUR COMMANDE SEPAREE
SOLO SU ORDINE SEPARATO

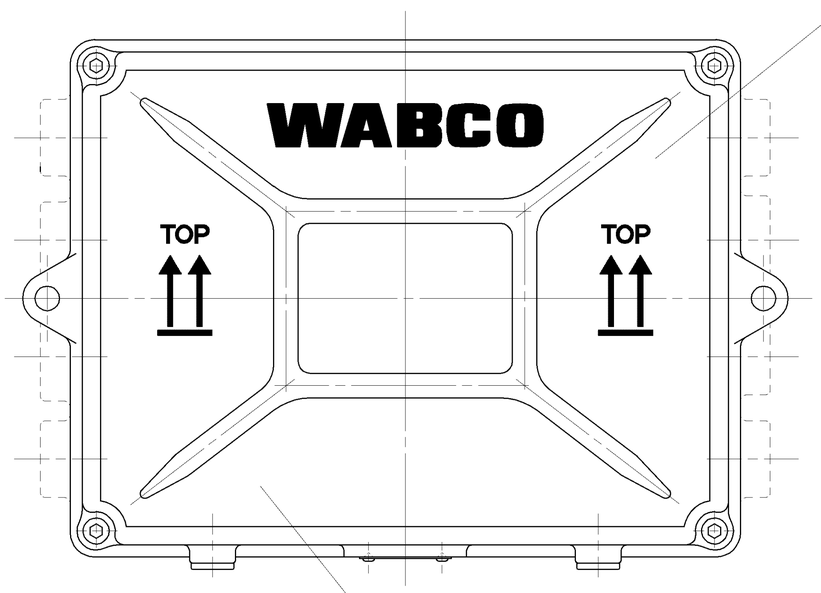

I**

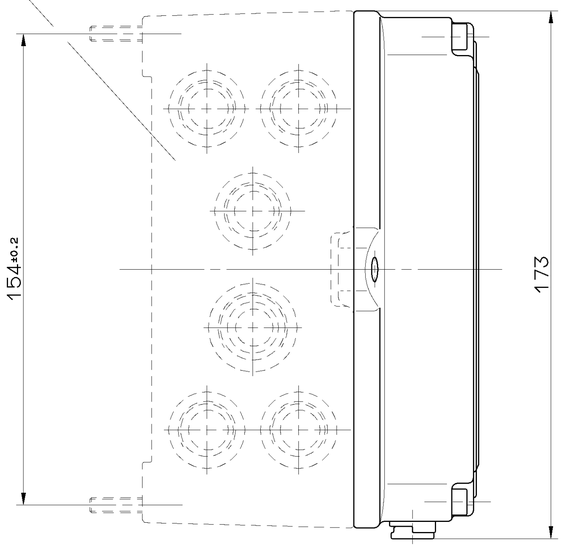

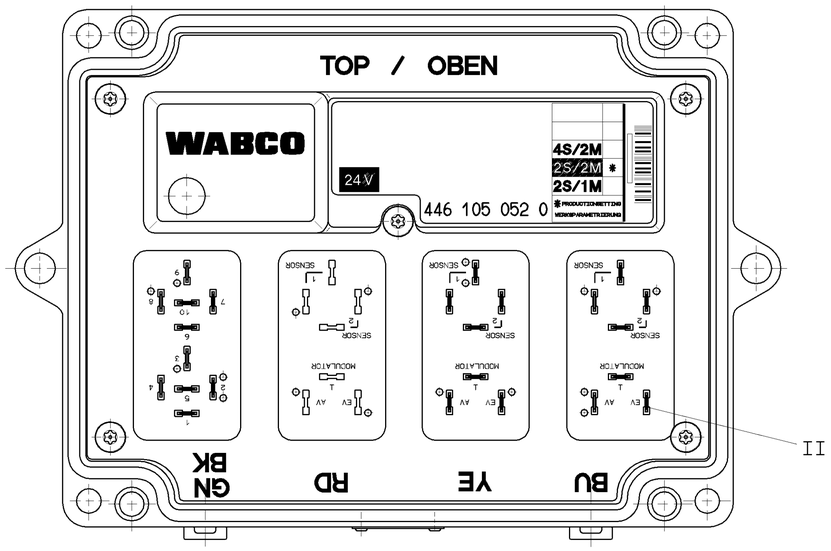

INSTALLATION POSITION
EINBAULAGE
POSITION D, INSTALLATION
POSIZIONI DI MONTAGGIO

4S 2M - 2S 1M (YE;BU)	446 105 539 2	446 105 012 4
	(2)	(1) (2)
CONFIGURATION OF THE SYSTEM SYSTEMKONFIGURATION CONFIGURATION DU SYSTEME CONFIGURAZIONE DEL SISTEMA	INSTALLATION ACCESSORIES INSTALLATIONSMATERIAL MATERI AUX D' INSTALLATION MATERIALE D' INSTALLAZIONE	HOUSING LOWER PART GEHAEUSEUNTERTEIL CORPS INFERIEUR CORPO INFERIERE

GENERAL SPECIFICATION: JED-334
FURTHER TECHNICAL DATA:
DOC. CODE: SHEET: TO

GENERAL TOLERANCES

CLASS 1)	RANGE OF NOMINAL DIMENSIONS (± mm) ≤50	>50 ≤180	>180 ≤400	>400	∢
FINE	0,5	1,0	1,5	2,0	± 3°
MEDIUM	1,0	2,0	3,0	4,0	
COARSE	2,0	3,5	5,0	6,5	

TAPPED HOLES ACC. ISO 4039 / JED-152
1) TOLERANCE CLASS APPLIED CROSSMARKED

DCN-NO.	REV.	DATE
061729	1× H	96-10-25
054579	1× G	94-11-01
054326	3× F	93-11-01
051393	1× E	93-04-15
049374	1× D	92-11-04
051318	1× C	92-09-02
049705	1× B	92-03-05
049649	A	91-11-26

CADAM-DRAWING COPYRIGHT
DATE SIGNATURE
DRAWN: 91-07-16 HIRT
CHECKED: 91-07-16 GUDAT
STANDARDIZATION: 91-07-16 PANTZER

WABCO
ABS-TRAILER-ELECTRONICS
ABS-ANHAENGER-ELEKTRONIK
ABS-REMORQUE-ELECTRONIQUE
ABS-RIMORCHIO-ELETTRICO

MASS 1 KG | SCALE 1:1 | SIZE A 1 | T.R.I. 142
PRODUCT IDENTIFICATION NO. 446 105 052 0
DOC. CODE 605 | SHEET 1/1
SHAPE CODE | REPLACEMENT FOR
100mm
EXPERT CODE 7 2 5
PRODUCT TYPE 0 2 X

TOUTE COMMUNICATION OU REPRODUCTION DE CE DOCUMENT, TOUTE EXPLOITATION OU COMMUNICATION DE SON CONTENU NON E PERMESSO CONSERVARE A TERZI O REPRODURRE QUESTO DOCUMENTO, NE UTILIZZARE IL CONTENUTO O RENDERLO COMUNICHE NON AUTORIZADAS POR ESCRITO DE DAMADES ET INTERETS. TOUS DROITS DE PROPRIETE INTELLECTUELLE ET INDUSTRIELLE RESERVES. NOTAMMENT EN MATIERE DE BREVET ET DE MODE, NOTRE DROIT DE DEPOT TOUTE UTILISATION OU COMMUNICATION DE CE DOCUMENT DA PARTE DI TERZI SENZA PRECEDENTE AUTORIZZAZIONE SCRITTA. TUTTI I DIRITTI DI PROPRIETÀ INTELLETTUALE E INDUSTRIALE SONO RISERVATI. IN MATERIA DI BREVETTI E DI MODELLI, NOSTRO DIRITTO DI DEPOSITO PER INVENZIONI O MODELLI DI UTILITÀ SUSCETTIBILI DI ESSERE PROTETTI. THIS DOCUMENT AND GIVING IT TO OTHERS AND THE USE OR COMMUNICATION OF THE CONTENTS THEREOF, ARE FORBIDDEN WITHOUT AUTHORITY. OFFENDERS ARE LIABLE TO DAMAGES. ALL RIGHTS ARE RESERVED IN THE EVENT OF GRANT OF PATENT OR REGISTRATION OF A UTILITY MODEL OR DESIGN. THIS DOCUMENT IS THE SUBJECT OF COPYRIGHT GEBRAUCHSMUSTER-EINTRAGUNG VORBEHALTEN.

1/929/016/5/04.93
6000/823