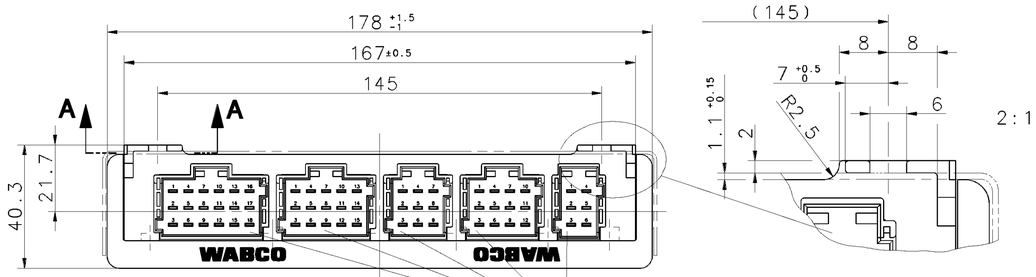

SEE DOCUMENT:
SIEHE DOKUMENT: 858 000 648 4 (DOC. CODE 607)
VOIR DOCUMENT: 858 000 649 4 (DOC. CODE 607)
VEDERE DOCUMENTO:

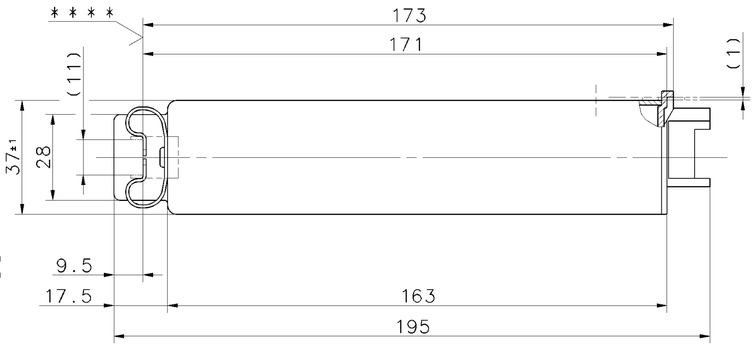

VOLTAGE :
SPANNUNG : 24V +8V -4V DC *
VOLTAGE :
VOLTAGGIO:

THERMAL RANGE OF APPLICATION :
THERM. ANWENDUNGSBEREICH : -40°...+75°C
GAMME D' APPLICATION THERMIQUE:
CAMPO DI APPLICAZIONE THERMICA:

STORING TEMPERATURE :
LAGERTEMPERATUR : -40°...+90°C *
TEMPERATURE D' UTILISATION :
TEMPERATURA DI ESERCIZIO :

PROTECT TYPE :
SCHUTZART : IP 30 (IEC 529)
MODE DE PROTECTION:
MODO DI PROTEZIONE:

MALE MULTIPOINT CONNECTOR: SURFACE PROTECTION :
MESSERLEISTE: OBERFLAECHENSCHUTZ : GAL AG 3
CONNECTEUR MALE MULTIBROCHE: PROTECTION DE SURFACE:
SPINE MULTIPA: PROTEZIONE SUPERFICIALE :

INSTALLATION POSITION : OPTIONAL
EINBAULAGE : BELIEBIG
POSITION D' INSTALLATION: QUELCONQUE
POSIZIONI DI MONTAGGIO : A SCELTA

FOR FURTHER DETAILS SEE PRODUCT SPECIFICATION
* FUER WEITERE DETAILS SIEHE PRODUKTSPEZIFIKATION

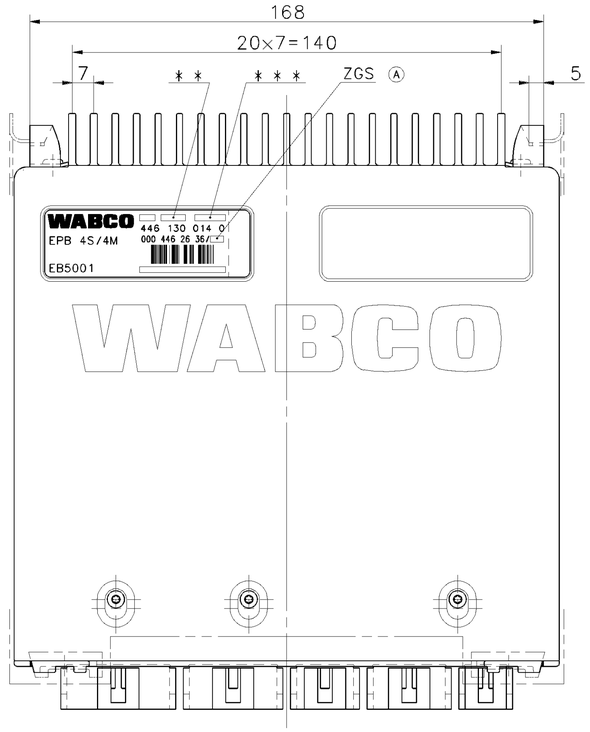

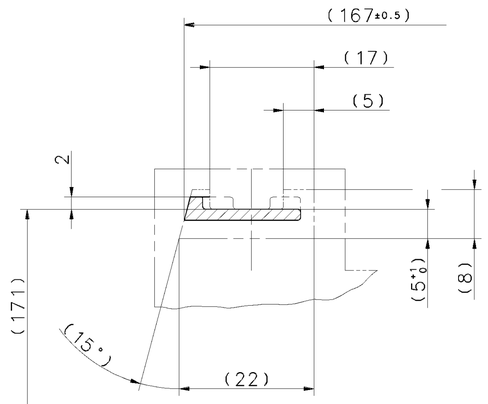

A - A 2:1

PID 10h:	Zugriffsberechtigung: Woerth, Kundendienst		
Name	Byte/Bit	EPB-Voreinstellung	Bedeutung
n.d.	3/0	0	n.d.
ASR-Taster	3/1	1	Abschaltung
n.d.	3/2	0	n.d.
n.d.	3/3	0	n.d.
Anhaengeransteuerung	3/4	1	vorhanden
Dauerbremseinbindung	3/5	1	vorhanden
Verschleissharmonisierung	3/6	1	vorhanden
Symbol-Fehlermemory	3/7	1	vorhanden
Fahrzeugtyp	4/0...3	0	4x2
EPB System	4/4...6	0b	4S/4M
n.d.	4/7	0b	n.d
Bremsenkennwert Zugfahrzeug	5	7Dh	Bandmitte
Voreilung Anhaenger	6	00h	0 bar .
Checksumme PID 10h	7	70h	INC aller Datenbytes (3..6)

PID 11h:	Zugriffsberechtigung: Woerth, Kundendienst		
Name	Byte/Bit	EPB-Voreinstellung	Bedeutung
Reifenabrollumfang VA	3	7Fh	3175mm
Reifenabrollumfang AA	4	7Fh	3175mm
Reifenabrollumfang ZA	5	0h	0mm
n.f.	6	FFh	s.n.v.
Checksumme PID 11h	7	FEh	INC aller Datenbytes (3..6)

DATE OF MANUFACTURE :
* * HERSTELLDATUM : JED-226
DATE DE FABRICATION :
DATA DI FABBRICAZIONE:

SERIAL NUMBER GREATER THAN : SEE CCT A
* * * FORTSCHRITTZAHL GROESSER ALS : SIEHE LEBENSLAUFBLATT
NUMERO DE SERIE PLUS GRAND QUE:
NUMERO DI SERIE PIU GRANDE DI :

SOFTWARE VERSION : SEE CCT A
SOFTWAREVERSION : SIEHE LEBENSLAUFBLATT
VERSION DU SOFTWARE :
VERSIONE DEL SOFTWARE:

AUXILIARY DIMENSION
(...) HILFSMASS
DIMENSION AUXILIAIRE
DIMENSIONE AUSILIARIA

* * * * SPRING DIAGRAM 2 SPRINGS
FEDERDIAGRAMM 2 FEDERN
DIAGRAMME DE RESSORT 2 RESSORTS
DIAGRAMMA DI MOLLA 2 MOLLE

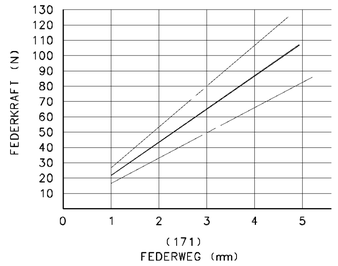

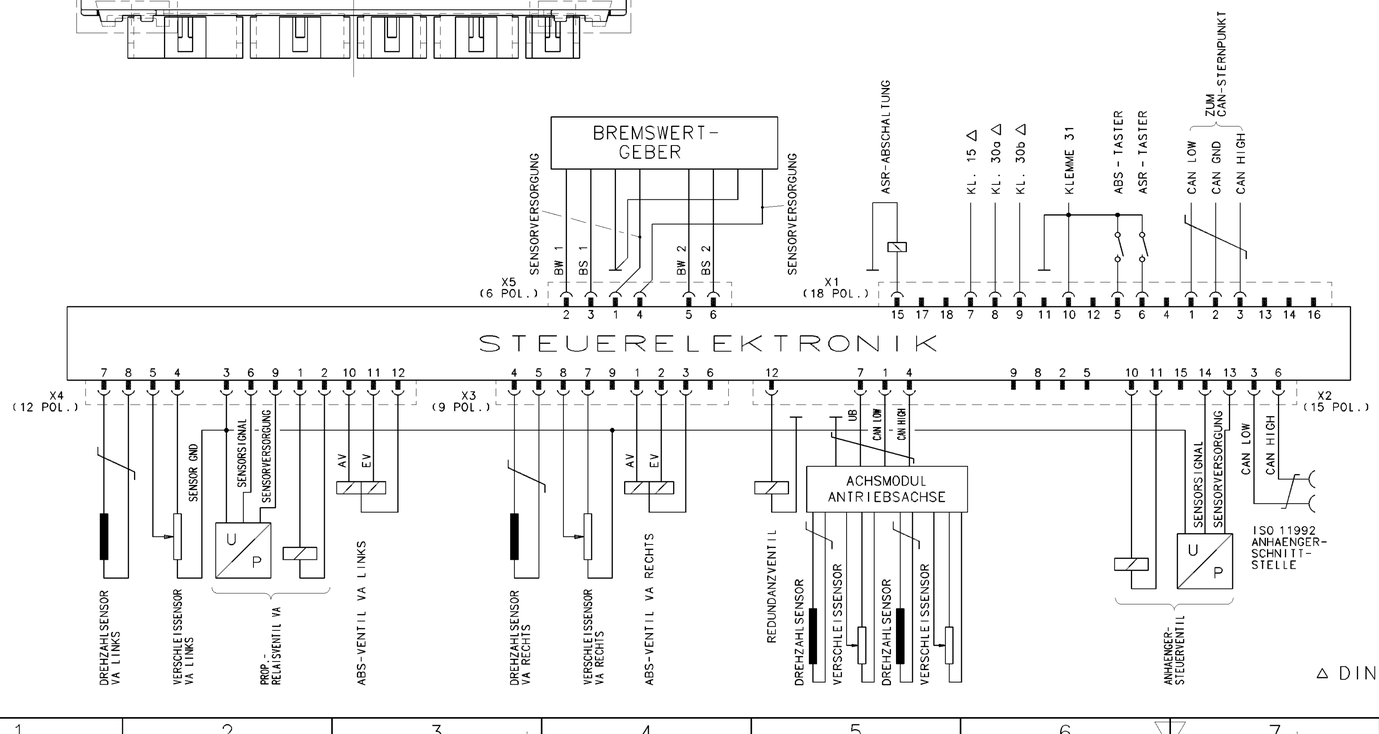

△ DIN 72552 BLATT 2

Mercedes-Benz AG EPB-Parameter

	Korrekturfeld
Dauerbremseinbindung :	
Bremsenkennwert Zugfahrzeug :	
Anhaengeransteuerung :	
Voreilung Anhaenger :	
Fahrzeugtyp :	
-zulaessige Reifentypen siehe Fahrzeugschein-	
Reifentyp VA :	
Reifentyp HA :	
Reifentyp ZA :	
(12345678)	942 584 23 38

GENERAL SPECIFICATION:	JED-334		
FURTHER TECHNICAL DATA:			
DOC. CODE:	SHEET:	TO	
GENERAL TOLERANCES			
CLASS 1)	RANGE OF NOMINAL DIMENSIONS (± mm) ≤50	>50 ≤180	>180 ≤400	>400
FINE	0,5	1,0	1,5	2,0
MEDIUM	1,0	2,0	3,0	4,0	± 3°
COARSE	2,0	3,5	5,0	6,5
TAPPED HOLES ACC. ISO 4039 / JED-152				
1) TOLERANCE CLASS APPLIED CROSSMARKED				

DCN-NO.	REV.	DATE
076964	3xA	01-02-05

100mm

CADAM-DRAWING COPYRIGHT	DATE	SIGNATURE
DRAWN: 99-10-20 PFENNIG		
CHECKED: 99-10-20 HEINRICH ST.		
STANDARDIZATION:		

WABCO

ELECTRONIC EPB
ELEKTRONIK EPB-ZENTRALMODUL
ELECTRONIQUE EPB 4S/4M
ELETRONNICA EPB

MASS	SCALE	PRODUCT IDENTIFICATION NO.	DOC. CODE	SHEET
KG	1:1 (2:1)	446 130 014 0	605	1/1
SIZE A 1	I.R.I. 142	SHAPE CODE	REPLACEMENT FOR	

EXPERT CODE 7 5 2

PRODUCT TYPE

ISSUE COMMUNICATION OU REPRODUCTION DE CE DOCUMENT, TOUTE EXPLOITATION OU COMMUNICATION DE SON CONTENU NON E PERMESSO CONSEGNARE A TERZI O RIPRODURRE QUESTO DOCUMENTO, NE UTILIZZARNE IL CONTENUTO O RENDERLO COMUNICHI SENZA AUTORIZZAZIONE SCRITTA. SONO RISERVATI I DIRITTI DI PROPRIETA' INTELLETTUALE. ISSUED TO OTHERS OR REPRODUCE THIS DOCUMENT, AND GIVING IT TO OTHERS AND THE USE OR COMMUNICATION OF THE CONTENTS THEREOF WITHOUT EXPRESS AUTHORITY IS PROHIBITED. ALL RIGHTS ARE RESERVED IN THE EVENT OF THE GRANTING OF A PATENT OR REGISTRATION OF A UTILITY MODEL OR DESIGN. THIS DOCUMENT IS THE SUBJECT OF COPYRIGHT.

0002/016/03/04.03
605/653