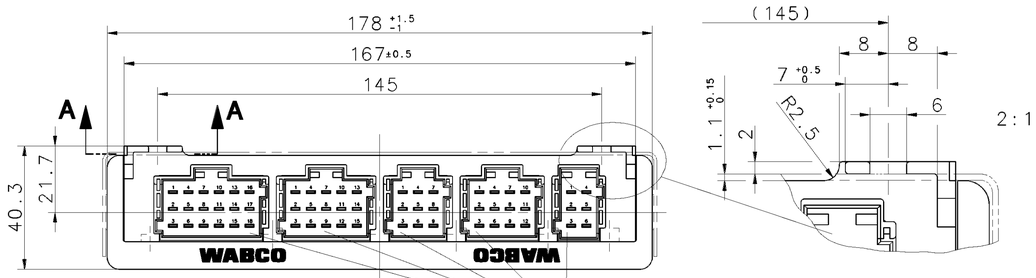

SEE DOCUMENT:
SIEHE DOKUMENT: 858 000 648 4 (DOC. CODE 607)
VOIR DOCUMENT: 858 000 649 4 (DOC. CODE 607)
VEDERE DOCUMENTO:

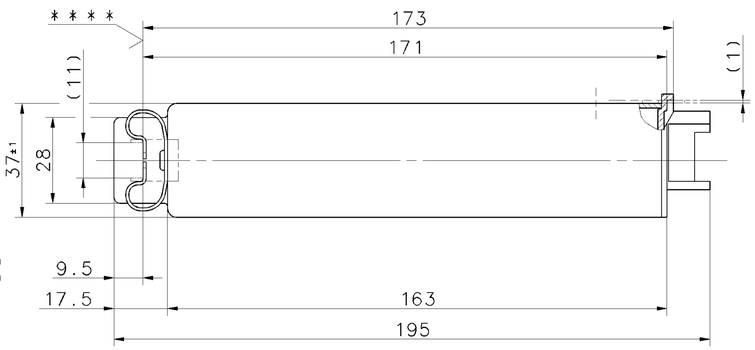

VOLTAGE :
SPANNUNG : 24V +8V -4V DC *
VOLTAGE :
VOLTAGGIO:

THERMAL RANGE OF APPLICATION :
THERM. ANWENDUNGSBEREICH : -40°...+75°C
GAMME D' APPLICATION THERMIQUE:
CAMPO DI APPLICAZIONE THERMICA:

STORING TEMPERATURE :
LAGERTEMPERATUR : -40°...+90°C *
TEMPERATURE D' UTILISATION :
TEMPERATURA DI ESERCIZIO :

PROTECT TYPE :
SCHUTZART : IP 30 (IEC 529)
MODE DE PROTECTION:
MODO DI PROTEZIONE:

MALE MULTIPOINT CONNECTOR: SURFACE PROTECTION :
MESSERLEISTE: OBERFLAECHENSCHUTZ : GAL AG 3
CONNECTEUR MALE MULTIBROCHE: PROTECTION DE SURFACE:
SPINE MULTIPA: PROTEZIONE SUPERFICIALE :

INSTALLATION POSITION : OPTIONAL
EINBAULAGE : BELIEBIG
POSITION D' INSTALLATION: QUELCONQUE
POSIZIONI DI MONTAGGIO : A SCELTA

FOR FURTHER DETAILS SEE PRODUCT SPECIFICATION
* FUER WEITERE DETAILS SIEHE PRODUKTSPEZIFIKATION

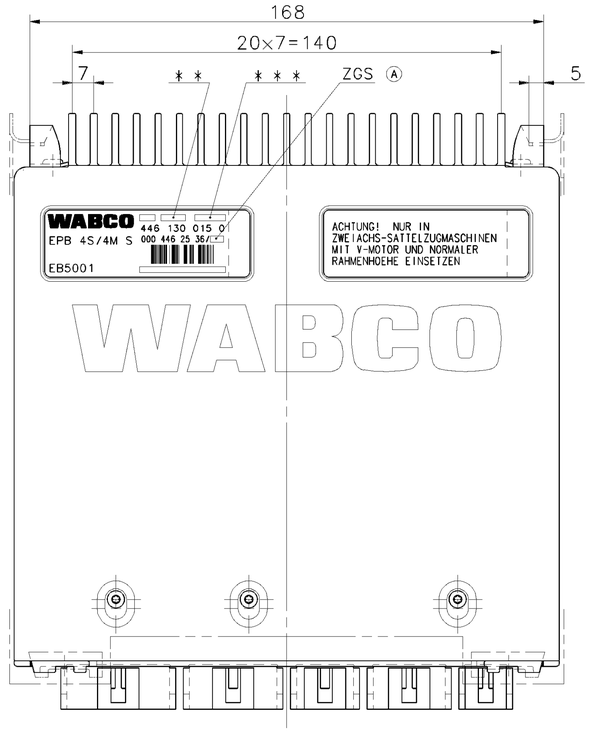

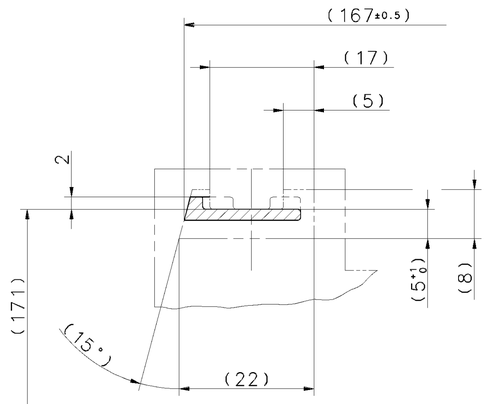

A - A 2:1

PID 10h:	Zugriffsberechtigung: Woerth, Kundendienst		
Name	Byte/Bit	EPB-Voreinstellung	Bedeutung
n.d.	3/0	0	n.d.
ASR-Taster	3/1	1	Abschaltung
n.d.	3/2	0	n.d.
n.d.	3/3	0	n.d.
Anhaengeransteuerung	3/4	1	vorhanden
Dauerbremseinbindung	3/5	1	vorhanden
Verschleissharmonisierung	3/6	1	vorhanden
Symbol-Fehlermemory	3/7	1	vorhanden
Fahrzeugtyp	4/0...3	5	4x2S mit Druckbegrenzung
EPB System	4/4...6	0b	4S/4M
n.d.	4/7	0b	n.d.
Bremsenkennwert Zugfahrzeug	5	7Dh	Bandmitte
Voreilung Anhaenger	6	00h	0 bar
Checksumme PID 10h	7	75h	INC aller Datenbytes (3..6)

PID 11h:	Zugriffsberechtigung: Woerth, Kundendienst		
Name	Byte/Bit	EPB-Voreinstellung	Bedeutung
Reifenabrollumfang VA	3	7Fh	3175mm
Reifenabrollumfang AA	4	7Fh	3175mm
Reifenabrollumfang ZA	5	0h	0mm
n.f.	6	FFh	s.n.v.
Checksumme PID 11h	7	FEh	INC aller Datenbytes (3..6)

DATE OF MANUFACTURE :
* * HERSTELLDATUM : JED-226
DATE DE FABRICATION :
DATA DI FABBRICAZIONE:

SERIAL NUMBER GREATER THAN : SEE CCT Ⓐ
* * * FORTSCHRITTZAHL GROESSER ALS : SIEHE LEBENSLAUFBLATT
NUMERO DE SERIE PLUS GRAND QUE:
NUMERO DI SERIE PIU GRANDE DI :

SOFTWARE VERSION : SEE CCT Ⓐ
SOFTWAREVERSION : SIEHE LEBENSLAUFBLATT
VERSION DU SOFTWARE :
VERSIONE DEL SOFTWARE:

AUXILIARY DIMENSION
(...) HILFSMASS
DIMENSION AUXILIAIRE
DIMENSIONE AUSILIARIA

* * * * SPRING DIAGRAM 2 SPRINGS
FEDERDIAGRAMM 2 FEDERN
DIAGRAMME DE RESSORT 2 RESSORTS
DIAGRAMMA DI MOLLA 2 MOLLE

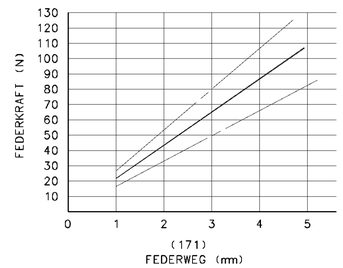

Mercedes-Benz AG	EPB-Parameter
	Korrekturfeld
Dauerbremseinbindung :	
Bremsenkennwert	
Zugfahrzeug :	
Anhaengeransteuerung :	
Voreilung Anhaenger :	
Fahrzeugtyp :	
-zulaessige Reifentypen siehe Fahrzeugschein-	
Reifentyp VA :	
Reifentyp HA :	
Reifentyp ZA :	
(12345678)	942 584 23 38

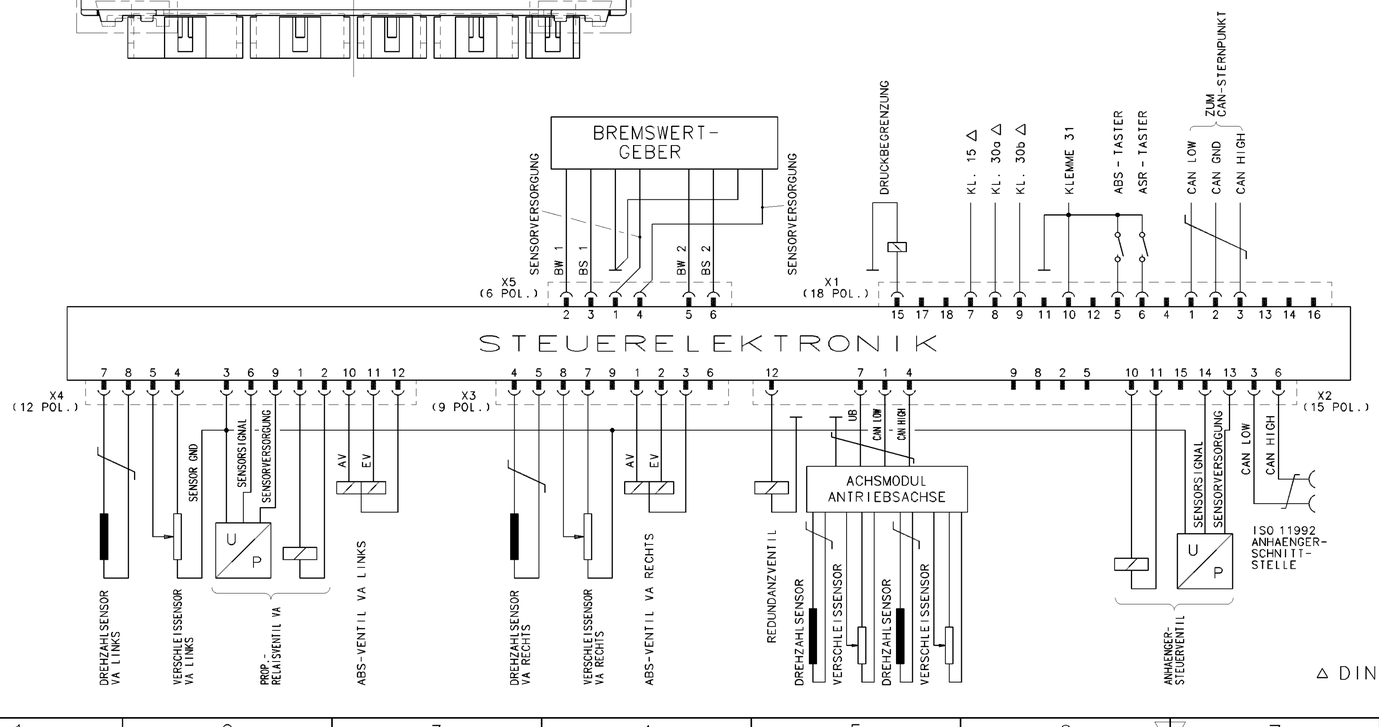

△ DIN 72552 BLATT 2

GENERAL SPECIFICATION:	JED-334		
FURTHER TECHNICAL DATA:			
DOC. CODE:	SHEET:	TO	
GENERAL TOLERANCES			
CLASS 1)	RANGE OF NOMINAL DIMENSIONS (± mm) ≤50	>50 ≤180	>180 ≤400	>400
FINE	0,5	1,0	1,5	2,0
MEDIUM	1,0	2,0	3,0	4,0	± 3°
COARSE	2,0	3,5	5,0	6,5
TAPPED HOLES ACC. ISO 4039 / JED-152				
1) TOLERANCE CLASS APPLIED CROSSMARKED				

DCN-NO.	REV.	DATE
076964	3xA	01-02-05

100mm

CADAM-DRAWING COPYRIGHT

DATE	SIGNATURE	DRAWN:
99-10-20		PFENNIG
99-10-20		HEINRICH ST.

CHECKED:
STANDARDIZATION:

WABCO

ELECTRONIC EPB
ELEKTRONIK EPB-ZENTRALMODUL
ELECTRONIQUE EPB 4S/4M S
ELETRONNICA EPB

MASS	SCALE	PRODUCT IDENTIFICATION NO.	DOC. CODE	SHEET
KG	1:1 (2:1)	446 130 015 0	605	1/1
SIZE	I.R.I.			
A 1	142			

SHAPE CODE
REPLACEMENT FOR

EXPERT CODE 7 5 2
PRODUCT TYPE

ISUTE COMMUNICATION OU REPRODUCTION DE CE DOCUMENT, TOUTE EXPLOITATION OU COMMUNICATION DE SON CONTENU NON E PERMESSO CONSEGNARE A TERZI O RIPRODURRE QUESTO DOCUMENTO, NE UTILIZZARNE IL CONTENUTO O RENDERLO COMUNICHI SENZA AUTORIZZAZIONE SCRITTA. IN CASO DI CONCESSIONE VALGONO I RELATIVI ACCORDI. ALLE ABS
NY SENT TIL TERCEPERSON, SAMT AT FORBYTTE EFTERLADE KOPIER, GIVES DETTE DOKUMENT TIL ANDRE EFTER AFTALE. I SAGER DER GIVES ALLE RETTIGHEDER I HENHOLD TIL GÆLDENDE AFTALER. ALLE RETTIGHEDER VEDRØRENDE DETTE DOKUMENT ER VORES EJENDOM. ALLE RETTIGHEDER VEDRØRENDE DETTE DOKUMENT ER VORES EJENDOM. ALLE RETTIGHEDER VEDRØRENDE DETTE DOKUMENT ER VORES EJENDOM.
WEITERGABE SOWIE VERVIELFÄLTIGUNG DIESER UNTERLAGE, VERWERTUNG UND MITTEILUNG IHRES INHALTS NICHT GESTATTET, SOWEIT NICHT AUSDRÜCKLICH ZUGESTANDEN. ZUWIDERHANDLUNGEN VERPFLICHTEN ZUM SCHADENSERSATZ. ALLE RECHTE FÜR DEN FALL DER PATENTERTEILUNG ODER EINTRAGUNG EINES GEBRAUCHSMUSTERS VORBEHALTEN.
NON È PERMESSO CONSEGNARE A TERZI O RIPRODURRE QUESTO DOCUMENTO, NE UTILIZZARNE IL CONTENUTO O RENDERLO COMUNICHI SENZA AUTORIZZAZIONE SCRITTA. IN CASO DI CONCESSIONE VALGONO I RELATIVI ACCORDI. ALLE ABS
COPYING OF THIS DOCUMENT AND GIVING IT TO OTHERS AND THE USE OR COMMUNICATION OF THE CONTENTS THEREOF ARE FORBIDDEN WITHOUT EXPRESS AUTHORITY. OFFENDERS ARE LIABLE TO THE PAYMENT OF DAMAGES. ALL RIGHTS ARE RESERVED IN THE EVENT OF THE GRANT OF A PATENT OR REGISTRATION OF A UTILITY MODEL OR DESIGN. THIS DOCUMENT IS THE SUBJECT OF COPYRIGHT.

V002/016/03/04.93
605/653