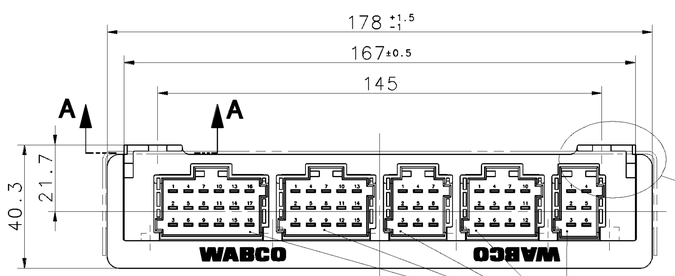

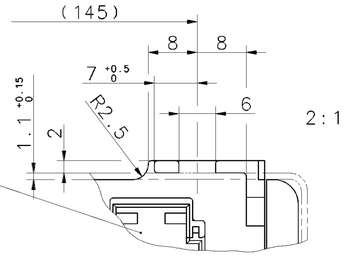

SEE DOCUMENT:
SIEHE DOKUMENT: 858 000 648 4 (DOC. CODE 607)
VOIR DOCUMENT: 858 000 649 4 (DOC. CODE 607)
VEDERE DOCUMENTO:

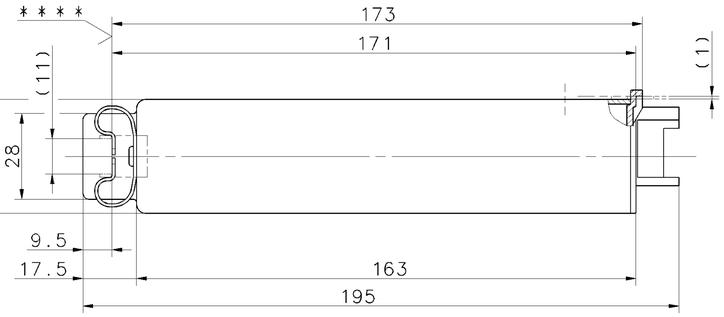

VOLTAGE :
SPANNUNG : 24V +8V -4V DC *
VOLTAGE :
VOLTAGGIO:

THERMAL RANGE OF APPLICATION :
THERM. ANWENDUNGSBEREICH : -40°...+75°C
GAMME D' APPLICATION THERMIQUE:
CAMPO DI APPLICAZIONE THERMICA:

STORING TEMPERATURE :
LAGERTEMPERATUR : -40°...+90°C *
TEMPERATURE D' UTILISATION :
TEMPERATURA DI ESERCIZIO :

PROTECT TYPE :
SCHUTZART : IP 30 (IEC 529)
MODE DE PROTECTION:
MODO DI PROTEZIONE:

MALE MULTIPOINT CONNECTOR: SURFACE PROTECTION :
MESSERLEISTE: OBERFLAECHENSCHUTZ : GAL AG 3
CONNECTEUR MALE MULTIBROCHE: PROTECTION DE SURFACE:
SPINE MULTIPA: PROTEZIONE SUPERFICIALE :

INSTALLATION POSITION : OPTIONAL
EINBAULAGE : BELIEBIG
POSITION D' INSTALLATION: QUELCONQUE
POSIZIONI DI MONTAGGIO : A SCELTA

FURTHER TECHNICAL DATA SEE PRODUCT SPECIFICATION
* WEITERE TECHNISCHE DATEN SIEHE PRODUKTSPEZIFIKATION
POUR AUTRES DONNEES TECHNIQUES VOIR PRODUCT SPECIFICATION
PER ULTERIORI DATI TECHNICI VERDERE SPECIFICA DI PRODOTTO

DATE OF MANUFACTURE :
* * HERSTELLDATUM : JED-226
DATE DE FABRICATION :
DATA DI FABBRICAZIONE:

SERIAL NUMBER GREATER THAN :SEE CCT
* * * FORTSCHRITTZAHL GROESSER ALS :SIEHE LEBENSLAUFBLATT
NUMERO DE SERIE PLUS GRAND QUE:
NUMERO DI SERIE PIU GRANDE DI :

SOFTWARE VERSION :SEE CCT
SOFTWAREVERSION :SIEHE LEBENSLAUFBLATT
VERSION DU SOFTWARE :
VERSIONE DEL SOFTWARE:

AUXILIARY DIMENSION
(...) HILFSMASS
DIMENSION AUXILIAIRE
DIMENSIONE AUSILIARIA

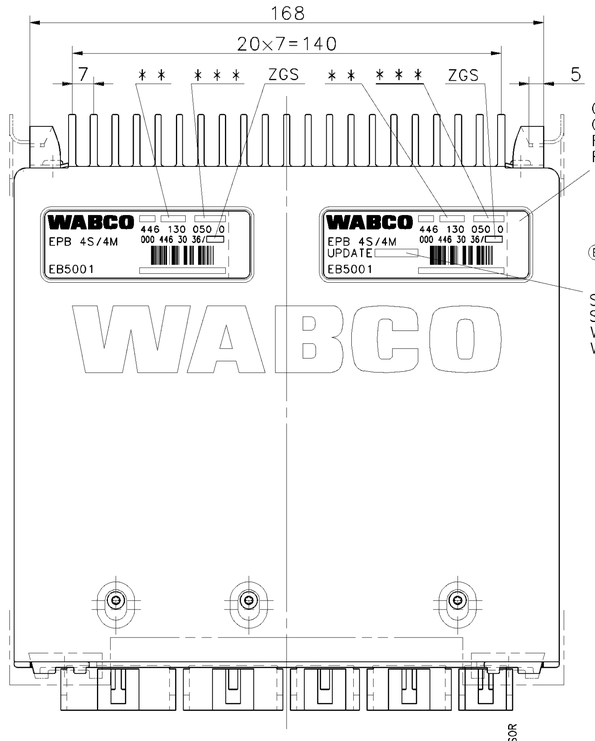

OPTIONAL WHEN SOFTWARE UPDATE
OPTIONAL BEI SOFTWAREUPDATE
FACULTATIF EN CAS DE MISE A JOUR DU LOGICIEL
FACOLTATIVO IN CASO DI AGGIORNAMENTO DEL SOFTWARE

Ⓑ

SOFTWARE VERSION
SOFTWAREVERSION
VERSION DU SOFTWARE
VERSION DEL SOFTWARE

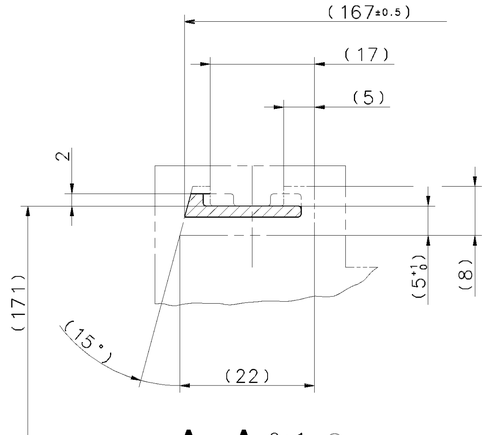

A - A 2:1 Ⓐ

SPRING DIAGRAM 2 SPRINGS
* * * * FEDERDIAGRAMM 2 FEDERN
DIAGRAMME DE RESSORT 2 RESSORTS
DIAGRAMMA DI MOLLA 2 MOLLE

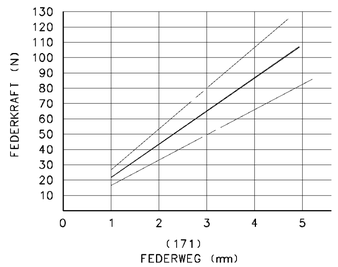

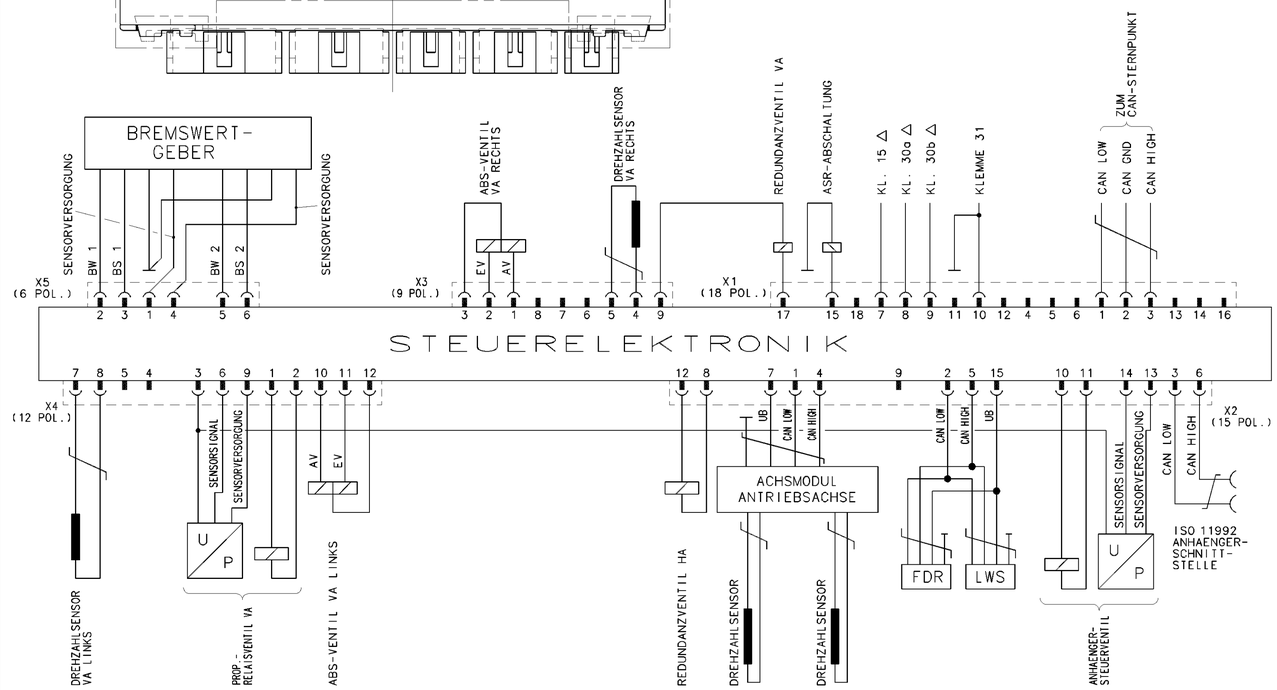

△ DIN 72552 BLATT 2

TOUTE COMMUNICATION OU REPRODUCTION DE CE DOCUMENT, TOUTE EXPLOITATION OU COMMUNICATION DE SON CONTENU OU RENSEIGNEMENTS EN RAPPORTANT LE CONTENU, SONT INTERDITES SAUF AUTORISATION ÉCRITE. TOUS DROITS DE PROPRIÉTÉ INTELLECTUELLE, DE DÉPOSE DE BREVET ET DE MODÈLE RÉSERVÉS.
WEITERGABE SowIE VERVIELFÄLTIGUNG DIESER UNTERLAGE, VERWERTUNG UND MITTEILUNG IHres INHALTS NICHT GESTATTET, SOWEIT NICHT AUSDRÜCKLICH ZugestANDEN. ZuWIDERHANDLungen VERPFLICHTEN zu SCHADENSERSATZ. ALLE RECHTE FÜR DEN FALL DER PATENTERTEILUNG ODER EINTRAGUNG VORBEHALTEN.
NON È PERMESSO CONDIVIDERE A TERZI O RIPRODURRE QUESTO DOCUMENTO, NE UTILIZZARNE IL CONTENUTO O RENDERNE NOTO IL CONTENUTO. SONO RISERVATI TUTTI I DIRITTI DERIVANTI DA BREVETTO O DA MODELLO DI UTILITÀ.
COPYING OF THIS DOCUMENT AND GIVING IT TO OTHERS AND THE USE OR COMMUNICATION OF THE CONTENTS THEREOF ARE FORBIDDEN UNLESS EXPRESSLY AUTHORIZED. ALL RIGHTS FOR WORK OR DESIGN CONSTITUTE A RIGHT OF THE SUBJECT OF COPYRIGHT.

GENERAL SPECIFICATION:	JED-334
FURTHER TECHNICAL DATA:	
DOC. CODE:	SHEET: TO

GENERAL TOLERANCES

CLASS 1)	RANGE OF NOMINAL DIMENSIONS (± mm) ≤50	>50 ≤180	>180 ≤400	>400
FINE	0,5	1,0	1,5	2,0
MEDIUM	1,0	2,0	3,0	4,0
COARSE	2,0	3,5	5,0	6,5

± 3°

TAPPED HOLES ACC. ISO 4039 / JED-152

1) TOLERANCE CLASS APPLIED CROSSMARKED

DCN-NO.	REV.	DATE
085844	1xB	03-01-23
082623	1xA	02-02-01

100mm

CADAM-DRAWING COPYRIGHT

DATE	SIGNATURE
DRAWN: 01-05-29	PFENNIG
CHECKED: 01-05-29	HEINRICH ST.
STANDARDIZATION:	

WABCO

ELECTRONIC EPB
ELEKTRONIK EPB-ZENTRALMODUL
ELECTRONIQUE EPB 4S/4M
ELETTRONICA EPB

MASS	SCALE	PRODUCT IDENTIFICATION NO.	DOC. CODE	SHEET
0.67 KG	1:1 (2:1)	446 130 050 0	605	1/1
SIZE A 1	I.R.I. 142		SHAPE CODE	REPLACEMENT FOR

EXPERT CODE 7 5 2

PRODUCT TYPE

1000/016/3/04.93

605/653