VOLTAGE:
SPANNUNG: 24V +8/-4 DC *

THERMAL RANGE OF APPLICATION:
THERM. ANWENDUNGSBEREICH: -40° ... +80° C

NON-OPERATING TEMPERATURE:
TEMPERATUR AUSSER BETRIEB: -40° ... +90° C *

PROTECT TYPE:
SCHUTZART: IP 30 (IEC 529)

MALE MULTIPOINT CONNECTOR: SURFACE PROTECTION: TINNED
MESSERLEISTE: OBERFLAECHENSCHUTZ: VERZINNT

FOR FURTHER DETAILS SEE PRODUCT SPECIFICATION
FUER WEITERE DETAILS SIEHE PRODUKTSPEZIFIKATION

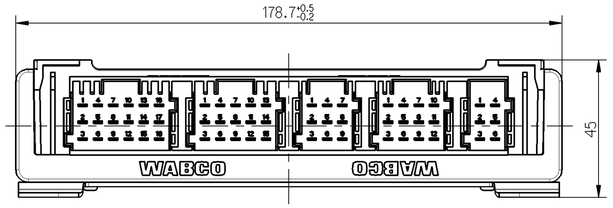

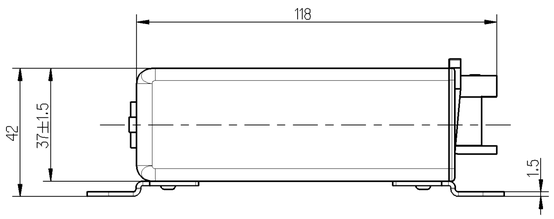

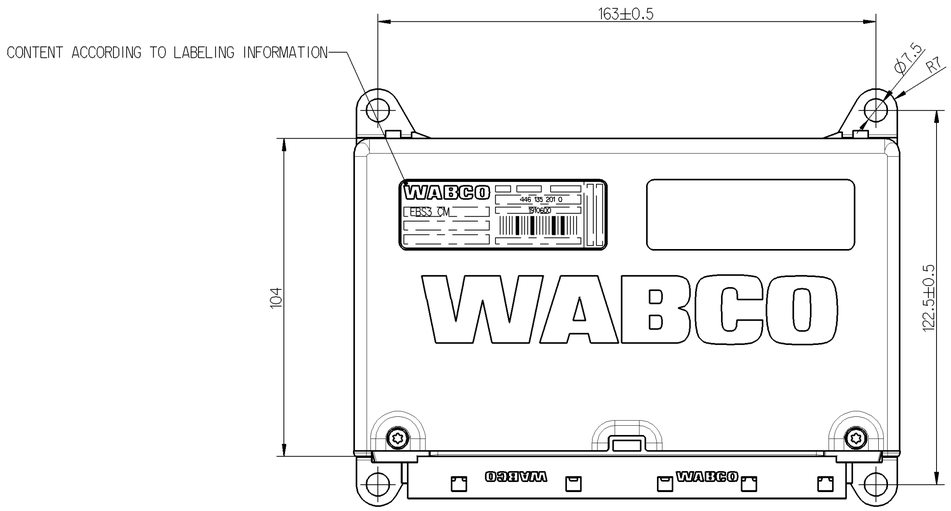

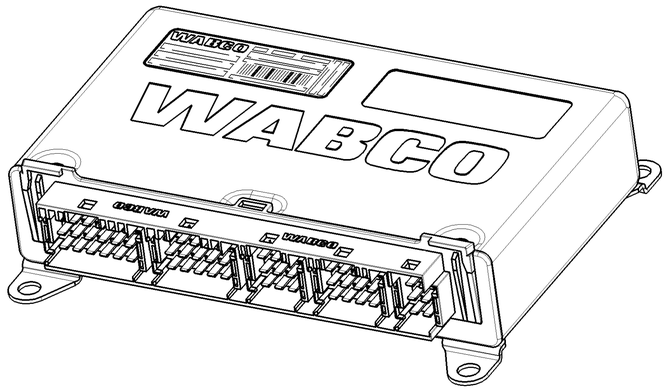

INSTALLATION POSITION:
EINBAULAGE:

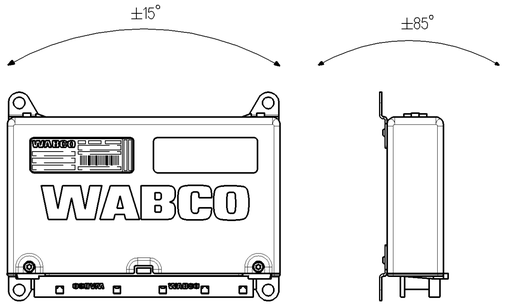

DEVIATING MOUNTING POSITIONS TO BE APPROVED BY WABCO
ABWEICHENDE EINBAULAGEN SIND MIT WABCO ABZUSTIMMEN

1:2

General Specification: JED-334-0						
Further Technical Data:						
Doc. Code:			Sheet:		To	
General Tolerances JED-261						
Class 1)	Range of Nominal Dimensions (± mm)					
	≤ 50	> 50 ≤ 180	> 180 ≤ 400	> 400		
Fine		0.5	1.0	1.5	2.0	
Medium	X	1.0	2.0	3.0	4.0	±3°
Coarse		2.0	3.5	5.0	6.5	
Tapped Holes acc.						
1) Tolerance Class Applied Crossmarked						

Copyright WABCO®

Date	Signature
Drawn	
2012-05-25	Slowinski
Checked	
2012-05-29	Suellmann
Expert	
Suellmann	

WABCO

ELECTRONIC
ELEKTRONIK EBS 3 CENTRAL MODULE

Mass	Scale	Material No.	Date of first issue: 2010-11-18		
0.5 KG	1:1 (1:2)	446 135 201 0	Doc.Code: 005	Language: DE	Sheet: 1/1
Size: A 1	CAD System: Pro/E		ECN-No.: -	Revision: -	Techn. Resp.: 6830
			Replacement for		

100mm

Tous droits réservés. Tout manquement à cette règle constitue un délit, évident et exposé par ailleurs à versement de dommages et intérêts. Tous droits réservés. Tout manquement à cette règle constitue un délit pénal et expose par ailleurs à versement de dommages et intérêts.

Weitergabe sowie Vervielfältigung dieser Unterlage, Verwertung und Mitteilung ihres Inhalts nicht gestattet, soweit nicht ausdrücklich zugestanden. Zuwiderhandlungen stellen offensichtlich Missbrauch dar und verpflichten zu Schadensersatz.

Non è permesso consegnare a terzi o riprodurre questo documento, né utilizzarne il contenuto o renderlo comunque noto a terzi, pena obbligo di risarcimento danni. Ogni violazione costituisce un evidente abuso e comporterà il relativo obbligo di risarcimento.

Copying of this document and giving it to others and the use or communication of the contents thereof, are forbidden without express authority. Contravention of this restriction will constitute an evident abuse and result in a liability to the payment of damages. All rights are reserved in the event of the grant of a patent or the registration of a utility model or design. The reserved rights include those arising from copyright.

Dfm: 446135201O_ ...005 / Verwendet / Used: V_054-335SAFB.A10 / Gepr. Approved / rel: V_054-335SAFB.A10