◁▷ SAFETY CHARACTERISTICS	2
◇ SIGNIFICANT CHARACTERISTICS	1

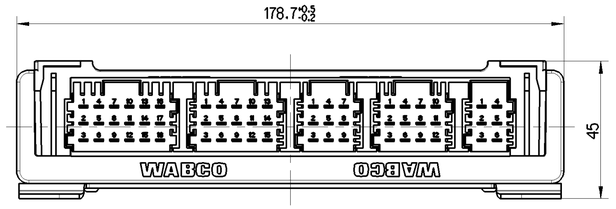

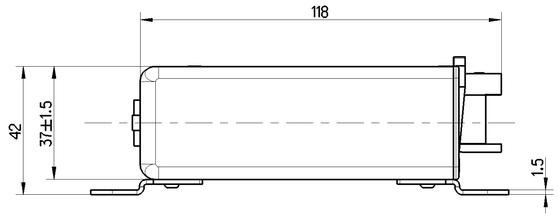

VOLTAGE:
SPANNUNG: 24V +8/-4 DC *

THERMAL RANGE OF APPLICATION:
THERM. ANWENDUNGSBEREICH: -40° ... +80° C

NON-OPERATING TEMPERATURE:
TEMPERATUR AUSSER BETRIEB: -40° ... +90° C *

PROTECT TYPE:
SCHUTZART: IP 30 (IEC 529)

MALE MULTIPOINT CONNECTOR: SURFACE PROTECTION: TINNED
MESSERLEISTE: OBERFLAECHENSCHUTZ: VERZINNT

FOR FURTHER DETAILS SEE PRODUCT SPECIFICATION
FUER WEITERE DETAILS SIEHE PRODUKTSPEZIFIKATION

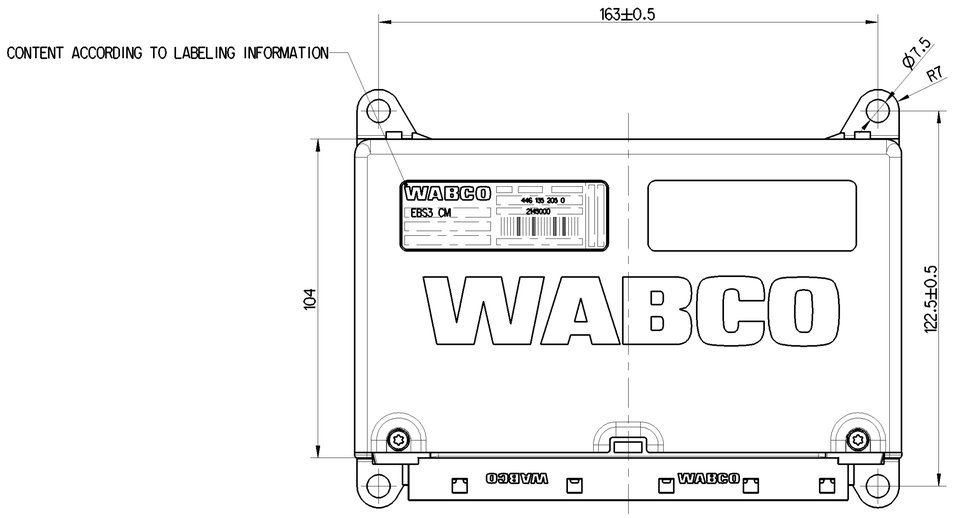

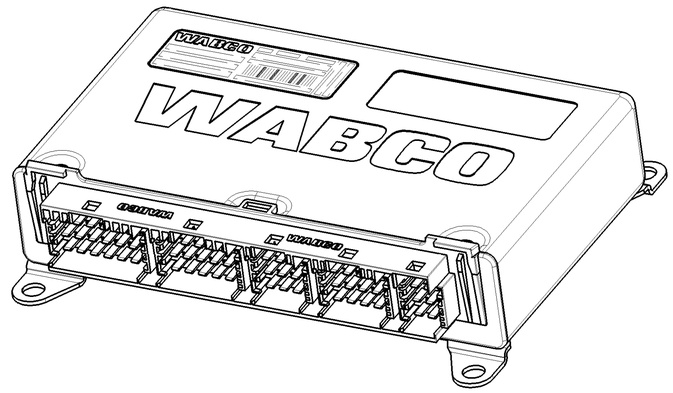

INSTALLATION POSITION:
EINBAULAGE:

DEVIATING MOUNTING POSITIONS TO BE APPROVED BY WABCO
ABWEICHENDE EINBAULAGEN SIND MIT WABCO ABZUSTIMMEN

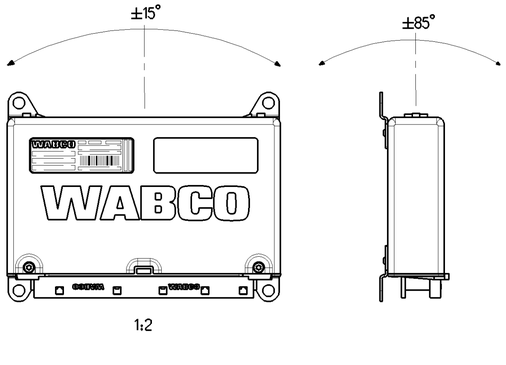

1:2

General Specification: JED-334-1 , Size ISO 14405 LP						
Further Technical Data:						
Doc. Code:			Sheet:		To	
General Tolerances JED-261						
Class 1)	Range of Nominal Dimensions (± mm) ≤ 50	> 50 ≤ 180	> 180 ≤ 400	> 400		
Fine		0.5	1.0	1.5	2.0	±1°
Medium	X	1.0	2.0	3.0	4.0	±3°
Coarse		2.0	3.5	5.0	6.5	
Tapped Holes acc.						
1) Tolerance Class Applied Crossmarked						

Copyright WABCO®

Date	Signature
Drawn 2017-09-06	Pfennig
Checked 2018-08-23	Bensch
Expert HECHT	

WABCO

ECU
ECU --EBS3.4 DAF

Mass	Scale	Material No.	Date of first issue: 2018-08-23		
0.5 KG	1:1 1:2	446 135 205 0	Doc.-Code 005	Language DE	Sheet 1/1
Size A 1	CAD System CREO				

ECN-No.	Revision	Techn. Resp.	Replacement for
-	-	6830	

100mm

Toute Communication ou reproduction de ce document, toute exploitation ou communication de son contenu sont interdites, sauf autorisation écrite. Tous droits de propriété industrielle réservés, notamment en matière de brevets et de modèles.
Weitergabe sowie Veröffentlichung dieser Unterlage, Verwertung und Mitteilung ihres Inhalts nicht gestattet, soweit nicht ausdrücklich zugelassen. Zuwiderhandlungen verpflichten zu Schadenersatz. Alle Rechte für den Fall der Patent- oder Gebrauchsmustereintragung vorbehalten.
Non è permesso consegnare o fare a chiunque ulteriori copie di questo documento, né utilizzare il contenuto o renderlo comunque noto a terzi senza esplicita autorizzazione. Ogni violazione comporta il risarcimento dei danni. Tutti i diritti derivanti da brevetti o modelli.
Copying of this document and giving it to others and the use or communication of the contents thereof, are forbidden without express authority. Offenders are liable to the payment of damages. All rights are reserved in the event of the grant of patent or registration of a utility model or design. This document is the subject of copyright.

Ersetzt durch / Replaced by: 446 135 205 0 / Version: 005 / Status: Approved / Erst. 2018-08-23