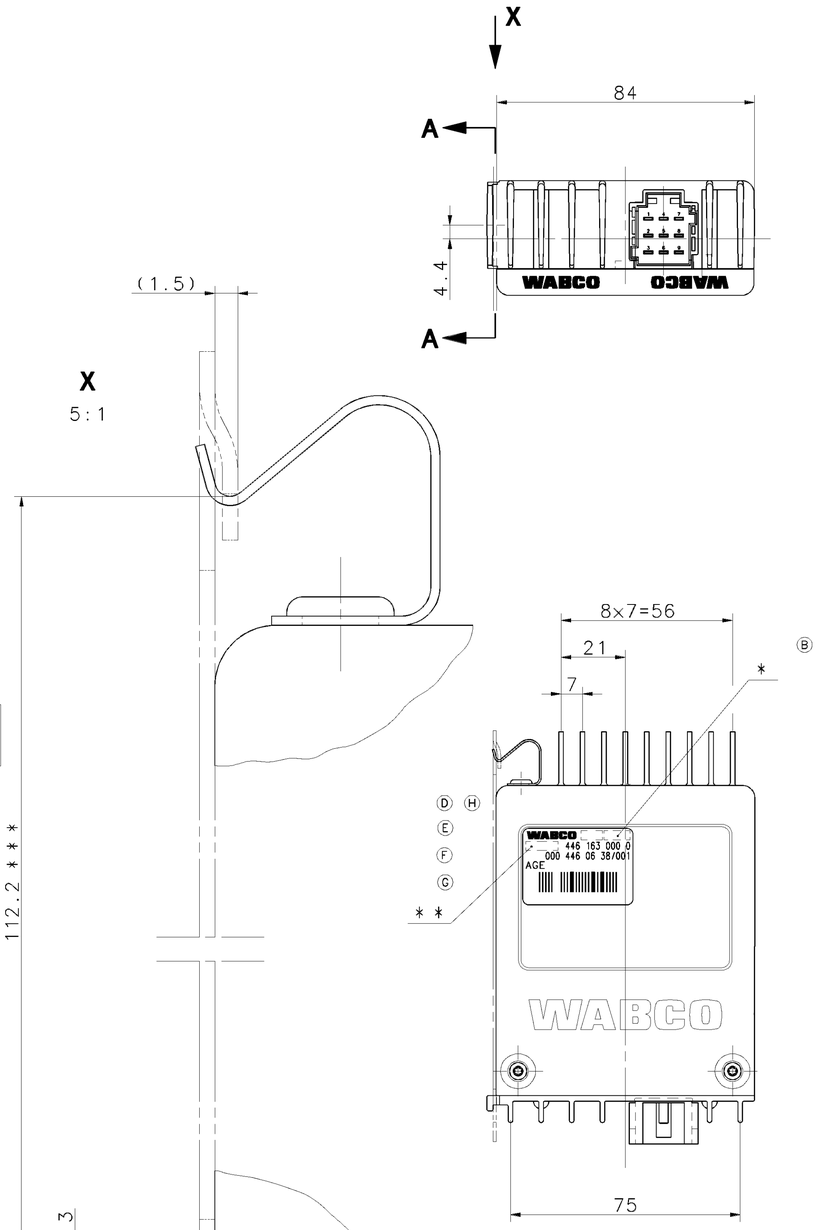

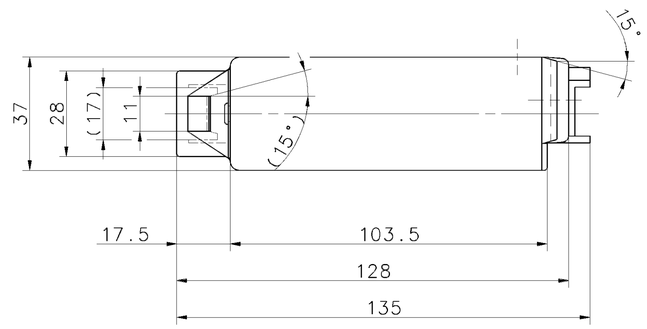

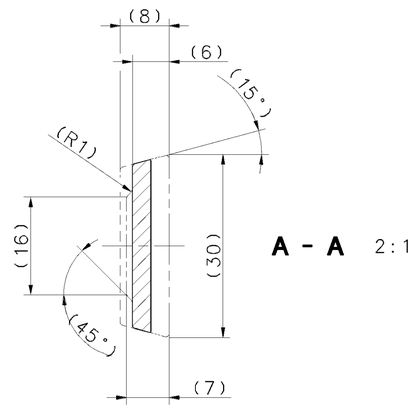

A - A 2:1

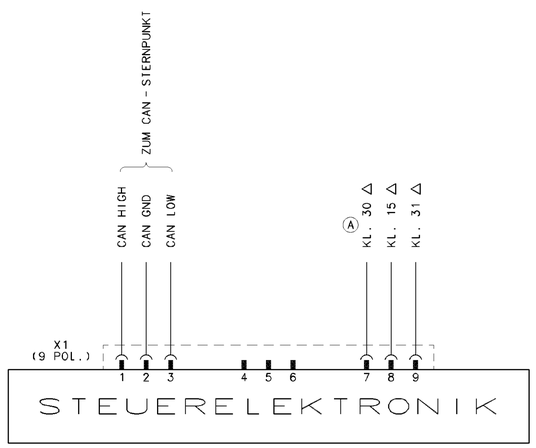

VOLTAGE :
SPANNUNG : 22V ... 30V DC
VOLTAGE :
VOLTAGGIO :

THERMAL RANGE OF APPLICATION :
THERM. ANWENDUNGSBEREICH : -40°C...+75°C
GAMME D' APPLICATION THERMIQUE:
CAMPO DI APPLICAZIONE THERMICA:

STORING TEMPERATURE :
LAGERTEMPERATUR : -40°C...+90°C Ⓓ
TEMPERATURE D' UTILISATION :
TEMPERATURA DI ESERCIZIO :

PROTECT TYPE :
SCHUTZART : IP 30 (IEC 529)
MODE DE PROTECTION:
MODO DI PROTEZIONE:

Ⓑ

MALE MULTIPOINT CONNECTOR: SURFACE PROTECTION :
MESSERLEISTE: OBERFLAECHENSCHUTZ : GAL AG 3
CONNECTEUR MALE MULTIBROCHE: PROTECTION DE SURFACE:
SPINE MULTIPA: PROTEZIONE SUPERFICIALE :

INSTALLATION POSITION : OPTIONAL
EINBAULAGE : BELIEBIG
POSITION D' INSTALLATION: QUELCONQUE
POSIZIONI DI MONTAGGIO : A SCELTA

DATE OF MANUFACTURE :
* HERSTELLDATUM : JED-226
DATE DE FABRICATION :
DATA DI FABBRICAZIONE:

Ⓑ Ⓒ Ⓓ Ⓔ Ⓕ Ⓖ Ⓗ
SERIAL NUMBER GREATER THAN :
* * FORTSCHRITTZAHL GROESSER ALS : 11000
NUMERO DE SERIE PLUS GRAND QUE:
NUMERO DI SERIE PIU GRANDE DI :

SOFTWARE VERSION : Ⓒ Ⓓ Ⓕ Ⓖ Ⓗ
SOFTWAREVERSION : 58
VERSION DU SOFTWARE :
VERSIONE DEL SOFTWARE:

Ⓖ SOFTWARE MAY BE ALTERED VIA SUITABLE PROGRAMMING DEVICE
DIE SOFTWARE KANN UEBER GEEIGNETES PROGRAMMIERGERAET GEAENDERT WERDEN
LE LOGICIEL PEUT ETRE MODIFIE PAR VOIE D\'APPAREIL APPROPRIE
E POSSIBILE CAMBIARE IL SOFTWARE CON UN APPARECCHIO ADATTO

(...) AUXILIARY DIMENSION
HILFSMASS
DIMENSION AUXILIAIRE
DIMENSIONE AUSILIARIA

Ⓑ
* * * SPRING DIAGRAM
FEDERDIAGRAMM
DIAGRAMME DE RESSORT
DIAGRAMMA DI MOLLA

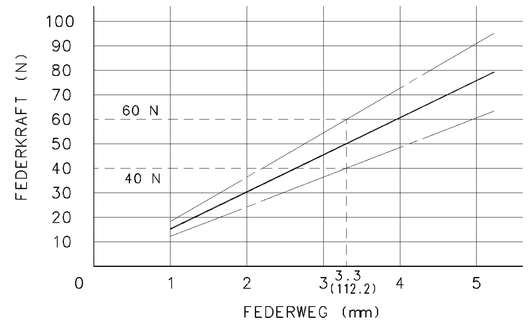

△ DIN 72552 BLATT 2

Ⓑ Ⓒ Ⓓ Ⓕ Ⓖ Ⓗ

Lieferung nur nach Zeichnung und/oder CAD-Daten sowie erprobtem, freigegebenem Muster. Keinerlei Aenderung ohne vorherige Freigabe durch die mit Aenderungsvermerk der Mercedes-Benz AG versehene(n) Zeichnung/CAD-Daten. Delivery only in accordance with drawing and/or CAD data, and tested and approved sample. No change without advance approval by the drawing/CAD data identified with the modification note by Mercedes-Benz AG.

Lf.Aend./Supp.rev.	Gewicht (kg) / Weight		CAD -	ZGS -	ED-KB -
-	-		Auftr.-Nr./Order No. -		

Pruefer/Checker	Datum/Date	Norm/Standard	Datum/Date	Abt./Dept.	Name	Datum/Date
-	-	-		-	-	-

Mercedes-Benz Benennung/Title
ELEKTRONIK AGE (EAS)
ELECTRONIC AGE (EAS)

Mercedes-Benz Sach-Nr./Basic number	System	Format	Blatt/Sheet
A 000 446 06 38	-	-	-

GENERAL SPECIFICATION: JED-334
FURTHER TECHNICAL DATA:
DOC. CODE: SHEET: TO

GENERAL TOLERANCES

CLASS 1)	RANGE OF NOMINAL DIMENSIONS (± mm) ≤50	>50 ≤180	>180 ≤400	>400	△
FINE	0,5	1,0	1,5	2,0	
MEDIUM	1,0	2,0	3,0	4,0	± 3°
COARSE	2,0	3,5	5,0	6,5	

TAPPED HOLES ACC. ISO 4039 / JED-152
1) TOLERANCE CLASS APPLIED CROSSMARKED

DCN-NO.	REV.	DATE
072352	4xH	00-01-13
068906	5xG	98-10-21
065251	4xF	98-02-25
065227	2xE	98-01-21
061798	5xD	97-04-15
061710	4xC	96-10-08
060309	5xB	96-06-03
057630	1xA	95-02-06

CADAM-DRAWING COPYRIGHT

DATE	SIGNATURE	
95-04-25	DRAWN: A. SCHULZ	
95-04-25	CHECKED: ROYLA/GUDAT	
95-04-25	STANDARDIZATION: THIELE	

WABCO

ELECTRONIC AGE
ELEKTRONIK AGE
ELECTRONIQUE AGE
ELETRONNICA AGE

MASS	SCALE	PRODUCT IDENTIFICATION NO.	DOC. CODE	SHEET
KG	1:1 (2:1,5:1)	446 163 000 0	605	1/1
SIZE A 1	T.R.I. 142	SHAPE CODE	REPLACEMENT FOR 884 903 296 0/94-03-21	

100mm

EXPERT CODE 7 6 8

PRODUCT TYPE

TOUTE COMMUNICATION OU REPRODUCTION DE CE DOCUMENT, TOUTE EXPLOITATION OU COMMUNICATION DE SON CONTENU NON E PERMESSO CONSEGNARE A TERZI O RIPRODURRE QUESTO DOCUMENTO, NE UTILIZZARNE IL CONTENUTO O RENDERE ESPLICITO SENZA AUTORIZZAZIONE SCRITTA. IN CASO DI CONCESSIONE DI BREVETTO O DI REGISTRAZIONE DI UN MODELLO DI UTILITÀ, RISERVA DI TUTTI I DIRITTI DERIVANTI DA WEITERGABE SOWIE VERVIELFÄLTIGUNG DIESER UNTERLAGE, VERWERTUNG UND MITTEILUNG IHres INHALTS NICHT GESTATTET SOWEIT NICHT AUSDRÜCKLICH ZUGESTANDEN. ZUM ERFINDUNGS- UND GEBRAUCHSMUSTERSCHUTZ ANMELDUNGEN BEFUGT. IM FALLE DER ERTEILUNG WIRD DIESE DOKUMENTATION DER SELBSTSCHUTZ UNTERSTELLT. SPERRVERMERK BEACHTEN. DOCUMENTATION SUBJECT TO COPYRIGHT. ALL RIGHTS RESERVED. NOT TO BE DISTRIBUTED OR REPRODUCED WITHOUT PERMISSION. COPYRIGHT OF PATENT OR REGISTRATION OF A UTILITY MODEL OR DESIGN THIS DOCUMENT IS THE SUBJECT OF COPYRIGHT

1000/016/31/04.93
605/653