TRUCK:

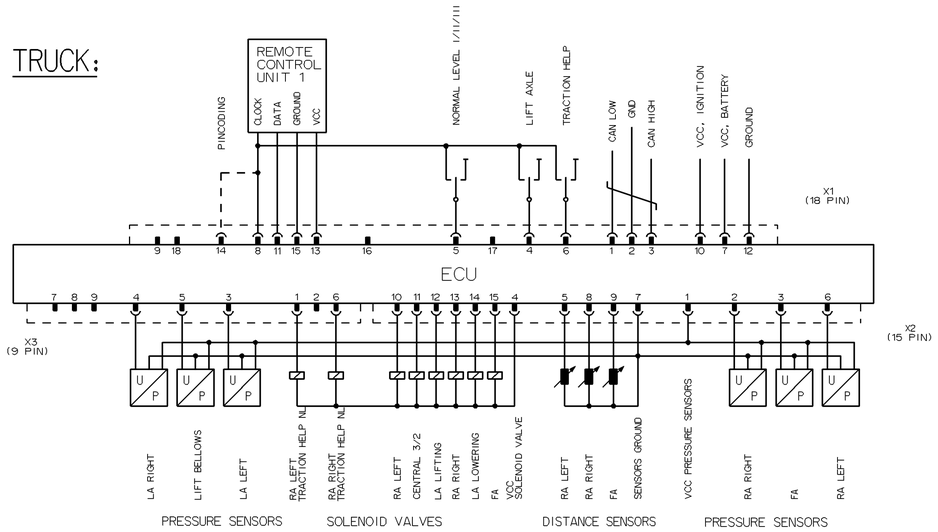

BUS:

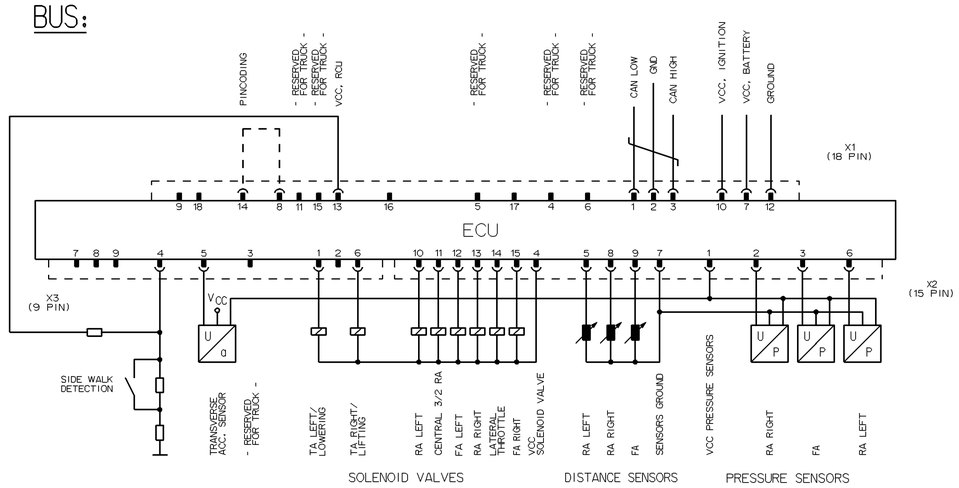

THERMAL RANGE OF APPLICATION:
THERMISCHER ANWENDUNGSBEREICH: -40°C ... +75°C
GAMME D'APPLICATION THERMIQUE:
CAMPO TERMICO D'APPLICAZIONE:

STORAGE TEMPERATURE:
LAGERTEMPERATUR: -40°C ... +90°C (+95°C 2 h)
TEMPERATURE DE STOCKAGE:
TEMPERATURA DI IMMAGAZZINAMENTO:

DEGREE OF PROTECTION:
SCHUTZART: IP 40 (IEC 529)
DEGRE DE PROTECTION:
GRADO DI PROTEZIONE:

FINISHING VARNISH ON THE PRINTED BOARD:
UEBERZUGSLACK AUF DER LEITERPLATTE: JED-543
VERNIS ENDUIT SUR CARTE IMPRIMEE:
VERNICE DI RIVESTIMENTO SULLA PIASTRA STAMPTA:

① DATE OF MANUFACTURE:
HERSTELLDATUM: JED-226
DATE DE FABRICATION:
DATA DI FABRICAZIONE:

② SERIAL NUMBER GREATER THAN:
FORTSCHRITTZAHL GROESSER ALS: 15.000 Ⓔ
NUMERO DE SERIE PLUS GRAND QUE:
NUMERO DI SERIE PIU GRANDE DI:

③ INSPECTION MARK:
PRUEFZEICHEN: e1 032063 Ⓕ
MARQUE DE CONTROLE:
STAMPA DI COLLAUDO:

④ REQUIRED SPRING CONTACT HOUSING (E.G.):
ERFORDERLICHES FEDERKONTAKTGEHAEUSE (Z.B.):
BOITIER POUR LES CONTACTS ELASTIQUES REQUIS (P.E.):
NECESSARIO CORPO PER CONTATTI ELASTICI (P.E.):
AMP 964561-1 (X1)
AMP 964561-2 (X2)
AMP 964561-4 (X3)

⑤ REQUIRED SPRING CONTACTS (E.G.):
ERFORDERLICHE FEDERKONTAKTE (Z.B.): AMP 927779-3
CONTACTS ELASTIQUES REQUIS (P.E.):
CONTATTI ELASTICI NECESSARII (P.E.):

⑥ NOTE: PLEASE DO NOT TOUCH THE MALE MULTIPOINT CONNECTOR CONTACTS
HINWEIS: MESSERKONTAKTE BITTE NICHT BERUEHREN
NOT: S.V.P. NE PAS TOUCHER LES CONTACTS DU CONNECTEUR MALE MULTIBROCHE
NOTA: PER FAVORE NON TOCCARE I CONTATTI DEL CONNETTORE MASCHIO MULTIPLO

SOFTWARE VERSION:
SOFTWAREVERSION: F.2.0.4f Ⓔ
VERSION DU SOFTWARE:
VERSIONE DEL SOFTWARE:

FURTHER TECHNICAL DATA SEE PRODUCT SPECIFICATION
WEITERE TECHNISCHE DATEN SIEHE PRODUKTSPEZIFIKATION (INDEX BEACHTEN)
POUR AUTRES DONNEES TECHNIQUES VOIR SPECIFICATION DU PRODUIT
PER ULTERIORI DATI TECNICI VEDERE SPECIFICA DI PRODOTTO
446 170 208 0 (DOC. CODE 435)

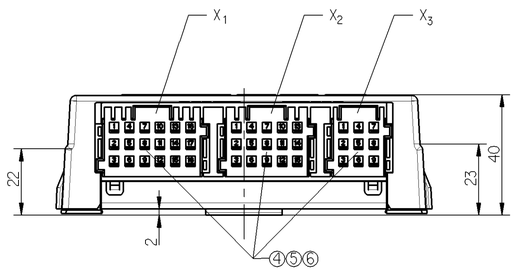

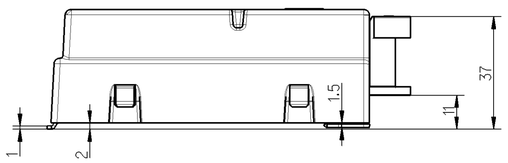

VOLTAGE:
SPANNUNG: 16 V ... 32 V DC
TENSION:
TENSIONE:

NOMINAL VOLTAGE:
NENNSPANNUNG: 24 V DC
TENSION NOMINALE:
TENSIONE NOMINALE:

TEST VOLTAGE:
PRUEFSPANNUNG: 27.6 V ± 0.4 V DC
TENSION D'ESSAY:
TENSIONE DI PROVA:

MAX. QUIESCENT CURRENT VIA KL.30 (KL.15 OFF):
MAX. RUHESTROM UEBER KL.30 (KL.15 AUS): 0.5 mA

MAX. CURRENT VIA KL.30:
MAX. STROM UEBER KL.30: 4.0 A

INSTALLATION POSITION:
EINBAULAGE:
POSITION D'INSTALLATION:
POSIZIONE DI MONTAGGIO:

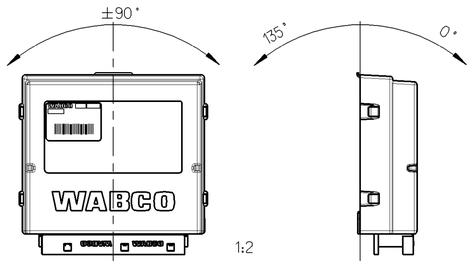

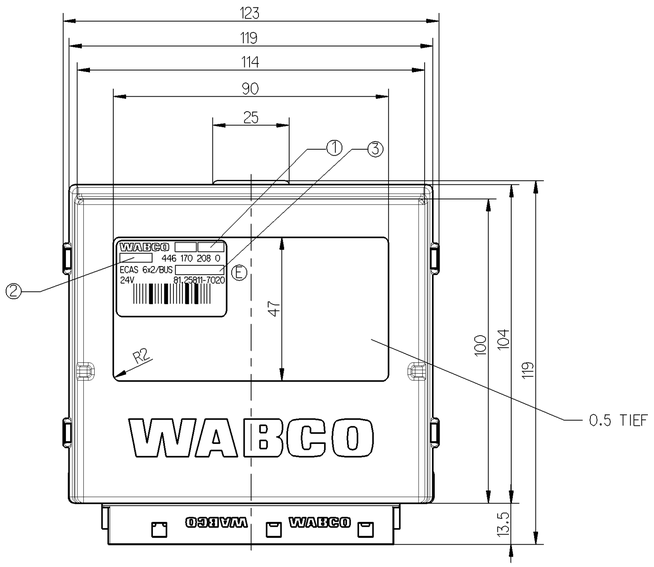

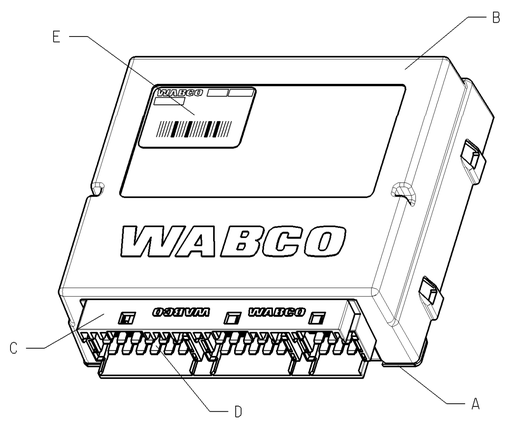

A	ZINC COATED STEEL	JED-585-2
B	ABS	JED-465-5
C	PBT GF20 YELLOW	JED-375-1
D	TIN-PLATED COPPER	JED-570-545
E	POLYESTER	

OCN-No.	Rev.	Date
110044	1xF	2006-06-15
095017	3xE	05-03-11
089098	1x0	04-03-04

State of Revision

General Specification: JED-334-0
Further Technical Data:
Doc. Code: Sheet: To

General Tolerances JED-261

Class 1)		Range of Nominal Dimensions (± mm) ≤ 50	> 50 ≤ 180	> 180 ≤ 400	> 400	∢
Fine		0.5	1.0	1.5	2.0	±3°
Medium	X	1.0	2.0	3.0	4.0	
Coarse		2.0	3.5	5.0	6.5	

Tapped Holes acc.
1) Tolerance Class Applied Crossmarked

Copyright WABCO ®

Date	Signature
Drawn 2003-02-20	LEHRMANN
Checked 2003-02-20	SCHWARZER
Expert Schwarzer	

WABCO

ELECTRONIC
ELEKTRONIC ECAS 6x2/BUS CAN
ELECTRONIQUE
ELETTRONICA

Mass	Scale	Material No.	WABCO Id. No.: 4461702080		
0.280 KG	1:1 (1:2)	446 170 208 0	Doc. Code 605	Language en/de fr/it	Sheet 1/1
Size A 1	TRI 620		Function Code	CAD System Pro/E	Prod.Type 0 1 X

Replacement for 884 906 959 0

100mm

Tout Communication ou reproduction de ce document, toute exploitation ou communication de son contenu sont interdites, sauf accord exprès. Tout manquement à cette règle constitue un délit civil et expose son auteur au versement de dommages et intérêts. Tous droits réservés en cas de délivrance de brevet ou d'enregistrement d'un modèle d'utilité.

Weitergabe sowie Vervielfältigung dieser Unterlage, Verwertung und Mitteilung ihres Inhalts nicht gestattet, soweit nicht ausdrücklich zugestanden. Zuwiderhandlungen stellen strafrechtlichen Missbrauch dar und verpflichten zu Schadensersatz. Alle Rechte für den Fall der Patenterteilung oder Gebrauchsmustereintragung vorbehalten.

Non è permesso consegnare o farci o riprodurre questo documento, né utilizzare il contenuto o renderlo comunque noto a terzi senza autorizzazione esplicita. Ogni infrazione costituisce un illecito civile e comporta il risarcimento dei danni subiti. Tutti i diritti sono riservati in caso di rilascio di brevetto o registrazione di modello di utilità.

Copying of this document and giving it to others and the use or communication of the contents thereof, are forbidden without express authority. Offenders are liable to the payment of damages. All rights are reserved in the event of the grant of a patent or registration of a utility model or design. This document is the property of WABCO.