A	ZINC COATED STEEL	JED-585-2
B	ABS	JED-465-5
C	PBT GF20	JED-375-1
D	TIN-PLATED COPPER	JED-570-545
E	POLYESTER	

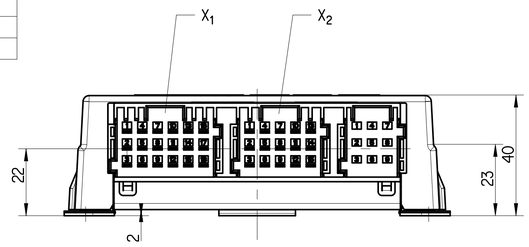

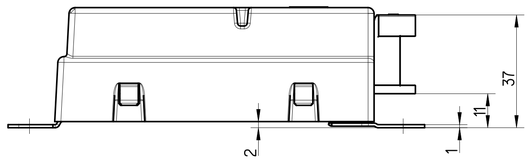

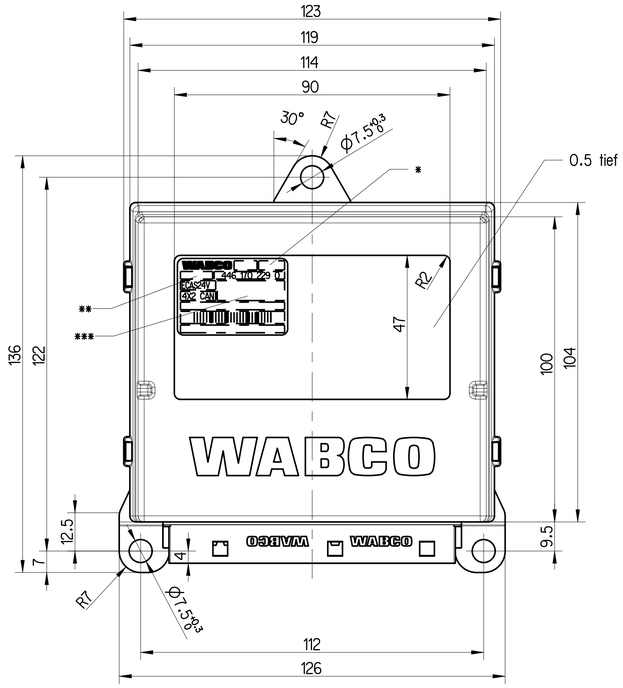

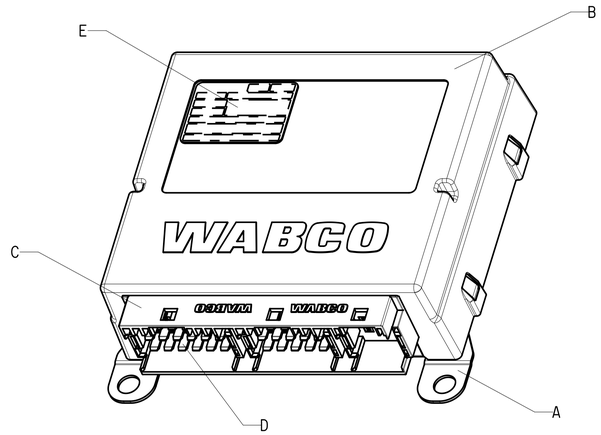

DATE OF MANUFACTURE:
* HERSTELLDATUM: JED-226
DATE DE FABRICATION:
DATA DI FABRICAZIONE:

SERIAL NUMBER GREATER THAN:
** FORTSCHRITTZAHL GROESSER ALS: 0
NUMERO DE SERIE PLUS GRAND QUE:
NUMERO DI SERIE PIU GRANDE DI:

INSPECTION MARK:
*** PRUEFZEICHEN: (E1) 10R-062063 (A)
MARQUE DE CONTROLE:
STAMPA DI COLLAUDO:

VOLTAGE:
SPANNUNG: 22 V ... 32 V DC
TENSION:
TENSIONE:

THERMAL RANGE OF APPLICATION:
THERMISCHER ANWENDUNGSBEREICH: -40°C ... +75°C
GAMME D'APPLICATION THERMIQUE:
CAMPO TERMICO D'APPLICAZIONE:

STORAGE TEMPERATURE:
LAGERTEMPERATUR: -40°C ... +90°C
TEMPERATURE DE STOCKAGE:
TEMPERATURA DI IMMAGAZZINAMENTO:

DEGREE OF PROTECTION:
SCHUTZART: IP 30 (IEC 529)
DEGRE DE PROTECTION:
GRADO DI PROTEZIONE:

FURTHER TECHNICAL DATA SEE PRODUCT SPECIFICATION:
WEITERE TECHNISCHE DATEN SIEHE PRODUKTSPEZIFIKATION
(INDEX BEACHTEN): 446 170 229 0 (DOC. CODE 035)
POUR AUTRES DONNEES TECHNIQUES VOIR SPECIFICATION DU PRODUIT:
PER ULTERIORI DATI TECNICI VEDERE SPECIFICA DI PRODOTTO:

FINISHING VARNISH ON THE PRINTED BOARD:
UEBERZUGSLACK AUF DER LEITERPLATTE: JED-543
VERNIS ENDUIT SUR CARTE IMPRIMEE:
VERNICE DI RIVESTIMENTO SULLA PIASTRA STAMPTA:

INSTALLATION POSITION:
EINBAULAGE:
POSITION D'INSTALLATION:
POSIZIONE DI MONTAGGIO:

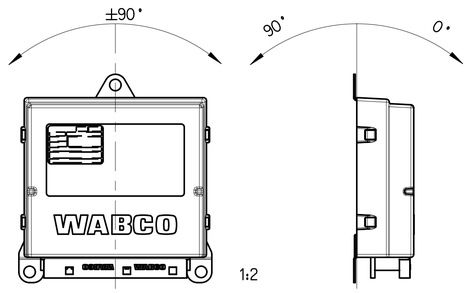

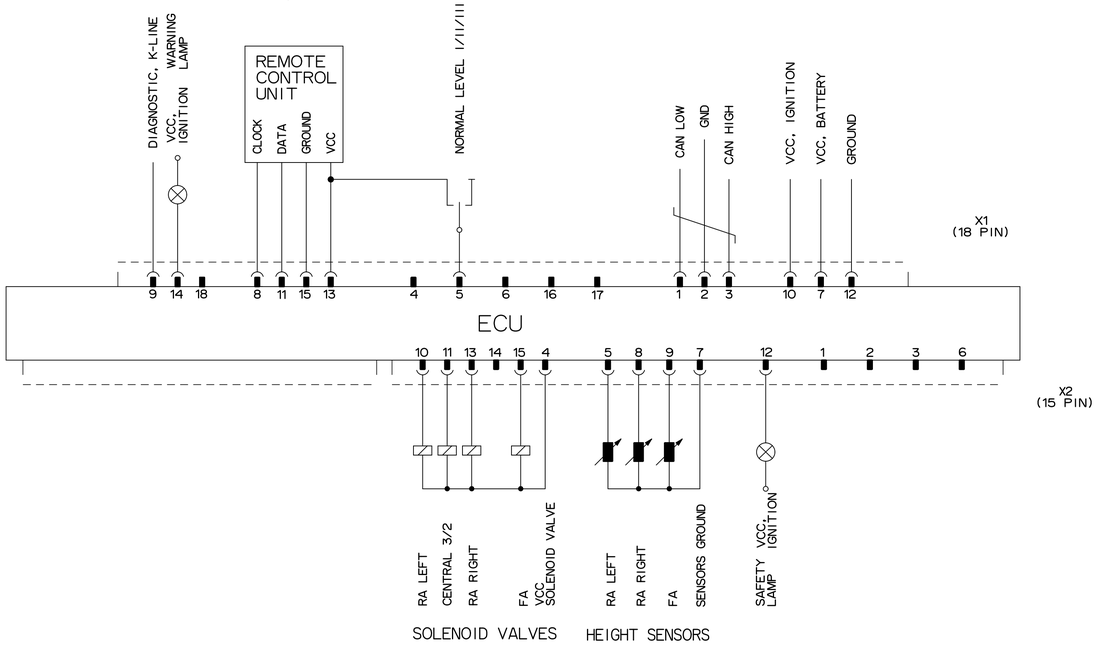

General Specification:	JED-334-0				
Further Technical Data:					
Doc. Code:		Sheet:		To	
General Tolerances JED-261					
	Range of Nominal Dimensions (± mm)				
Class 1)	≤ 50	> 50 ≤ 180	> 180 ≤ 400	> 400	∡
Fine	0.5	1.0	1.5	2.0	
Medium X	1.0	2.0	3.0	4.0	±3°
Coarse	2.0	3.5	5.0	6.5	
Tapped Holes acc.					
1) Tolerance Class Applied Crossmarked					

Copyright WABCO®

Date	Signature
Drawn 2025-09-16	Heyda
Checked 2025-09-25	Lucas
Expert JOVERS	

WABCO

ELECTRONIC
ELEKTRONIK ECAS 4x2 CAN
ELECTRONIQUE
ELETTRONICA

Mass	Scale	Material No.	Date of first issue: 2013-01-16		
0.280 KG	1:1 (1:2)	446 170 229 0	Doc.Code 005	Language ML	Sheet 1/1
Size A 1	CAD System Pro/E	ECN-No. 517727	Revision 1x A	Techn. Resp. 6650	Replacement for 446 170 211 0

100mm

Non è permesso consegnare o terzi o riprodurre questo documento, né utilizzare il contenuto o renderlo comunque noto a terzi senza autorizzazione della WABCO. Tutti i diritti derivanti da brevetti o modelli, così come quelli derivanti da marchi o copyright, sono riservati in caso di concessione o registrazione.
È fatta riserva di tutti i diritti derivanti da brevetti o modelli.

Non a permesso consegnare o terzi o riprodurre questo documento, ne utilizzare il contenuto o renderlo comunque noto a terzi senza autorizzazione della WABCO. Tutti i diritti derivanti da brevetti o modelli, così come quelli derivanti da marchi o copyright, sono riservati in caso di concessione o registrazione.
È fatta riserva di tutti i diritti derivanti da brevetti o modelli.

Toute Communication ou reproduction de ce document, toute exploitation ou communication de son contenu sont interdites, sauf autorisation. Tous droits de propriété industrielle réservés, notamment en matière de brevets et de modèles.

Weitergabe sowie Vervielfältigung dieser Unterlage, Verwertung und Mitteilung ihres Inhalts nicht gestattet, soweit nicht ausdrücklich zugesichert. Zuwiderhandlungen verpflichten zu Schadensersatz. Alle Rechte für den Fall der Patenterteilung oder Gebrauchsmustereintragung vorbehalten.

Copying of this document and giving it to others and the use or communication of the contents thereof, are forbidden without express authority. Offenders are liable to the payment of damages. All rights are reserved in the event of the grant of patent or registration of a utility model or design. The document is the subject of copyright.