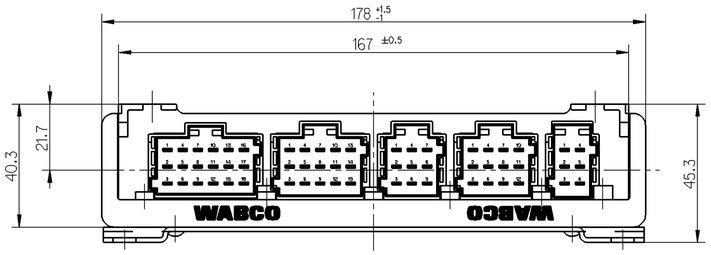

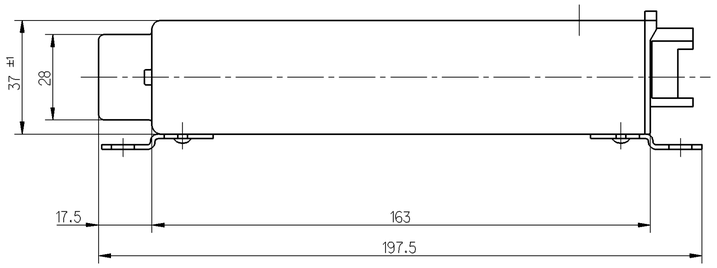

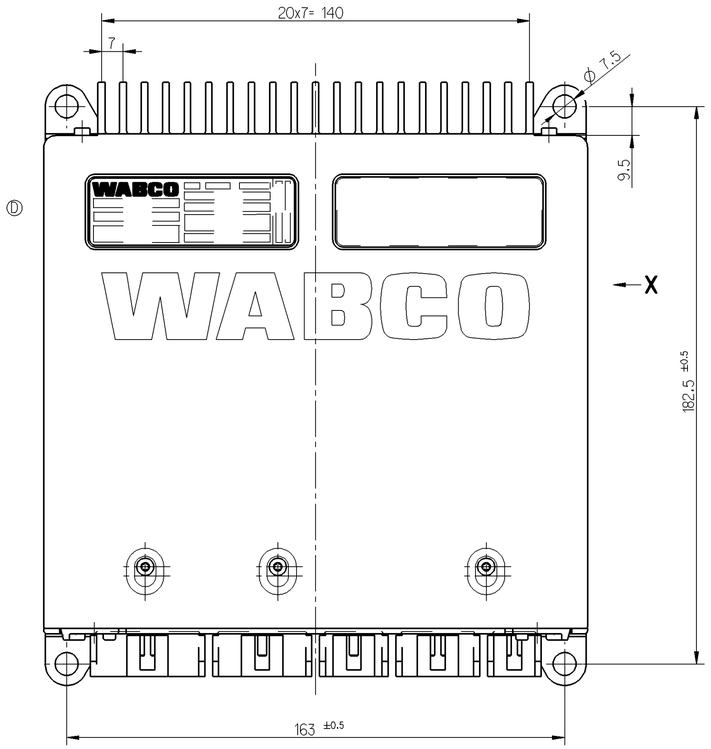

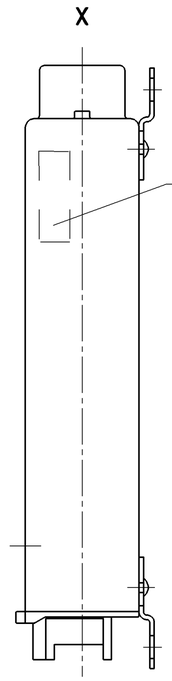

AREA PROVIDED FOR INTERIM LABEL (FOR WABCO PURPOSE ONLY)
BEREICH FUER INTERIMSAUFKLEBER (NUR BEI WABCO)

VOLTAGE:
SPANNUNG: 20V ... 30V

THERMAL RANGE OF APPLICATION:
THERM. ANWENDUNGSBEREICH: -40°C ... + 70°C

NON-OPERATING TEMPERATURE:
TEMPERATUR AUSSER BETRIEB: -40°C ... + 90°C

PROTECT TYPE:
SCHUTZART: IP 30 (IEC 529)

MALE MULTIPOINT CONNECTOR: SURFACE PROTECTION: TINNED
MESSERLEISTE: OBERFLAECHENSCHUTZ: VERZINNT

WABCO LABEL / CUSTOMER LABEL:
CONTENTS SEE DOCUMENT "LABELING INFORMATION" (446 190 011 0 DOC. 922)
WABCO-KENNZEICHNUNG / KUNDEN- KENNZEICHNUNG:
INHALT SIEHE DOKUMENT "LABELING INFORMATION" (446 190 011 0 DOC. 922)

SERIAL NUMBER GREATER THAN:
FORTSCHRITTZAHL GROESSER ALS: 13000

FOR FURTHER TECHNICAL DATA SEE PRODUCT SPECIFICATION
WEITERE TECHNISCHE DATEN SIEHE PRODUKTSPEZIFIKATION

INSTALLATION POSITION:
EINBAULAGE:

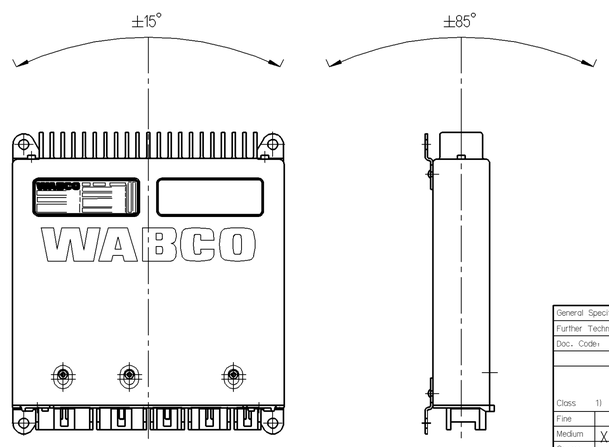

General Specification: JED-334-0 , Size ISO 14405-1 E						
Further Technical Data:						
Doc. Code:		Sheet:		To		
General Tolerances JED-261						
		Range of Nominal Dimensions (± mm)				
Class 1)		≤ 50	> 50 ≤ 180	> 180 ≤ 400	> 400	∢
Fine		0.5	1.0	1.5	2.0	
Medium	X	1.0	2.0	3.0	4.0	±3°
Coarse		2.0	3.5	5.0	6.5	
Tapped Holes acc.						
1) Tolerance Class Applied Crossmarked						

Copyright WABCO®

Date	Signature
Drawn 2013-04-24	Pfennig
Checked 2013-05-02	Grimm
Expert KUNTZE	

WABCO

ELECTRONIC DOOR CONTROL UNIT MTS-EX
ELEKTRONIK

Mass	Scale	Material No.	Date of first issue: 2005-07-18		
0.8 KG	1:1	446 190 011 0	Doc.Code	Language	Sheet
Size	CAD System		005	DE	1/1
A 1	Pro/E	ECN-No. 161124 / Revision 3x D / Techn. Resp. 6590_E	Replacement for		

100mm

Toute Communication ou reproduction de ce document, toute exploitation ou communication de son contenu sont interdites, sauf autorisation expresse. Tout manquement à cette règle constitue un délit, rendant le signataire du fautif au versement de dommages et intérêts. Ceci concerne en particulier les droits de brevet, de marque et de modèle.

Weitergabe sowie Vervielfältigung dieser Unterlage, Verwertung und Mitteilung ihres Inhalts nicht gestattet, soweit nicht ausdrücklich zugestanden. Zuwiderhandlungen ziehen einen Schadenersatzanspruch nach sich. Dies betrifft insbesondere Patent-, Gebrauchsmuster- und Geschmacksmusterrechte.

Non è permesso consegnare o farci o riprodurre questo documento, né utilizzarne il contenuto o renderlo comunque noto a terzi senza autorizzazione esplicita. Ogni inadempienza comporta un obbligo di risarcimento di danni. Questo riguarda in particolare diritti di brevetto e comporta il rispetto delle norme sulla proprietà.

Copying of this document and giving it to others and the use or communication of the contents thereof, are forbidden without express authority. Contravention of this restriction will constitute an evident abuse and result in a liability to the payment of damages. All rights are reserved in the event of the grant of patent or registration of a utility model or design. The relevant is the date of receipt.