A	ZINC COATED STEEL	JED-585-2
B	Al	JED-562
C	PA 6.6 15%GF	JED-688-1
D	TIN PLATED BRASS	JED-570-300
E	POLYCARBONAT	JED-726

<1>	SAFETY CHARACTERISTICS
<2>	SIGNIFICANT CHARACTERISTICS

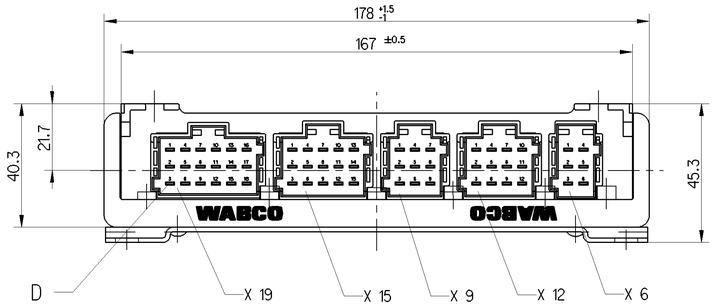

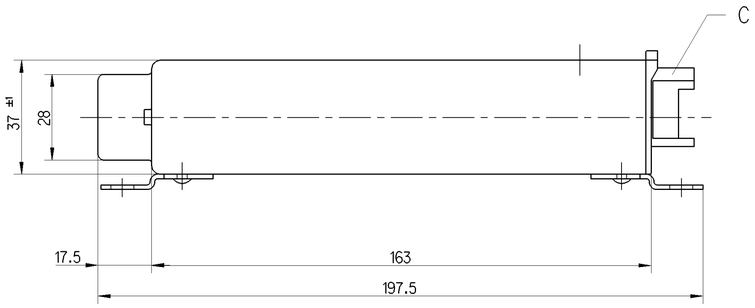

VOLTAGE:
SPANNUNG: 20V ... 30V

THERMAL RANGE OF APPLICATION:
THERM. ANWENDUNGSBEREICH: -40°C ... + 70°C

NON-OPERATING TEMPERATURE:
TEMPERATUR AUSSER BETRIEB: -40°C ... + 90°C

PROTECT TYPE:
SCHUTZART: IP 30 (IEC 529)

MALE MULTIPOINT CONNECTOR: SURFACE PROTECTION: TINNED
MESSERLEISTE: OBERFLAECHENSCHUTZ: VERZINNT

WABCO LABEL / CUSTOMER LABEL:
CONTENTS SEE DOCUMENT "LABELING INFORMATION" (446 190 021 0 DOC. 922)
WABCO-KENNZEICHNUNG / KUNDEN- KENNZEICHNUNG:
INHALT SIEHE DOKUMENT "LABELING INFORMATION" (446 190 021 0 DOC. 922)

SERIAL NUMBER GREATER THAN: SEE CONFIGURATION CONTROL TABLE
FORTSCHRITTZAHL GROESSER ALS: SIEHE LEBENSLAUFBLATT

FOR FURTHER TECHNICAL DATA SEE PRODUCT SPECIFICATION
WEITERE TECHNISCHE DATEN SIEHE PRODUKTSPEZIFIKATION

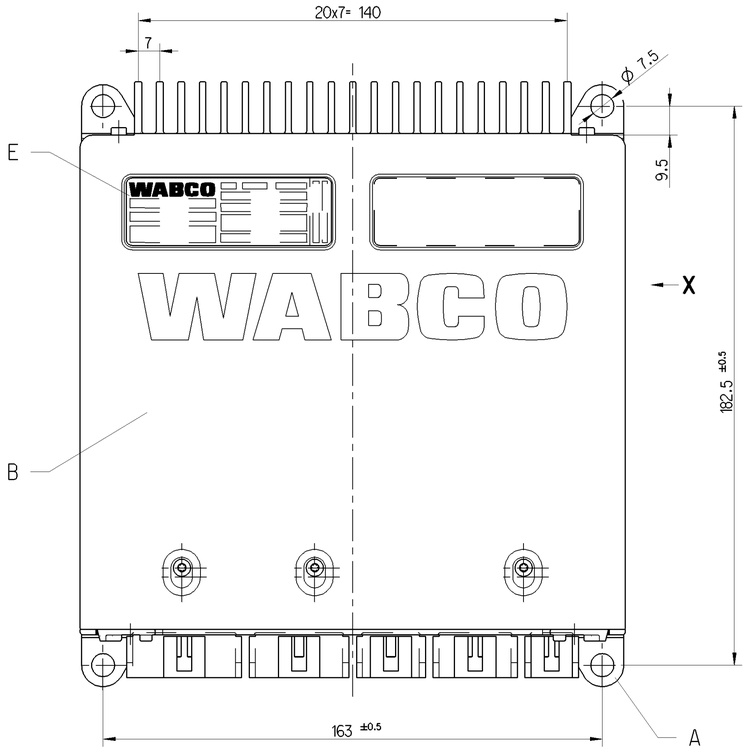

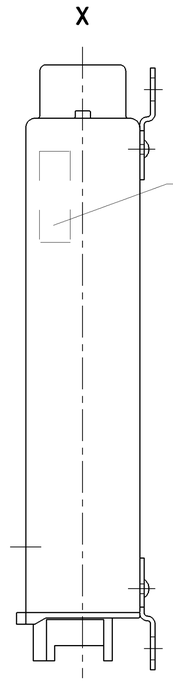

AREA PROVIDED FOR INTERIM LABEL (FOR WABCO PURPOSE ONLY)
BEREICH FUER INTERIMSAUFKLEBER (NUR BEI WABCO)

INSTALLATION POSITION:
EINBAULAGE:

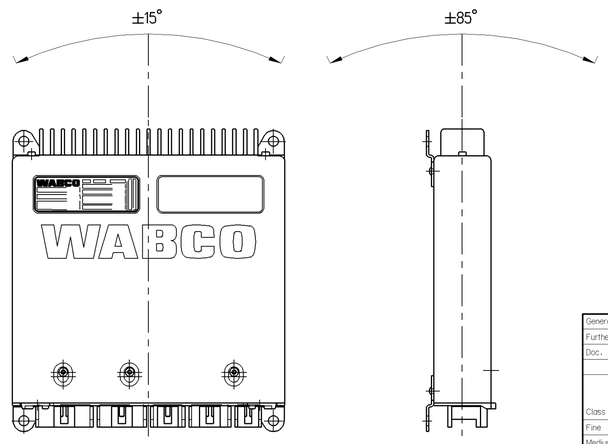

General Specification: JED-334-1 , Size ISO 14405 LP						
Further Technical Data:						
Doc. Code:			Sheet:		To	
General Tolerances JED-261						
	Range of Nominal Dimensions (± mm)					
Class 1)	≤ 50	> 50 ≤ 180	> 180 ≤ 400	> 400	∢	
Fine		0.5	1.0	1.5	2.0	
Medium	X	1.0	2.0	3.0	4.0	±3°
Coarse		2.0	3.5	5.0	6.5	
Tapped Holes acc.						
1) Tolerance Class Applied Crossmarked						

Copyright WABCO®

Date	Signature
Drawn	
2016-07-26	Heyda
Checked	
2016-07-27	Hennigs
Expert	
HENNIGS	

WABCO

ECU MTS-EX IWN
ECU MTS-EX IWN
ECU MTS-EX IWN
ECU MTS-EX IWN

Mass	Scale	Material No.	Date of first issue: 2016-07-27		
0.8 KG	/	446 190 021 0	Doc.Code	Language	Sheet
			005	DE	1/1
Size	CAD System				
A 1	CREO				

ECN-No.	Revision	Techn. Resp.	Replacement for
-	-	6590	

100mm

Toute Communication ou reproduction de ce document, toute exploitation ou communication de son contenu sont interdites, sauf autorisation écrite. Tous droits de propriété industrielle réservés, notamment en matière de brevets ou de modèles.

Non è permesso consegnare o fare in riproduzione questo documento, né utilizzarne il contenuto o renderlo comunque noto a terzi senza autorizzazione scritta. Si riservano i diritti di proprietà industriale, in particolare quelli di brevetto o di modello.

Copying of this document and giving it to others and the use or communication of the contents thereof, are forbidden without express authority. Offenders are liable to the payment of damages. All rights are reserved in the event of the grant of patent or registration of a utility model or design. This document is the subject of copyright.

Weitergabe sowie Vervielfältigung dieser Unterlage, Verwertung und Mitteilung ihres Inhalts nicht gestattet, soweit nicht ausdrücklich zugestanden. Zuwiderhandlungen verpflichten zu Schadensersatz. Alle Rechte für den Fall der Patent- oder Gebrauchsmustererteilung vorbehalten.