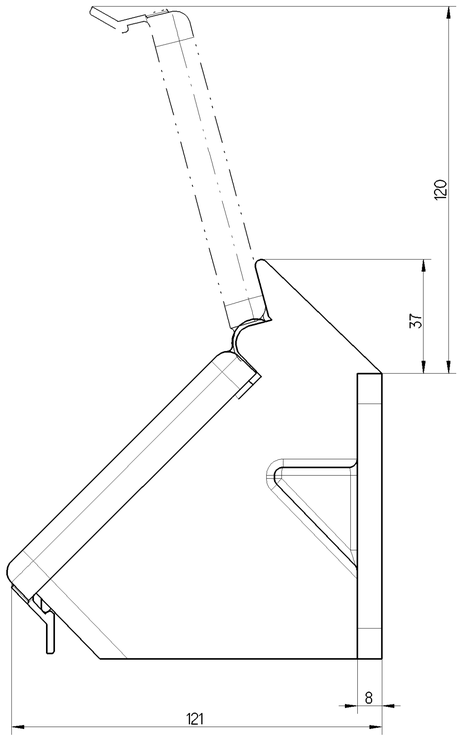

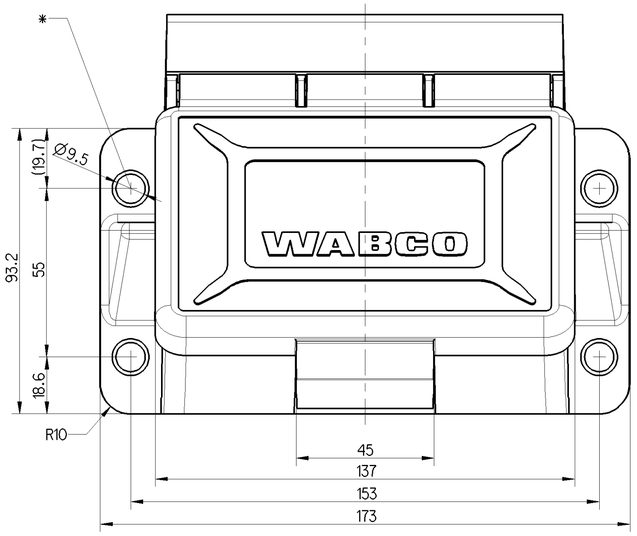

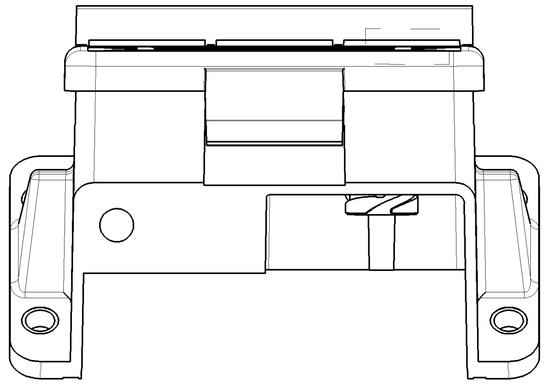

VOLTAGE:
SPANNUNG: 10 V ... 30 V
TENSION:
TENSIONE:

DEGREE OF PROTECTION:
SCHUTZART: IP 6K6K IP 6K9K ISO 20653 (2006-08)
DEGRE DE PROTECTION:
GRADO DI PROTEZIONE:

TORQUE FOR MOUNTING SCREW:
* ANZUGSMOMENT FUER BEFESTIGUNGSSCHRAUBE: 15 Nm ±15%
COUPLE DE SERRAGE DE FIXATION (VIS):
COPPIA DI SERRAGGIO PER FISSAGGIO (VITE):

DATE OF MANUFACTURE:
** HERSTELLDATUM: JED-226
DATE DE FABRICATION:
DATA DI FABRICAZIONE:

INSTALLATION POSITION:
EINBAULAGE:
POSITION D'INSTALLATION:
POSIZIONE DI MONTAGGIO:

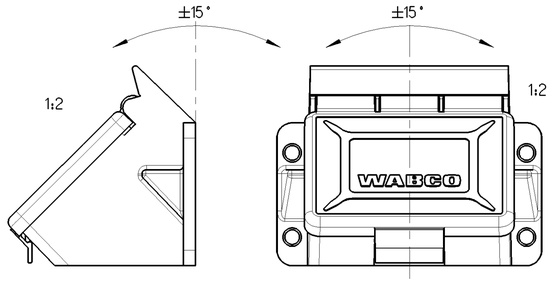

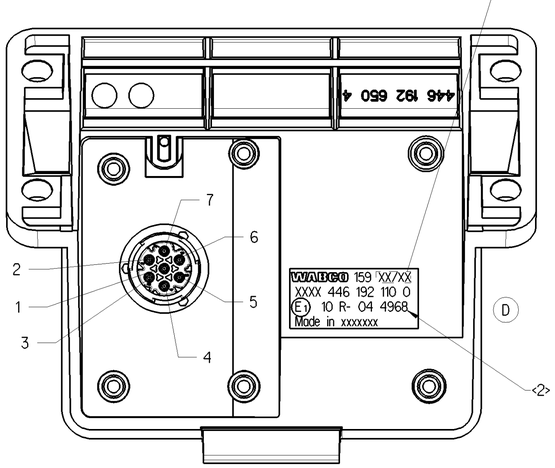

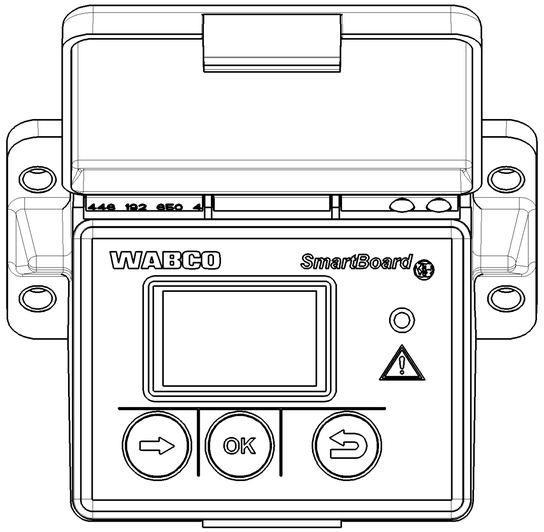

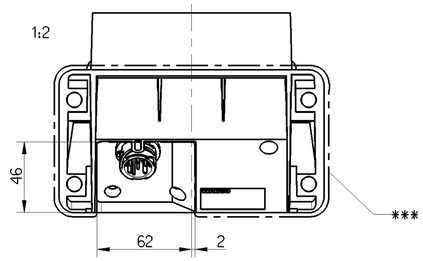

MOUNTING SURFACE FREE FROM HOLES ▱ 0.5
*** MONTAGEFLAECHE OHNE LOECHER
SURFACE DE FIXATION EXEMPT DE TROUS
SUPERFICIE DI FISSAGGIO SENZA FORI

OPERATING TEMPERATURE:
BETRIEBSTEMPERATUR: -40°C ... +65°C
TEMPERATURE D'UTILISATION:
TEMPERATURA D'ESERCIZIO:

DISPLAY OPERATING TEMPERATURE:
DISPLAY-BETRIEBSTEMPERATUR: -20°C ... +65°C
TEMPERATURE D'UTILISATION D'ECRAN:
TEMPERATURA D'ESERCIZIO DEL RIVELATORE:

SHORT TERM RESISTANCE TO HEAT:
KURZZEITIGE WAERMEBESTAENDIGKEIT: MAX. 85°C - 1 h
RESISTANCE THERMIQUE TEMPORAIRE:
RESISTANZA TERMICA PER BREVE PERIODO:

STORAGE TEMPERATURE:
LAGERTEMPERATUR: -20°C ... +50°C - 2 YEARS
TEMPERATURE DE STOCKAGE: +5°C ... +35°C - 15 YEARS
TEMPERATURA DI IMMAGAZZINAMENTO:

FURTHER TECHNICAL DATA SEE PRODUCT SPECIFICATION
WEITERE TECHNISCHE DATEN SIEHE PRODUKTSPEZIFIKATION
POUR AUTRES DONNEES TECHNIQUES VOIR SPECIFICATION DU PRODUIT
PER ULTERIORI DATI TECNICI VEDERE SPECIFICA DI PRODOTTO

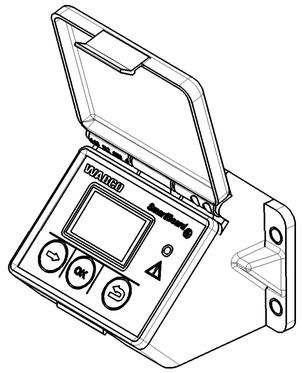

PORT ANSCHLUSS	PORT ATTACCO	FUNCTION FUNKTION	FUNCTION FUNZIONE
1		CAN LOW (ISO 11898) CAN LOW (ISO 11898)	CAN LOW (ISO 11898) CAN LOW (ISO 11898)
2		NOT APPLIED NICHT VERWENDET	NON UTILISE NON UTILIZZATO
3		GROUND MASSE	MASSE MASSA
4		WHEEL SPEED SENSORS RADDREHZAHL-SENSOREN	CAPTEURS DE VITESSE DE ROUE SENSORI DI VELOCITA RUOTA
5		WHEEL SPEED SENSORS RADDREHZAHL-SENSOREN	CAPTEURS DE VITESSE DE ROUE SENSORI DI VELOCITA RUOTA
6		CAN HIGH (ISO 11898) CAN HIGH (ISO 11898)	CAN HIGH (ISO 11898) CAN HIGH (ISO 11898)
7		POWER SUPPLY TERMINATION VERSORGUNGSANSCHLUSS (ELEKTR.)	RACCORDEMENT D'ALIMENTATION CONNESSIONE DI ALIMENTAZIONE

D

D 1x <2> SIGNIFICANT CHARACTERISTICS ACCORDING TO: DP-07-05/GROUP
BESONDERE MERKMALE NACH:
CARACTERISTIQUES SIGNIFICANTES SELON:
CARATTERISTICHE SIGNIFICATIVE SECONDO:

D

General Specification: JED-334-1 , Size ISO 14405 LP						
Further Technical Data:						
Doc. Code:		Sheet:		To		
General Tolerances JED-261						
Range of Nominal Dimensions (± mm)						
Class 1)		≤ 50	> 50 ≤ 180	> 180 ≤ 400	> 400	∢
Fine		0.5	1.0	1.5	2.0	
Medium	X	1.0	2.0	3.0	4.0	±3°
Coarse		2.0	3.5	5.0	6.5	
Tapped Holes acc. JED-152						
1) Tolerance Class Applied Crossmarked						

Copyright WABCO®

Date	Signature
Drawn 2016-06-24	Nerling
Checked 2016-06-24	Witte
Expert B. Heise	

WABCO

SMART BOARD
SMART BOARD
SMART BOARD
SMART BOARD

Mass	Scale	Material No.	Date of first issue: 2007-01-22		
0.600 KG	1:1 1:2	446 192 110 0	Doc.-Code 005	Language ML	Sheet 1/1
Size A 1	CAD System CREO	ECN-No. 166972 / Revision 4x D / Techn. Resp. 6180	Replacement for		

100mm

Tutte Comunicazioni o riproduzione di questo documento, buona esplotazione o comunicazione di suo contenuto, sono interdetto, salvo autorizzazione. Tutti i diritti di proprietà industriale riservati, ottenimenti ed registrazione di brevetti o di modelli.

Weitergabe sowie Vervielfältigung dieser Unterlage, Verwertung und Mitteilung ihres Inhalts nicht gestattet, soweit nicht ausdrücklich zugestanden. Zuwiderhandlungen verpflichten zu Schadenersatz. Alle Rechte für den Fall der Patent- oder Gebrauchsmustererteilung vorbehalten.

Non è permesso consegnare o terzi o riprodurre questo documento, né utilizzarne il contenuto o renderlo comunque noto a terzi senza autorizzazione. Tutti i diritti di proprietà industriale sono riservati in caso di rilascio di brevetti o registrazione di modelli.

E'vietato riservo di tutti i diritti derivanti da brevetti o modelli.

Copying of this document and giving it to others and the use or communication of the contents thereof, are forbidden without express authority. Offenders are liable to the payment of damages. All rights are reserved in the event of the grant of patent or registration of a utility model or design. This document is the subject of copyright.