	Material	Material symbol	JED	
				Ⓐ
A	POLIPROPYLEN	PP-T22	JED-736-3	Ⓐ
B	POLIPROPYLEN	PP-MX	-	Ⓐ
C	MESSING VERZINNT	CuZn 37 / Sn	JED-570.34*	Ⓐ
D	POLYESTER			

DEVICES THAT HAVE FALLEN TO THE GROUND MUST NOT BE USED
GERÄTE, DIE ZU BODEN GEFALLEN SIND, DÜRFEN NICHT VERWENDET WERDEN
L'USAGE DES APPAREILS TOMBES PAR TERRE N'EST PAS ADMIS
NON ☐ AMMESSO L'USO DEGLI APPARECCHI CADUTI SULLA TERRA

DEVICE SHALL BE OPENED BY MANUFACTURER ONLY
GERÄT DARF NUR VOM HERSTELLER GEÖFFNET WERDEN
L'APPAREIL NE DOIT ETRE OUVERT QUE PAR LE FABRICANT
IL APPARECCHIO DEVE ESSERE APERTO PER IL PRODUTTORE SOLAMENTE

<1> SAFETY CHARACTERISTICS	0
<2> SIGNIFICANT CHARACTERISTICS	0
<CI> CUSTOMER INTERFACE	0

TEST VOLTAGE:
PRÜFSPANNUNG: 27,6V ± 0,4V DC
TENSION D' ESSA:
TENSIONE DI PROVA:

NOMINAL VOLTAGE:
NENNSPANNUNG: 24V DC
TENSION NOMINALE:
TENSIONE:

VOLTAGE:
SPANNUNG: 16V ... 32V DC
VOLTAGE:
VOLTAGGIO:

PROTECT TYPE:
SCHUTZART: IP 30 (IEC 529)
MODE DE PROTECTION:
MODO DI PROTEZIONE:

DIRECTION FOR REMOVING THE PLUG
AUSHEBERICHTUNG DES FEDERKONTAKTGEHÄUSES
DIRECTION POUR RETIRER LA PRISE
DIREZIONE PER RIMOUVERE LA SPINA

THERMAL RANGE OF APPLICATION:
THERM. ANWENDUNGSBEREICH: -40°C... + 80°C
GAMME D'APPLICATION THERMIQUE:
CAMPO DI APPLICAZIONE THERMICA:

STORING TEMPERATURE:
LAGERTEMPERATUR: -40°C... +90°C
*** TEMPERATURE D' UTILISATION: ... +95°C (2h)
TEMPERATURA DI ESERCIZIO:

IDENTIFICATION NUMBER: PARAMETER SETTING: DOC-CODE 084
IDENTIFIKATIONS-NUMMER:
NUMERO D'IDENTIFICATION:
○ NUMERO D' IDENTIFICAZIONE:

PRODUCTION PLACE:
PRODUKTIONSSTÄTTE: JED - 225
LIEU DE FABRICATION:
LUOGO DI FABBRICAZIONE:

TO TAKE INTO ACCOUNT FOR INSERTING THE PLUG
ZUM EINSTECKEN DES FEDERKONTAKTGEHÄUSES BERÜCKSICHTIGEN
A PRENDRE EN CONSIDERATION POUR L' INSERTION DE LA PRISE
TENER CONTO PER L' INSERIMENTO DELLA SPINA

RANGE OF LOCATION: CAB/PASSENGER COMPARTMENT/INTERIOR: UNDER COVER
EINBAUBEREICH: A1 FAHRERHAUS/FAHRGASTRAUM INNEN UNTER ABDECKUNGEN
POSITION D'INSTALLATION: A L'INTERIEUR DE LA CABINE DU CONDUCTEUR/DE L'HABITACLE DES PASSAGERS, SOUS COUVERTURE
POSIZIONE DI MONTAGGIO: ALL'INTERNO DELLA CABINA/DEL ABITACOLO, SOTTO COPERTURA

FURTHER TECHNICAL DATA SEE PRODUCT SPECIFICATION:
WEITERE TECHNISCHE DATEN SIEHE PRODUKTSPEZIFIKATION: 446 210 009 0 DOC.035
POUR AUTRES DONNEES TECHNIQUES VOIR PRODUCT SPECIFICATION:
PER ULTERIORI DATI TECHNICI VERDERE SPECIFICA DI PRODOTTO:

DEPRESSED:
* VERTIEFT: 0,5
EN CREUX:
INCASSATA:

DATE OF MANUFACTURE (wwyy):
** HERSTELLDATUM: JED-226
DATE DE FABRICATION:
DATA DI FABRICAZIONE:

SERIAL NUMBER GREATER THAN:
FORTSCHRITTZAHL GRÖSSER ALS: 0
**** NUMERO DE SERIE PLUS GRAND QUE:
NUMERO DI SERIE PIU GRANDE DI:

INSPECTION MARK:
○○ PRÜFZEICHEN:
MARQUE DE CONTROLE: (E1) 10R-046986
STAMPA DI COLLAUDO:

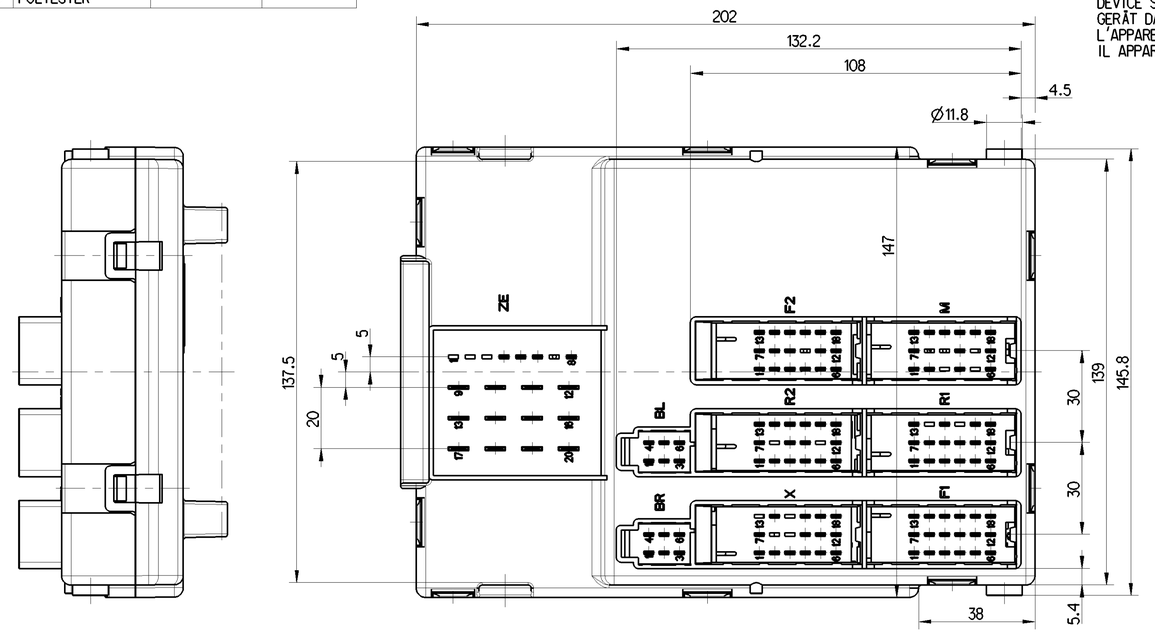

INSTALLATION POSITION
EINBAULAGE
POSITION D'INSTALLATION
POSIZIONE DI MONTAGGIO

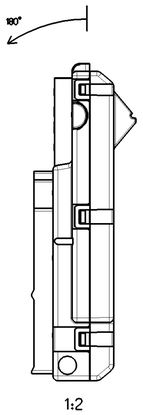

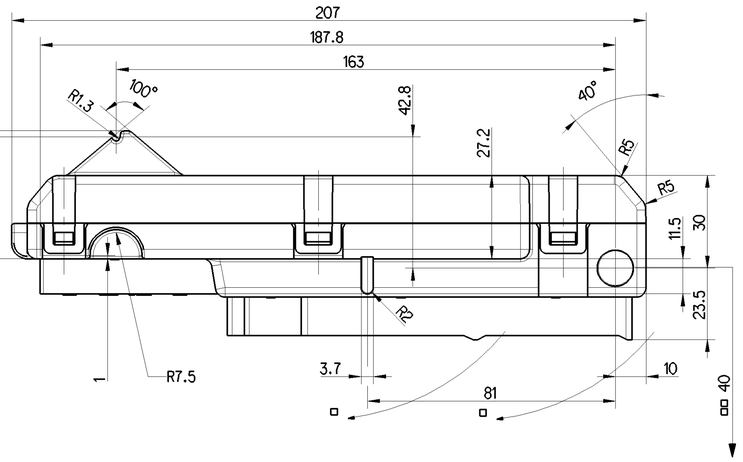

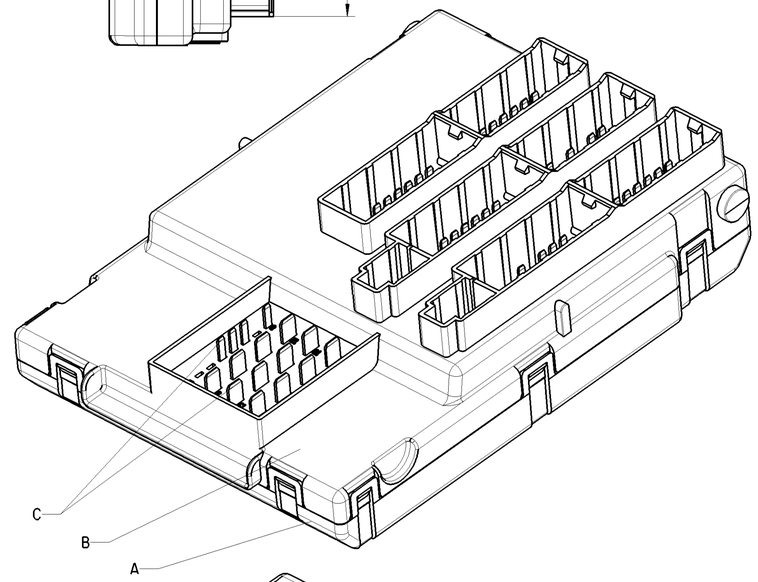

REQUIRED SPRING CONTACTS (E.G.):
ERFORDERLICHE FEDERKONTAKTE (Z.B.): AMP 927779-3 (JPT)
CONTACTS ELASTIQUES REQUIS (P.E.):
CONTATTI ELASTICI NESSERARIO (P.E.):

	FEDERKONTAKT-GEHÄUSE	MAN - NR.	KODIERVARIANTEN (GROTE & HARTMANN)
ZE	12+8-pol	BESTAND AM FAHRZEUG	/
BR	6-pol.	81.25435.0921	7
X	18-pol.	81.25435.0923	1
F1	18-pol.	81.25435.0927	6
BL	6-pol.	81.25435.0999	6
R2	18-pol.	81.25435.0924	3
R1	18-pol.	81.25475.0049	2
F2	18-pol.	81.25435.0926	5
M	18-pol.	81.25435.0925	4

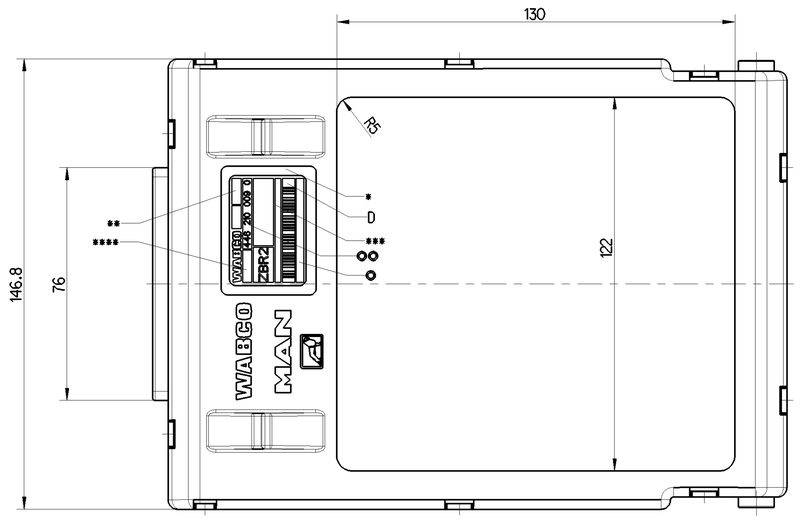

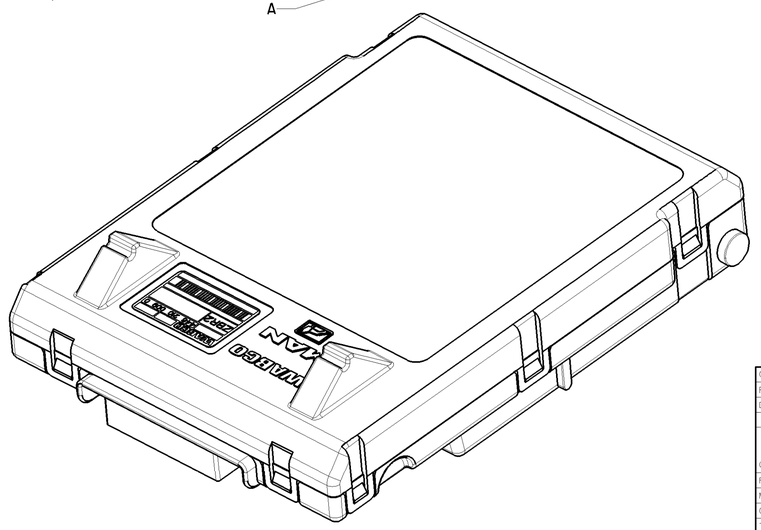

General Specification: JED-334-1 , Size ISO 14405 LP					
Further Technical Data:					
Doc. Code:		Sheet:		To	
General Tolerances JED-261					
Class 1)	Range of Nominal Dimensions (± mm) ≤ 50	> 50 ≤ 180	> 180 ≤ 400	> 400	∢
Fine	0.5	1.0	1.5	2.0	±3°
Medium X	1.0	2.0	3.0	4.0	
Coarse	2.0	3.5	5.0	6.5	
Tapped Holes acc.					
1) Tolerance Class Applied Crossmarked					

Copyright WABCO®

Date	Signature
Drawn 2020-10-16	Golembiewski
Checked 2020-10-29	Loell
Expert	MALASKE

WABCO

ELECTRONIC ZBR2
ELEKTRONIK
ELECTRONIQUE
ELETTRONICA

Mass	Scale	Material No.	Date of first issue: 2017-01-11
0.490 KG	1:1	446 210 009 0	Doc.Code 005 / Language ML / Sheet 1/1
Size A 1	CAD System CREO		

ECN-No.	Revision	Techn. Resp.	Replacement for
501034	4x A	6170	884 910 086 0

100mm

Trade Communication ou reproduction de ce document, toute exploitation ou communication de son contenu sont interdites, sauf autorisation écrite. Tous droits de propriété industrielle réservés, notamment en matière de brevets et de modèles.
Non è permesso consegnare o farci a riprodurre questo documento, né utilizzare il contenuto o renderlo comunque noto a terzi senza autorizzazione scritta. Ci riserviamo tutti i diritti di proprietà industriale, ad esempio quelli derivanti da brevetti o modelli.
Weitergabe sowie Vervielfältigung dieser Unterlage, Verwertung und Mitteilung ihres Inhalts nicht gestattet, soweit nicht ausdrücklich zugestanden. Zuwiderhandlungen verpflichten zu Schadensersatz. Alle Rechte für den Fall der Patent- oder Gebrauchsmustererteilung vorbehalten.
Copying of this document and giving it to others and the use or communication of the contents thereof, are forbidden without express authority. Offenders are liable to the payment of damages. All rights are reserved in the event of the grant of patent or registration of a utility model or design. This document is the subject of copyright.

Form A4 - 20088 - 005 / Version: 1 / date: Under Revision / ID: 4462100090 — 009