8.4H13 $^{+0.22}_{0}$

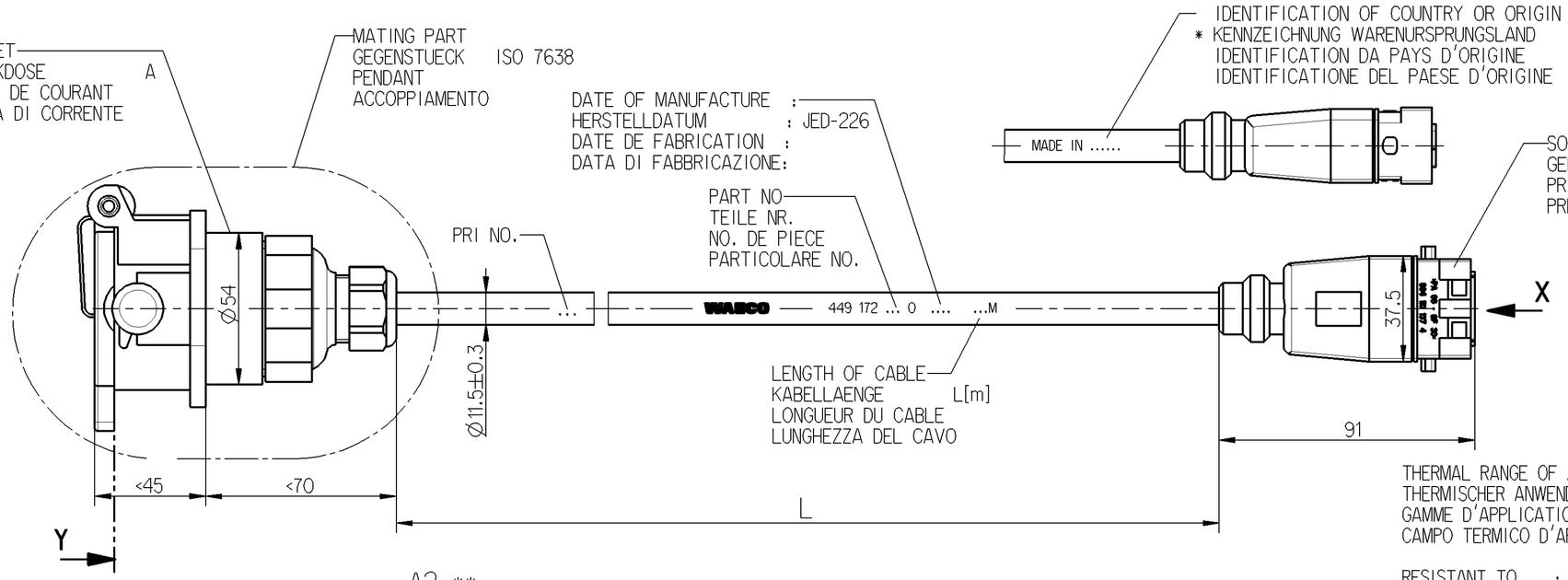

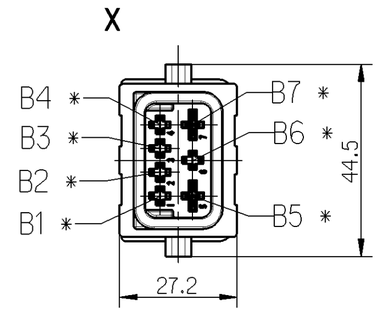

ISO 7638

VOLTAGE
SPANNUNG 24V
TENSION
TENSIONE

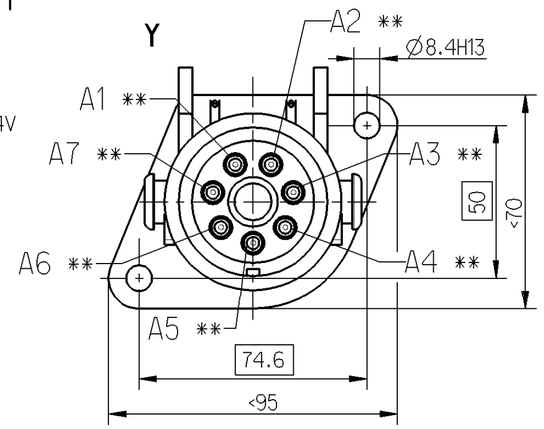

ADMISSIBLE INSTALLATION POSITION
ZULAESSIGE EINBAULAGE
POSITION D'INSTALLATION ADMISE
POSIZIONE DI MONTAGGIO AMMESSA

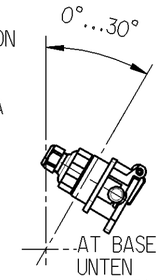

THERMAL RANGE OF APPLICATION :
THERMISCHER ANWENDUNGSBEREICH: -40°C....+80°C
GAMME D'APPLICATION THERMIQUE:
CAMPO TERMICO D'APPLICAZIONE :

RESISTANT TO : AIR, WATER, MINERAL OIL, PETROL, DIESELOIL, SALTSPRAY
BESTAENDIG GEGEN: LUFT, WASSER, MINERALOEL, BENZIN, DIESELOEL, SALZSPRUEHNEBEL
RESISTANT A : AIR, EAU, HUILE MINERALE, ESSENCE, GASOIL, BROUILLARD SALIN
RESISTENTE A : ARIA, AQUA, OLIO MINERALE, BENZINA, GASOLIO, NEBBIA SALINA

DEGREE OF PROTECTION (IN CONNECTION WITH PLUG) :
SCHUTZART (IN VERBINDUNG MIT STECKER) : A: IP 54
DEGRE DE PROTECTION (DANS CONNECTION AVEC FICHE): B: IP 67 / IP 6K 9K
GRADO DI PROTEZIONE (IN RELAZIONE CON SPINA) :

SURFACE PROTECTION :
OBERFLAECHENSCHUTZ : * Sn
PROTECTION DE SURFACE: ** Ni
PROTEZIONE SUPERFICI :

7-CORE CABLE:
LEITUNG 7-ADRIG: PVC Ⓔ
CABLE A 7 CONDUCTEURS: 3x1.5mm² + 2x4mm² + 2x1mm²
CAVO A 7 CONDUTTORI:

CHAMBER IN: KAMMER IN: A CHAMBRE EN: CAMERA IN:	CABLE KABEL CABLE CAVO CROSS SECTION QUERSCHNITT SECTION DE TRANSVERSALE SEZIONE TRANSVERSAL	CHAMBER IN: KAMMER IN: B CHAMBRE EN: CAMERA IN:
1	4mm²	7
2	1.5mm²	6
3	1.5mm²	4
4	4mm²	5
5	1.5mm²	3
6	1.0mm²	2
7	1.0mm²	1

INSTALLATION INSTRUCTIONS FOR CABLES TO BE OBSERVED SEE:
EINBAUHINWEISE FUER KABEL SIND ZU BEACHTEN SIEHE: 449 000 000 0 / 011
IL FAUT OBSERVER LES INDICATIONS POUR L'INSTALLATION DES CABLES VOIR:
SONO DA OSSERVARE GLI INDICAZIONE DI MONTAGGIO DEI CAVI VEDERE:

CODE OF LENGTH LAENGENCODIERUNG CODE DE LA LONGUEUR CODICE DEL LUNGHEZZA	
PART NO TEILE NR. NO DE PIECE CODICE	L[m] 449 172 □□,□ 0
EXAMPLE BEISPIEL EXEMPLE ESEMPIO	L =12 m 449 172 120 0
MIN/MAX LENGTH MIN/MAX LAENGE MIN/MAX LONUEUR MIN/MAX LUNGHEZZA	L_{min} = 0.1m L_{max} = 18m
TOLERANCES TOLERANZEN TOLERANCES TOLERANZA	L < 10m ±0.050m L > 10m ±0.075m

*** DIN 16901-150

General Specification: JED-334-0
Further Technical Data:
Doc. Code: Sheet: To

General Tolerances JED-261 ***

Class 1)	Range of Nominal Dimensions (± mm) ≤ 50	> 50 ≤ 180	> 180 ≤ 400	> 400	∢
Fine	0.5	1.0	1.5	2.0	±3°
Medium	1.0	2.0	3.0	4.0	
Coarse	2.0	3.5	5.0	6.5	

Tapped Holes acc.
1) Tolerance Class Applied Crossmarked

Copyright WABCO®

Date	Signature
Drawn 2010-03-26	Harnischmacher
Checked 2010-03-29	Hoefler
Expert	Gruendker

WABCO

SUPPLY CABLE
VERSORGUNGSKABEL
CABLE D' ALIMENTATION
CAVO DI ALIMENTAZIONE

Mass	Scale	Material No.	Date of first issue: 1997-09-12		
/ KG	1:1	449 172 000 0	Doc.Code 053	Language ML	Sheet 1/1
Size A 2	CAD System Pro/E	ECN-No. 152392 / Revision 1x E / Techn. Resp. 6930_EM	Replacement for 884 010 405 0		

100mm

Toute Communication ou reproduction de ce document, toute exploitation ou communication de son contenu sont interdites, sauf autorisation expresse. Tout manquement à cette règle constitue un abus évident et expose son auteur au versement de dommages et intérêts. Tous droits de propriété industrielle réservés, notamment en mesure de brevets et de modèles.

Weitergabe sowie Verwertung dieser Unterlage, Verwertung und Mitteilung ihres Inhalts nicht gestattet, soweit nicht ausdrücklich zugestanden. Zuwiderhandlungen stellen einen offensichtlichen Missbrauch dar und verpflichten zu Schadenersatz. Alle Rechte für den Fall der Patenterteilung oder Gebrauchsmuster-Eintragung vorbehalten.

Non è permesso consegnare a terzi o riprodurre questo documento, né utilizzarne il contenuto o renderlo comunque noto a terzi senza autorizzazione espressa. Ogni violazione costituisce abuso evidente e comporterà il risarcimento dei danni subiti. Tutto i diritti di proprietà industriale, specialmente di brevetto o modello.

Copying of this document and giving it to others and the use or communication of the contents thereof, are forbidden without express authority. Offenders are liable to the payment of damages. All rights are reserved in the event of the grant of patent or registration of a utility model or design. This document is the subject of copyright.