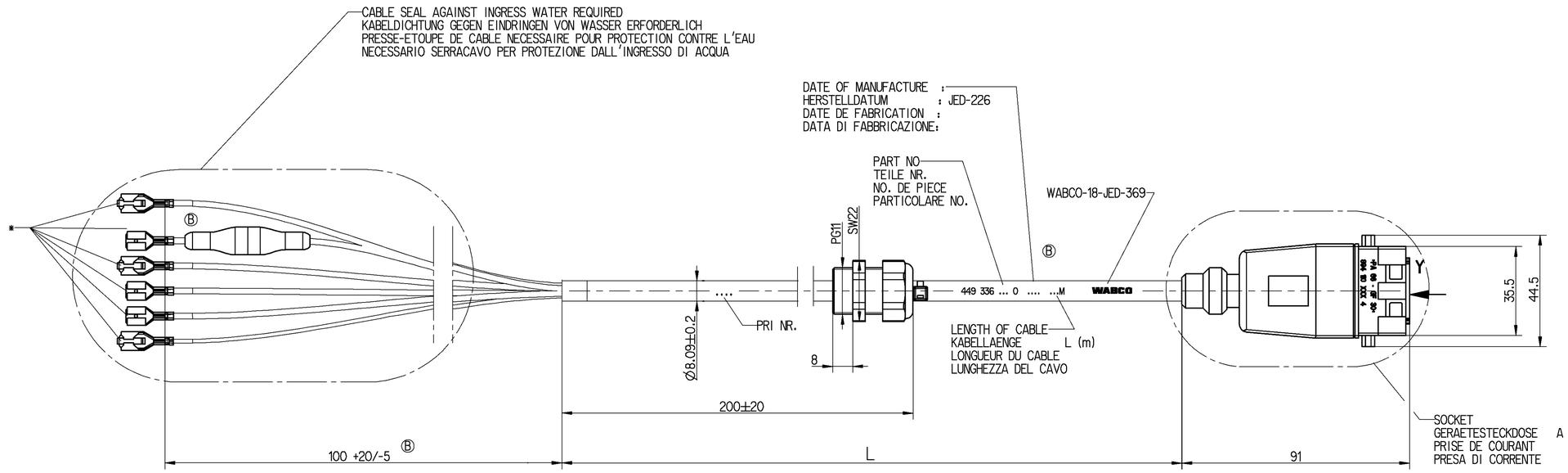

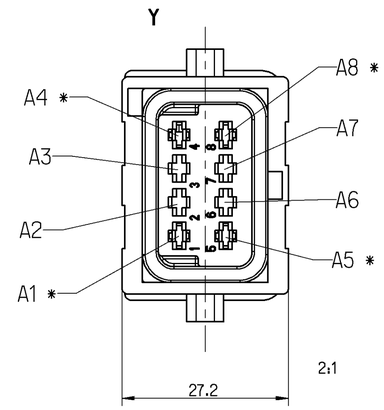

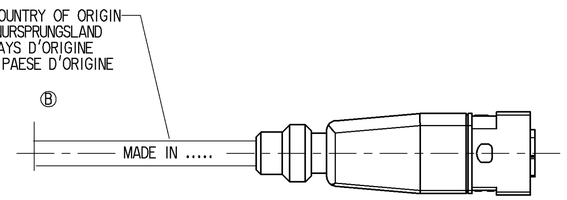

THERMAL RANGE OF APPLICATION :
THERMISCHER ANWENDUNGSBEREICH: -40°C....+80°C
GAMME D'APPLICATION THERMIQUE:
CAMPO TERMICO D'APPLICAZIONE :

RESISTANT TO : AIR,WATER,MINERAL OIL,PETROL,DIESELOIL,SALTSPRAY
BESTAENDIG GEGEN: LUFT,WASSER,MINERALOEL,BENZIN,DIESELOEL,SALZSPRUEHNEBEL
RESISTANT A : AIR,EAU,HUILE MINERALE,ESSENCE,GASOIL,BROUILLARD SALIN
RESISTENTE A : ARIA,AQUA,OLIO MINERALE,BENZINA,GASOLIO,NEBBIA SALINA

6-CORE CABLE PUR
LEITUNG 6-ADRIG 1 x 0.5mm²
CABLE A 6 CONDUCTEURS 5 x 1.5mm²
CAVO A 6 CODUTORI

SURFACE PROTECTION :
OBERFLAECHENSCHUTZ : * Sn
PROTECTION DE SURFACE:
PROTEZIONE SUPERFICI :

DEGREE OF PROTECTION (IN CONNECTION WITH PLUG) :
SCHUTZART (IN VERBINDUNG MIT STECKER) : IP 6K 9K / IP 67
DEGRE DE PROTECTION (DANS CONNECTION AVEC FICHE): DIN 40050-T9
GRADO DI PROTEZIONE (IN RELAZIONE CON SPINA) :

CHAMBER IN: KAMMER IN: A CHAMBRE EN: CAMERA IN:	CABLE KABEL CABLE CAVO CROSS SECTION QUERSCHNITT SECTION DE TRANSVERSALE SEZIONE TRANSVERSAL	WIRE COLOUR ADER FARBE FIL COLEURE FILO COLORE
1	1,5 mm^2	BLUE BLAU BLEU BLU
2	-	-
3	-	-
4	1,5 mm^2	YELLOW/GREEN GELB/GRUEN JAUNE/VERT GIALLO/VERDE
5	1,5 mm^2	BROWN BRAUN BRUN BRUNO
	1,5 mm^2	BROWN/BLACK BRAUN/SCHWARZ BRUN/NOIR BRUNO/NERO
6	-	-
7	-	-
8	0.5 mm^2	WHITE WEISS BLANC BIANCO
	0.5 mm^2	YELLOW GELB JAUNE GIALLO

CODE OF LENGTH LAENGENCODIERUNG CODE DE LA LONGUEUR CODICE DEL LUNGHEZZA	
PART NO TEILE NR. NO DE PIECE CODICE	L[m] 449 336 □□,□ 0
EXAMPLE BEISPIEL EXEMPLE ESEMPIO	L =18 m 449 336 180 0
MIN/MAX LENGTH MIN/MAX LAENGE MIN/MAX LONGUEUR MIN/MAX LUNGHEZZA	L_{min} = 0.1m L_{max} = 20m
TOLERANCES TOLERANZEN TOLERANCES TOLERANZA	L ≤ 10m ±0.050m L > 10m ±0.075m

DCN-No.	Rev.	Date
093923	4x B	04-12-16

State of Revision

General Specification: JED-334-0
Further Technical Data:
Doc. Code: Sheet: To

General Tolerances JED-261

Class 1)		Range of Nominal Dimensions (± mm) ≤ 50	> 50 ≤ 180	> 180 ≤ 400	> 400	∢
Fine		0.5	1.0	1.5	2.0	±3°
Medium	X	1.0	2.0	3.0	4.0	
Coarse		2.0	3.5	5.0	6.5	

1) Tolerance Class Applied Crossmarked

Copyright WABCO ®

Date	Signature
Drawn	
2003-09-11	NIEBER
Checked	
2003-09-11	GRUENDKER
Expert	
Nieber	

WABCO

CABLE WITH SOCKET
KABEL MIT GERAETESTECKDOSE
CABLE AVEC PRISE DE COURANT
CAVO CON PRESA DI CORRENTE

Mass	Scale	Product Identification No.	Doc.Code	Language	Sheet
- KG	1:1 (2:1)	449 336 000 0	653	en	1/1
Size	TRI				
A 1	650				

Function Code	CAD System	Prod.Type	Replacement for
	Pro/E	11 X	

100mm

Tout Communication ou reproduction de ce document, toute exploitation ou communication de son contenu sont interdites, sauf autorisation expresse. Tous droits de propriété intellectuelle réservés, notamment en matière de brevets et de modèles.

Weitergabe sowie Vervielfältigung dieser Unterlage, Verwertung und Mitteilung ihres Inhalts nicht gestattet, soweit nicht ausdrücklich zugestanden. Zuwiderhandlungen sollen einen offenbarungspflichtigen Schaden und gewerblichen Schutzrechtsverletzungen begründen.

Non è permesso consegnare o fare riprodurre questo documento, né utilizzare il contenuto o renderlo comunque noto a terzi senza autorizzazione scritta. Ogni violazione obbliga al risarcimento dei danni. Tutti i diritti di proprietà industriale riservati, in particolare quello di brevetti o modelli.

Copying of this document and giving it to others and the use or communication of its contents thereof, are forbidden without express authority. Offenders are liable to the payment of damages. All rights are reserved in the event of the grant of a patent or the registration of a utility model or design. This document is the property of WABCO.