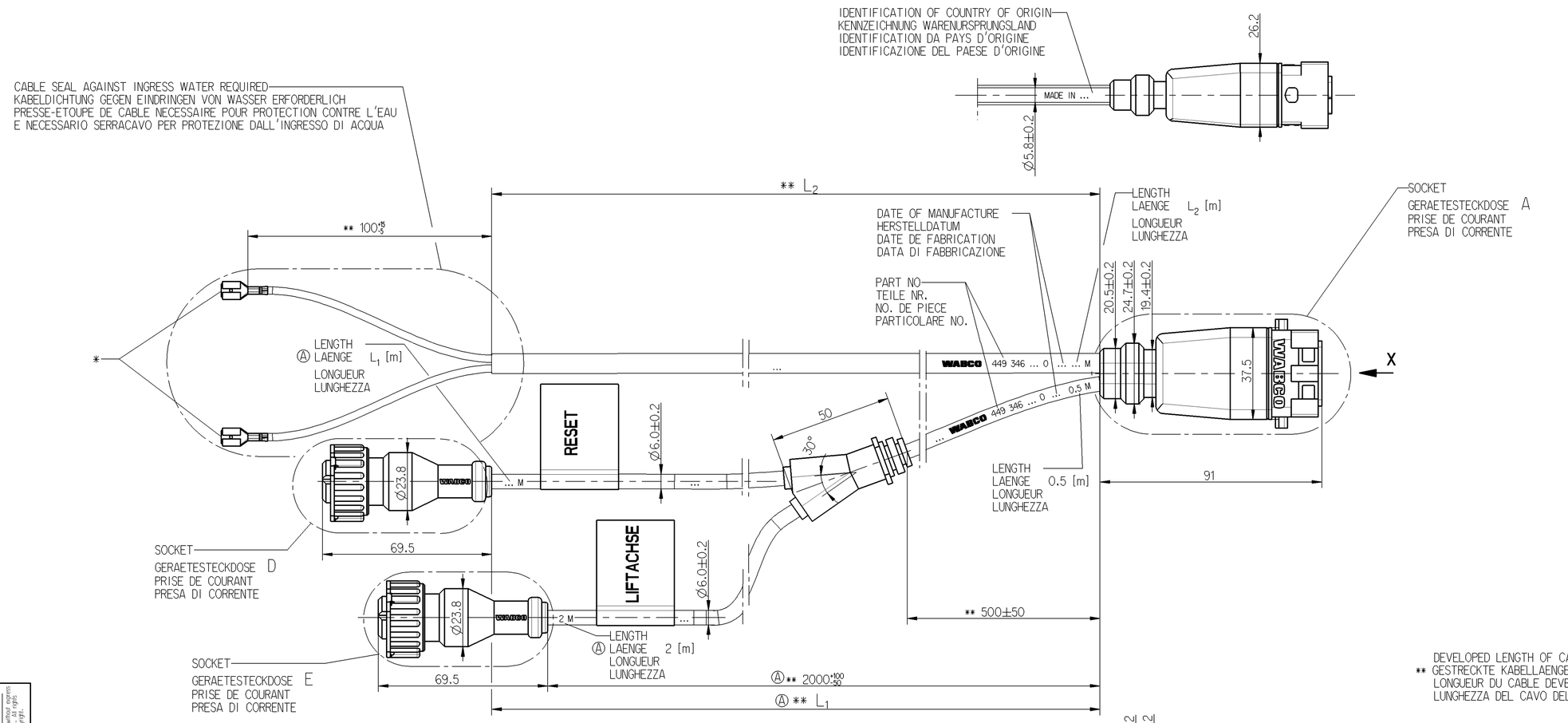

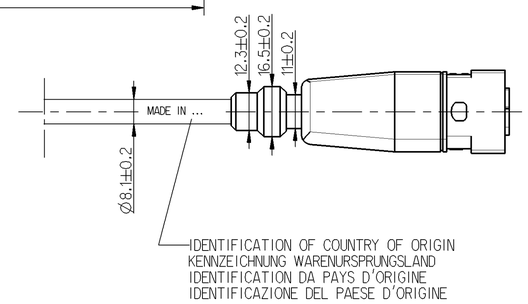

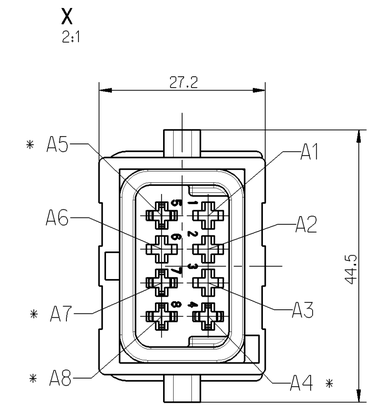

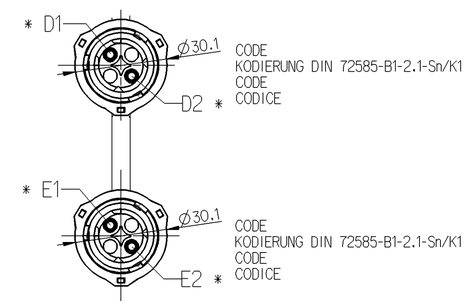

** DEVELOPED LENGTH OF CABLE
GESTRECKTE KABELLAENGE
LONGUEUR DU CABLE DEVELOPPEE
LUNGHEZZA DEL CAVO DELLO SVILUPPO

THERMAL RANGE OF APPLICATION :
THERMISCHER ANWENDUNGSBEREICH: -40°C....+80°C
GAMME D'APPLICATION THERMIQUE:
CAMPO TERMICO D'APPLICAZIONE :

RESISTANT TO : AIR,WATER,MINERAL OIL,PETROL,DIESELOIL,SALTSPRAY
BESTAENDIG GEGEN: LUFT,WASSER,MINERALOEL,BENZIN,DIESELOEL,SALZSPRUEHNEBEL
RESISTANT A : AIR,EAU,HUILE MINERALE,ESSENCE,GASOIL,BROUILLARD SALIN
RESISTENTE A : ARIA,AQUA,OLIO MINERALE,BENZINA,GASOLIO,NEBBIA SALINA

CABLE PUR
LEITUNG 3 x 1.0mm²
CABLE 2 x 0.75mm²
CAVO 2 x 2.5mm² + 2 x 0.5mm²

SURFACE PROTECTION :
OBERFLAECHENSCHUTZ : * Sn
PROTECTION DE SURFACE:
PROTEZIONE SUPERFICI :

DEGREE OF PROTECTION (IN CONNECTION WITH PLUG) :
SCHUTZART (IN VERBINDUNG MIT STECKER) : A: IP 6K 9K / IP 67
DEGRE DE PROTECTION (DANS CONNECTION AVEC FICHE): D/E : IP 6K 9K, IP 6K 7
GRADO DI PROTEZIONE (IN RELAZIONE CON SPINA) :

CHAMBER KAMMER A CHAMBRE CAMERA	CABLE KABEL CABLE CAVO CROSS SECTION QUERSCHNITT SECTION DE TRANSVERSALE SEZIONE TRANSVERSAL	WIRE COLOUR ADER FARBE FIL COLEURE FILO COLORE	CABLE KABEL CABLE CAVO CROSS SECTION QUERSCHNITT SECTION DE TRANSVERSALE SEZIONE TRANSVERSAL	WIRE COLOUR ADER FARBE FIL COLEURE FILO COLORE	CHAMBER KAMMER E CHAMBRE CAMERA	CHAMBER KAMMER D CHAMBRE CAMERA
1	NOT CONNECTED NICHT BELEGT NE PAS CONNECTE(E) NON COLLEGATO(TA)					
2	NOT CONNECTED NICHT BELEGT NE PAS CONNECTE(E) NON COLLEGATO(TA)					
3	NOT CONNECTED NICHT BELEGT NE PAS CONNECTE(E) NON COLLEGATO(TA)					
4	1.00m²	BLEU BLAU BLEU BLU	0.75mm²	BLACK SCHWARZ NOIR NERO	1	
5	2.50m²	RED ROT ROUGE ROSSO				
6	NOT CONNECTED NICHT BELEGT NE PAS CONNECTE(E) NON COLLEGATO(TA)					
7	1.00mm²	BROWN BRAUN BRUN BRUNO	0.75mm²	BROWN BRAUN BRUN BRUNO	2	
			0.75mm²	BROWN BRAUN BRUN BRUNO	–	2
	2.50mm²	BROWN BRAUN BRUN BRUNO				
8	1.00mm² Ⓐ	YELLOW/GREEN GELB/GRUEN JAUNE/VERT GIALLO/VERDE	0.75mm²	BLACK SCHWARZ NOIR NERO	–	1

CODE OF LENGTH : ORDER NUMBER
LAENGENCODIERUNG : BESTELLNUMMER
CODE DE LA LONGUEUR : NUMERO DE COMMANDE
CODICE DEL LUNGHEZZA : NUMERO DELL'ORDINE
449 346 □□□ 0

EXAMPLE L1 = 1_m
BEISPIEL
EXAMPLE L2 = 1_m
ESEMPIO
449 346 043 0

L2[m] \ L1[m]	0.25	0.4	1.00	1.35	1.50	2.00	2.50	3.00	3.50	4.00	4.50	5.00	6.00	7.00	8.00	10.0	12.0	15.0	18.0
0.25	001	002	003	004	005	006	007	008	009	010	011	012	013	014	015	016	017	018	019
0.40	021	022	023	024	025	026	027	028	029	030	031	032	033	034	035	036	037	038	039
1.00	041	042	043	044	045	046	047	048	049	050	051	052	053	054	055	056	057	058	059
1.35	061	062	063	064	065	066	067	068	069	070	071	072	073	074	075	076	077	078	079
1.50	081	082	083	084	085	086	087	088	089	090	091	092	093	094	095	096	097	098	099
2.00	101	102	103	104	105	106	107	108	109	110	111	112	113	114	115	116	117	118	119
2.50	121	122	123	124	125	126	127	128	129	130	131	132	133	134	135	136	137	138	139
3.00	141	142	143	144	145	146	147	148	149	150	151	152	153	154	155	156	157	158	159
3.50	161	162	163	164	165	166	167	168	169	170	171	172	173	174	175	176	177	178	179
4.00	181	182	183	184	185	186	187	188	189	190	191	192	193	194	195	196	197	198	199
4.50	201	202	203	204	205	206	207	208	209	210	211	212	213	214	215	216	217	218	219
5.00	221	222	223	224	225	226	227	228	229	230	231	232	233	234	235	236	237	238	239
6.00	241	242	243	244	245	246	247	248	249	250	251	252	253	254	255	256	257	258	259
7.00	261	262	263	234	265	266	267	268	269	270	271	272	273	274	275	276	277	278	279
8.00	281	282	283	284	285	286	287	288	289	290	291	292	293	294	295	296	297	298	299
10.0	301	302	303	304	305	306	307	308	309	310	311	312	313	314	315	316	317	318	319
12.0	321	322	323	324	325	326	327	328	329	330	331	332	333	334	335	336	337	338	339
15.0	341	342	343	344	345	346	347	348	349	350	351	352	353	354	355	356	357	358	359
18.0	361	362	363	364	365	366	367	368	369	370	371	372	373	374	375	376	377	378	379

064963	Sr A	06-03-15
DCN-No.	Rev.	Date
State of Revision		

MIN/MAX LENGTH MIN/MAX LAENGE MIN/MAX LONUEUR MIN/MAX LUNGHEZZA	L_{min} = 0.25m L_{max} = 18.00m
TOLERANCES TOLERANZEN TOLERANCES TOLERANZA	L ≤ 10m +0.100 -0.050 L ≥ 10m +0.125 -0.075

General Specification: JED-334-0
Further Technical Data:
Doc. Code: Sheet: To

General Tolerances JED-261

Class 1)	Range of Nominal Dimensions (± mm) ≤ 50	> 50 ≤ 180	> 180 ≤ 400	> 400	∢
Fine	0.5	1.0	1.5	2.0	±3°
Medium	1.0	2.0	3.0	4.0	
Coarse	2.0	3.5	5.0	6.5	

Tapped Holes acc.
1) Tolerance Class Applied Crossmarked

Copyright WABCO ®

	Date	Signature
Drawn	2005-11-17	DRASNER
Checked	2005-11-22	Gruendker
Expert	DRASNER	

WABCO

CABLE WITH SOCKET
KABEL MIT GERAETESTECKDOSE
CABLE AVEC PRISE DE COURANT
CAVO CON PRESA DI CORRENTE

Mass	Scale	Material No.	WABCO Id. No.: 4493460000		
- KG	1:1 (2:1)	449 346 000 0	Doc.Code 653	Language en/de fr/it	Sheet 1/1
Size A 1	TRI 650		Function Code	CAD System Pro/E	Prod.Type 1 1 X
			Replacement for /		

100mm

Toute Communication ou reproduction de ce document, toute exploitation ou communication de son contenu sont interdites, sauf autorisation expresse. Tout manquement à cette règle constitue un délit. Sauf autorisation formelle ou contrat spécial, il est interdit de modifier ce document, de l'utiliser à des fins concurrentielles, de le communiquer à des tiers ou de le reproduire, en tout ou en partie, sous quelque forme que ce soit. Tous droits de propriété intellectuelle réservés.

Weitergabe sowie Vervielfältigung dieser Unterlage, Verwertung und Mitteilung ihres Inhalts nicht gestattet, soweit nicht ausdrücklich zugestanden. Zuwiderhandlungen stellen eine Straftatbestand dar. Sofern nicht anders vereinbart, sind alle Rechte für den Fall der Patenterteilung oder Gebrauchsmustereintragung vorbehalten.

Non è permesso consegnare o farci o riprodurre questo documento, né utilizzarne il contenuto o renderlo comunque noto a terzi senza autorizzazione espressa. Non rispettando questa regola si commette un reato. Qualora non esistano autorizzazioni o contratti speciali, è vietato modificare questo documento, utilizzarlo a scopi concorrenziali, comunicarlo a terzi o riprodurlo, in tutto o in parte, in qualsiasi forma. Tutti i diritti di proprietà intellectuale sono riservati.

Copying of this document and giving it to others and the use or communication of the contents thereof, are forbidden without express authority. Offenders are liable to the payment of damages. All rights are reserved in the event of the grant of a patent or registration of a utility model or design.