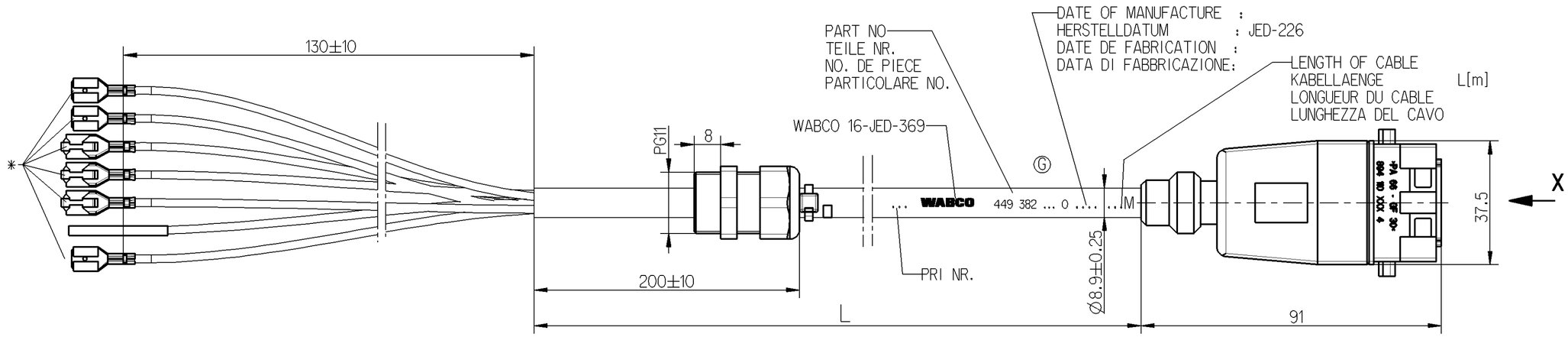

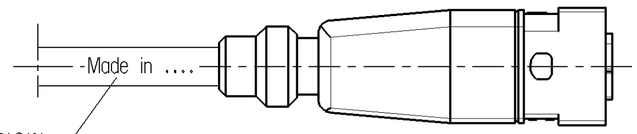

IDENTIFICATION OF COUNTRY OF ORIGIN
KENNZEICHNUNG WARENURSPRUNGSLAND
IDENTIFICATION DA PAYS D'ORIGINE
IDENTIFICAZIONE DEL PAESE D'ORIGINE

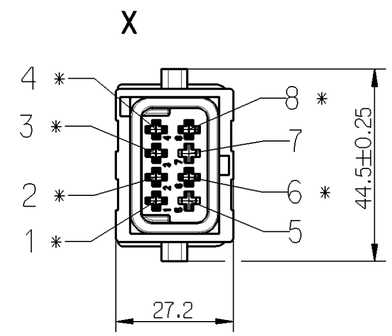

THERMAL RANGE OF APPLICATION :
THERMISCHER ANWENDUNGSBEREICH: -40°C....+80°C
GAMME D'APPLICATION THERMIQUE:
CAMPO TERMICO D'APPLICAZIONE :

DEGREE OF PROTECTION (IN CONNECTION WITH PLUG) :
SCHUTZART (IN VERBINDUNG MIT STECKER) : IP 6K 9K
DEGRE DE PROTECTION (DANS CONNECTION AVEC FICHE): IP 67
GRADO DI PROTEZIONE (IN RELAZIONE CON SPINA) :

RESISTANT TO : AIR,WATER,MINERAL OIL,PETROL,DIESELOIL,SALTSPRAY
BESTAENDIG GEGEN: LUFT,WASSER,MINERALOEL,BENZIN,DIESELOEL,SALZSPRUEHNEBEL
RESISTANT A : AIR,EAU,HUILE MINERALE,ESSENCE,GASOIL,BROUILLARD SALIN
RESISTENTE A : ARIA,AQUA,OLIO MINERALE,BENZINA,GASOLIO,NEBBIA SALINA

7-CORE CABLE PUR
LEITUNG 7-ADRIG 3 x 1.5mm²
CABLE A 7 CONDUCTEURS 4 x 0.5mm²
CAVO A 7 CONDUTTORI

SURFACE PROTECTION :
* OBERFLAECHENSCHUTZ : Sn
PROTECTION DE SURFACE:
PROTEZIONE SUPERFICI :

** DIN 16901-150

	CABLE KABEL CABLE CAVO CROSS SECTION QUERSCHNITT SECTION DE TRANSVERSALE SEZIONE TRANSVERSAL	WIRE COLOUR ADER FARBE FIL COLEURE FILO COLORE	REMARKS BEMERKUNG REMARQUES NOTE
CHAMBER KAMMER CHAMBRE CAMERA			
1	0.5mm²	YELLOW GELB JAUNE GIALLO	
	0.5mm²	WHITE WEISS BLANC BIANCO	
2	0.5mm²	RED ROT ROUGE ROSSO	
3	1.5mm²	BROWN BRAUN BRUN BRUNO	
4	1.5mm²	BLUE BLAU BLEU BLU	
5			
6	1.5mm²	GREEN/YELLOW GRUEN/GELB VERT/JAUNE VERDE/GIALLO	
7			
8	0.5mm²	BLACK SCHWARZ NOIR NERO	ISULATION ISOLATION ISOLEMENT ISOLAMENTO

CODE OF LENGTH LAENGENCODIERUNG CODE DE LA LONGUEUR CODICE DEL LUNGHEZZA	
PART NO TEILE NR. NO DE PIECE CODICE	L[m] 449 382 □□,□ 0
EXAMPLE BEISPIEL EXEMPLE ESEMPIO	L =1__m 449 382 010 0
MIN/MAX LENGTH MIN/MAX LAENGE MIN/MAX LONGUEUR MIN/MAX LUNGHEZZA	L_{min} = 0.1m L_{max} = 20m
TOLERANCES TOLERANZEN TOLERANCES TOLERANZA	L < 10m ±0.050m L > 10m ±0.075m

DCN-No.	Rev.	Date
111868	2x G	2006-12-13

State of Revision

General Specification: JED-334-0
Further Technical Data:
Doc. Code: Sheet: To

General Tolerances JED-261

Class 1)		Range of Nominal Dimensions (± mm) ≤ 50	> 50 ≤ 180	> 180 ≤ 400	> 400	∢
Fine		0.5	1.0	1.5	2.0	
Medium	X	1.0	2.0	3.0	4.0	±3°
Coarse		2.0	3.5	5.0	6.5	

Tapped Holes acc.
1) Tolerance Class Applied Crossmarked

Copyright WABCO ®

Date	Signature
Drawn 1997-10-17	WEBER
Checked 1997-10-20	GRUENDKER
Expert Gründker	

WABCO

CABLE WITH SOCKET
KABEL MIT GERAETESTECKDOSE
CABLE AVEC PRISE DE COURANT
CAVO CON PRESA DI CORRENTE

Mass	Scale	Material No.	WABCO Id. No.: 4493820000		
- KG	1:1	449 382 000 0	Doc.Code 653	Language en/de fr/it	Sheet 1/1
Size A 2	TRI 650				

Function Code	CAD System	Prod.Type	Replacement for
-	Pro/E	1 1 X	-

100mm

Toute Communication ou reproduction de ce document, toute exploitation ou communication de son contenu sont interdites, sauf autorisation expresse. Tout manquement à cette règle constitue un abus évident et expose son auteur au versement de dommages et intérêts. Tous droits de propriété industrielle réservés, notamment en matière de brevets et de modèles.

Weitergabe sowie nicht ausdrücklich zugestanden. Zuwiderhandlungen stehen einer widerrechtlichen Nutzung dar und verpflichten zu Schadensersatz. Alle Rechte für den Fall der Patenterteilung oder Gebrauchsmustereintragung vorbehalten.

Non è permesso consegnare a terzi o riprodurre questo documento, né utilizzarne il contenuto o renderlo comunque noto a terzi senza autorizzazione esplicita. Ogni violazione costituisce un abuso evidente e costituisce un'obbligo di risarcimento dei danni subiti. Tutti i diritti di proprietà industriale, in particolare quelli di brevetto o modello, sono riservati.

Copying of this document and giving it to others and the use or communication of the contents thereof, are forbidden without express authority. Offenders are liable to the payment of damages. All rights are reserved in the event of the grant of patent or registration of a utility model or design. This document is the subject of copyright.