INSTALLATION INSTRUCTIONS FOR CABLES TO BE OBSERVED. SEE DOCUMENT :
EINBAUHINWEISE FUER KABEL SIND ZU BEACHTEN. SIEHE DOKUMENT : 449 000 000 0 / 611
IL FAUT OBSERVER LES INDICATIONS POUR L'INSTALLATION DES CABLES. VOIR DOCUMENT :
SONO DA OSSERVARE GLI INDICAZIONI DI MONTAGGIO DEI CAVI. VEDERE DOCUMENTO :

THERMAL RANGE OF APPLICATION :
THERMISCHER ANWENDUNGSBEREICH: -40°C....+80°C
GAMME D'APPLICATION THERMIQUE:
CAMPO TERMICO D'APPLICAZIONE :

MOUNTET CABLE RESISTANT TO : AIR,WATER,MINERAL OIL,DIESELOIL,SALTSPRAY
MONTIERTES KABEL BESTAENDIG GEGEN: LUFT,WASSER,MINERALOEL,DIESELOEL,SALZSPRUEHNEBEL
CABLE MONTÉ RESISTANT A : AIR,EAU,HUILE MINERALE,GASOIL,BROUILLARD SALIN
CAVO MONTATO RESISTENTE A : ARIA,AQUA,OLIO MINERALE,GASOLIO,NEBBIA SALINA

DEGREE OF PROTECTION (IN CONNECTION WITH PLUG) :
SCHUTZART (IN VERBINDUNG MIT STECKER) : A: IP 6K 7 / IP 6K 9K
DEGRE DE PROTECTION (DANS CONNECTION AVEC FICHE): B: IP 6K 6K / IP 6K 9K
GRADO DI PROTEZIONE (IN RELAZIONE CON SPINA) : ISO 20653 (en)

CABLE SHEATH:
KABELMANTEL: PVC Ⓐ
GAINE DU CÂBLE:
GUAINA CAVO:

SURFACE PROTECTION :
OBERFLAECHENSCHUTZ : * Sn
PROTECTION DE SURFACE:
PROTEZIONE SUPERFICI :

FIELD OF APPLICATION : TRAILER
EINSATZBEREICH : ANHAENGER
DOMAINE D'APPLICATION: REMORQUE
CAMPO DI APPLICAZIONE: RIMORCHIO

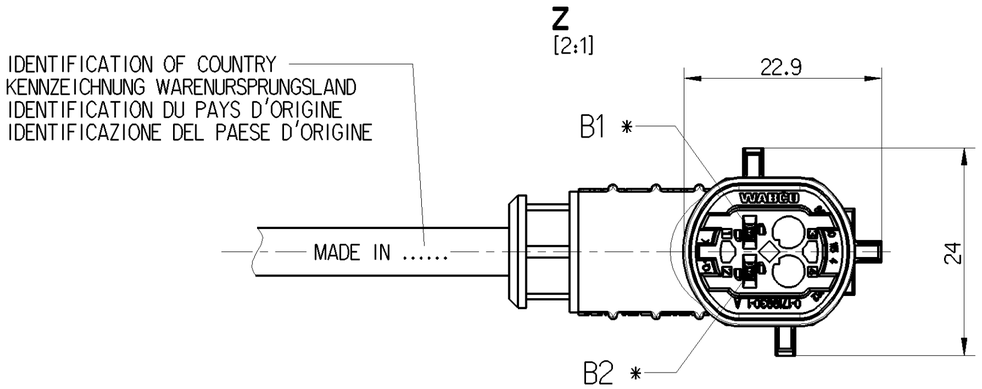

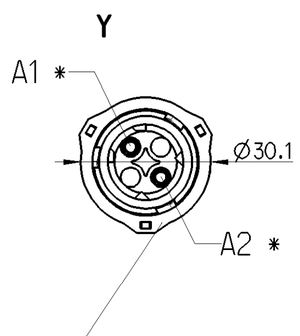

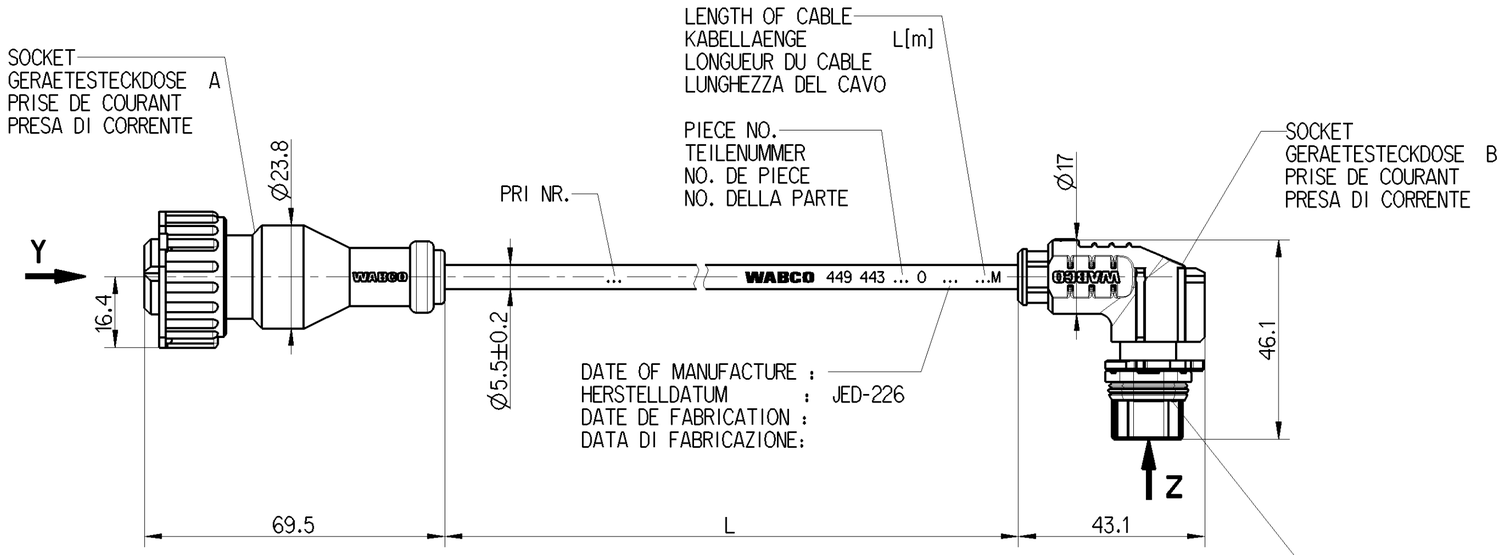

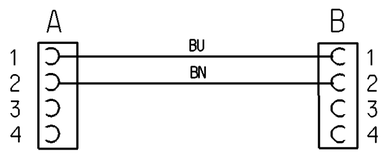

CODE
CODIERUNG ISO 15170-B1-2.1-Sn/K1
CODE
CODICE

CHAMBER IN: KAMMER IN: A CHAMBRE EN: CAMERA IN:	CABLE KABEL CABLE CAVO CROSS SECTION QUERSCHNITT SECTION DE TRANSVERSALE SEZIONE TRANSVERSAL	WIRE COLOUR ADER FARBE FIL COLEURE FILO COLORE	CHAMBER IN: KAMMER IN: B CHAMBRE EN: CAMERA IN:	CODE OF LENGTH LAENGENCODIERUNG CODE DE LA LONGUEUR CODICE DEL LUNGHEZZA	
1	1.0mm²	BLUE BLAU BLEU BLU	1	PART NO TEILE NR. NO DE PIECE CODICE	L[m] 449 443 □□,□ 0
2	1.0mm²	BROWN BRAUN BRUN BRUNO	2	EXAMPLE BEISPIEL EXEMPLE ESEMPIO	L = 6 m 449 443 0600
3	NOT CONNECTED NICHT BELEGT NE PAS CONNECTE(E) NON COLLEGATO(TA)		3	MIN/MAX LENGTH MIN/MAX LAENGE MIN/MAX LONUEUR MIN/MAX LUNGHEZZA	L_{min} = 0.2m L_{max} = 20m
4	NOT CONNECTED NICHT BELEGT NE PAS CONNECTE(E) NON COLLEGATO(TA)		4	TOLERANCES TOLERANZEN TOLERANCES TOLERANZA	L ≤ 10m ±0.050m L > 10m ±0.075m

MATING DEVICE CONNECTION : WABCO EBS TRAILER MODULATOR
PASSENDER GERAETEANSCHLUSS : WABCO EBS-ANHAENGERMODULATOR
CONNEXION CORRESPONDANTE D'APPAREIL : MODULATEUR REMORQUE WABCO EBS
CONNESSIONE CORRISPONDENTE DI APPARECCHIO : MODULATORE RIMORCHIO WABCO EBS

INSTALLATION INSTRUCTIONS AND FOR FURTHER TECHNICAL DATA SEE :
MONTAGEHINWEIS UND WEITERE TECHNISCHE DATEN SIEHE : 480 102 089 0 / 653
INDICATION POUR L'INSTALLATION ET POUR AUTRES DONNEES TECHNIQUES VOIR : 400 200 220 0 / 535
INDICAZIONE DI MONTAGGIO E PER ULTERIORI DATI TECNICI VEDERE :

General Specification: JED-334-1
Further Technical Data:
Doc. Code: Sheet: To

General Tolerances JED-261

Class 1)	Range of Nominal Dimensions (± mm) ≤ 50	> 50 ≤ 180	> 180 ≤ 400	> 400	
Fine		0.5	1.0	1.5	2.0	±3°
Medium	X	1.0	2.0	3.0	4.0	
Coarse		2.0	3.5	5.0	6.5	

Tapped Holes acc. JED-152
1) Tolerance Class Applied Crossmarked

Copyright WABCO®

	Date	Signature
Drawn	2014-05-29	Rakucki
Checked	2014-06-16	Gruendker
Expert	DRASNER	

WABCO

CABLE WITH SOCKET
KABEL MIT GERAETESTECKDOSE
CABLE AVEC PRISE DE COURANT
CAVO CON PRESA DI CORRENTE

Mass	Scale	Material No.	Date of first issue: 2006-12-13		
/ KG	1:1 2:1	449 443 000 0	Doc.Code 053	Language ML	Sheet 1/1
Size A 2	CAD System Pro/E				

ECN-No.	Revision	Techn. Resp.	Replacement for
164230	1x A	6930	884 057 822 0

100mm

Non è permessa consegnare a terzi o riprodurre questo documento, né utilizzarne il contenuto o renderlo comunque noto a terzi senza autorizzazione esplicita. Ogni infrazione costituisce un atto illecito civile e penale ed obbliga al risarcimento dei danni subiti.
Copying of this document and giving it to others and the use or communication of the contents thereof, are forbidden without express authority. Offenders are liable to the payment of damages. All rights are reserved in the event of the grant of patent or registration of a utility model or design. This document is the subject of copyright.
Toute Communication ou reproduction de ce document, toute exploitation ou communication de son contenu sont interdites, sauf autorisation expresse. Tout manquement à cette règle constitue un délit civil et expose son auteur au versement de dommages et intérêts. Tous droits de propriété industrielle réservés, notamment en matière de brevets et de modèles.
Weitergabe sowie Vervielfältigung dieser Unterlage, Verwertung und Mitteilung ihres Inhalts nicht gestattet, soweit nicht ausdrücklich zugesichert. Zuwiderhandlungen stellen einen öffentlichen Missbrauch dar und verpflichten zu Schadensersatz. Alle Rechte für den Fall der Patenterteilung oder Gebrauchsmustereintragung vorbehalten.