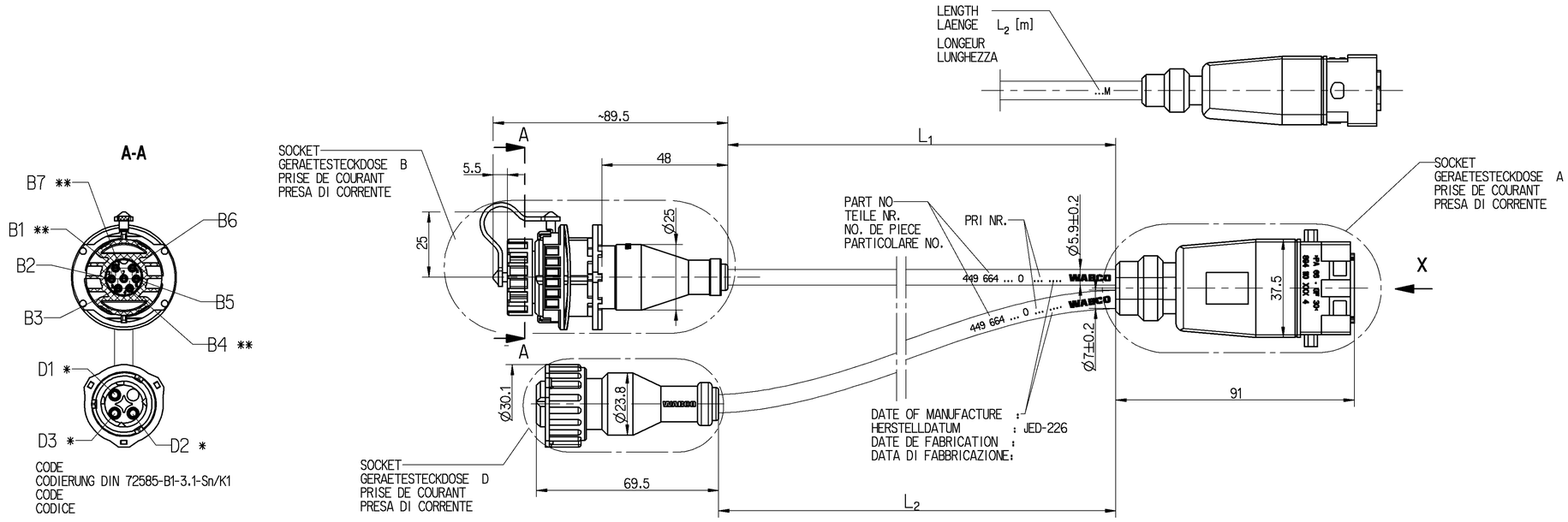

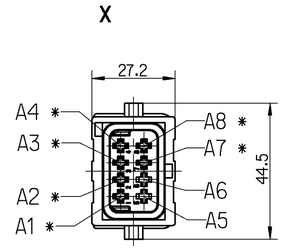

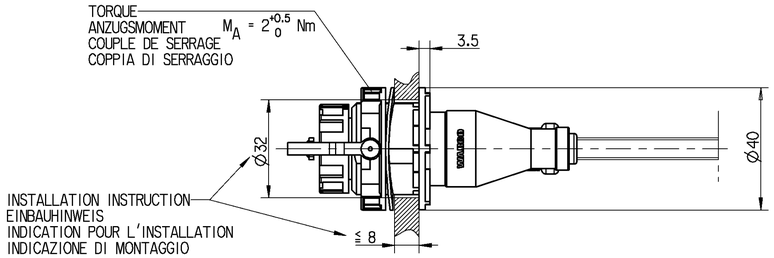

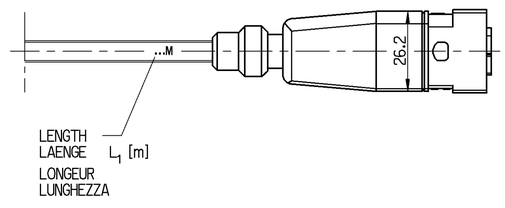

THERMAL RANGE OF APPLICATION :
THERMISCHER ANWENDUNGSBEREICH: -40°C....+80°C
GAMME D'APPLICATION THERMIQUE:
CAMPO TERMICO D'APPLICAZIONE :

RESISTANT TO : AIR,WATER,MINERAL OIL,PETROL,DIESELOIL,SALTSPRAY
BESTAENDIG GEGEN: LUFT,WASSER,MINERALOEL,BENZIN,DIESELOEL,SALZSPRUEHNEBEL
RESISTANT A : AIR,EAU,HUILE MINERALE,ESSENCE,GASOIL,BROUILLARD SALIN
RESISTENTE A : ARIA,AQUA,OLIO MINERALE,BENZINA,GASOLIO,NEBBIA SALINA

	B: PUR	D: PUR
3-CORE CABLE LEITUNG 3-ADRIG CABLE A 3 CONDUCTEURS CAVO A 3 CONDUTTORI	3 x 0.5mm²	3 x 1.5mm²

SURFACE PROTECTION :
OBERFLAECHENSCHUTZ : * Sn
PROTECTION DE SURFACE: ** Ag
PROTEZIONE SUPERFICI :

DEGREE OF PROTECTION (IN CONNECTION WITH PLUG) :
SCHUTZART (IN VERBINDUNG MIT STECKER) : A:IP 6K 9K / IP 67
DEGRE DE PROTECTION (DANS CONNECTION AVEC FICHE): B:IP 6K 9K / IP 67
GRADO DI PROTEZIONE (IN RELAZIONE CON SPINA) : D: IP 69K

CHAMBER KAMMER A CHAMBRE CAMERA	CROSS SECTION QUERSCHNITT SECTION DE TRANSVERSALE SEZIONE TRANSVERSAL	CHAMBER KAMMER B CHAMBRE CAMERA	CHAMBER KAMMER D CHAMBRE CAMERA
1	0.5mm²	4	—
2	0.5mm²	1	—
3	0.5mm²	7	—
4	1.5mm²	—	3
5			
6			
7	1.5mm²	—	1
8	1.5mm²	—	2

MIN/MAX LENGTH MIN/MAX LAENGE MIN/MAX LONGUEUR MIN/MAX LUNGHEZZA	L_{min} = 0.25m L_{max} = 18.00m
TOLERANCES TOLERANZEN TOLERANCES TOLERANZA	L ≤ 10m +0.100 -0.050 L > 10m +0.125 -0.075

CODE OF LENGTH : ORDER NUMBER
LAENGENCODIERUNG : BESTELLNUMMER
CODE DE LA LONGUEUR : NUMERO DE COMMANDE
CODICE DEL LUNGHEZZA : NUMERO DELL'ORDINE
449 664□□□ 0

EXAMPLE
BEISPIEL L_1 = 4_m
EXAMPLE L_2 = 6_m
ESEMPIO
449 664 250 0

L_2[m] \ L_1[m]	0.25	0.4	1.00	1.35	1.50	2.00	2.50	3.00	3.50	4.00	4.50	5.00	6.00	7.00	8.00	10.0	12.0	15.0	18.0
0.25	001	002	003	004	005	006	007	008	009	010	011	012	013	014	015	016	017	018	019
0.40	021	022	023	024	025	026	027	028	029	030	031	032	033	034	035	036	037	038	039
1.00	041	042	043	044	045	046	047	048	049	050	051	052	053	054	055	056	057	058	059
1.35	061	062	063	064	065	066	067	068	069	070	071	072	073	074	075	076	077	078	079
1.50	081	082	083	084	085	086	087	088	089	090	091	092	093	094	095	096	097	098	099
2.00	101	102	103	104	105	106	107	108	109	110	111	112	113	114	115	116	117	118	119
2.50	121	122	123	124	125	126	127	128	129	130	131	132	133	134	135	136	137	138	139
3.00	141	142	143	144	145	146	147	148	149	150	151	152	153	154	155	156	157	158	159
3.50	161	162	163	164	165	166	167	168	169	170	171	172	173	174	175	176	177	178	179
4.00	181	182	183	184	185	186	187	188	189	190	191	192	193	194	195	196	197	198	199
4.50	201	202	203	204	205	206	207	208	209	210	211	212	213	214	215	216	217	218	219
5.00	221	222	223	224	225	226	227	228	229	230	231	232	233	234	235	236	237	238	239
6.00	241	242	243	244	245	246	247	248	249	250	251	252	253	254	255	256	257	258	259
7.00	261	262	263	234	265	266	267	268	269	270	271	272	273	274	275	276	277	278	279
8.00	281	282	283	284	285	286	287	288	289	290	291	292	293	294	295	296	297	298	299
10.0	301	302	303	304	305	306	307	308	309	310	311	312	313	314	315	316	317	318	319
12.0	321	322	323	324	325	326	327	328	329	330	331	332	333	334	335	336	337	338	339
15.0	341	342	343	344	345	346	347	348	349	350	351	352	353	354	355	356	357	358	359
18.0	361	362	363	364	365	366	367	368	369	370	371	372	373	374	375	376	377	378	379

*** DIN 16901-150

GENERAL SPECIFICATION:	JED-334-0 ***	
FURTHER TECHNICAL DATA:		
DOC. CODE:	SHEET:	TO

GENERAL TOLERANCES

CLASS 1)	RANGE OF NOMINAL DIMENSIONS (± mm) ≤ 50	> 50 ≤ 180	> 180 ≤ 400	> 400	
FINE	0.5	1.0	1.5	2.0	±3°
MEDIUM	1.0	2.0	3.0	4.0	
COARSE	2.0	3.5	5.0	6.5	

TAPPED HOLES ACC. ISO 4039 / JED-152
1) TOLERANCE CLASS APPLIED CROSSMARKED

DCN-NO.	REV.	DATE

Pro/ENGINEER DRAWING COPYRIGHT

DATE	SIGNATURE
DRAWN 02-03-15	HARNISCHM.
CHECKED 02-03-15	OVERHAGE
EXPERT CODE 7 7 4	

WABCO

CABLE WITH SOCKET
KABEL MIT GERAETESTECKDOSE
CABLE AVEC PRISE DE COURANT
CAVO CON PRESA DI CORRENTE

MASS	SCALE	PRODUCT IDENTIFICATION NO.	DOC. CODE	SHEET
/ KG	1:1	449 664 000 0	653	1/1
SIZE A 1	TRI 142			

FUNCTION CODE	SHAPE CODE	PRODUCT TYPE	REPLACEMENT FOR
		11	/

NON È PERMESSO CONSEGNARE A TERZI O RIPRODURRE QUESTO DOCUMENTO, NÉ UTILIZZARE IL CONTENUTO O RENDERLO COMUNQUE NOTO A QUALSIASI PERSONA SENZA AUTORIZZAZIONE SCRITTA. OGNI VIOLAZIONE COSTituisce un illecito e comporta l'obbligo di risarcimento dei danni. Questo documento è stato registrato secondo la legge sul diritto d'autore.
DEL DOCUMENTO, NÉ UTILIZZARE IL CONTENUTO O COMUNICARNE IL CONTENUTO A TERZI SENZA PRECEDENTE AUTORIZZAZIONE SCRITTA. OGNI VIOLAZIONE COSTituisce un illecito e comporta l'obbligo di risarcimento dei danni. Questo documento è stato registrato secondo la legge sul diritto d'autore.
DEL DOCUMENTO, NÈ UTILIZZARN