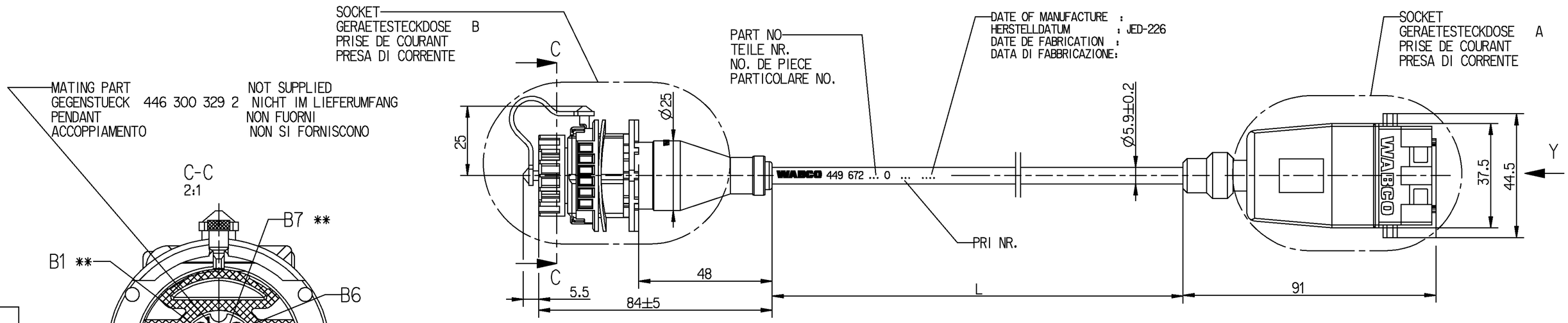

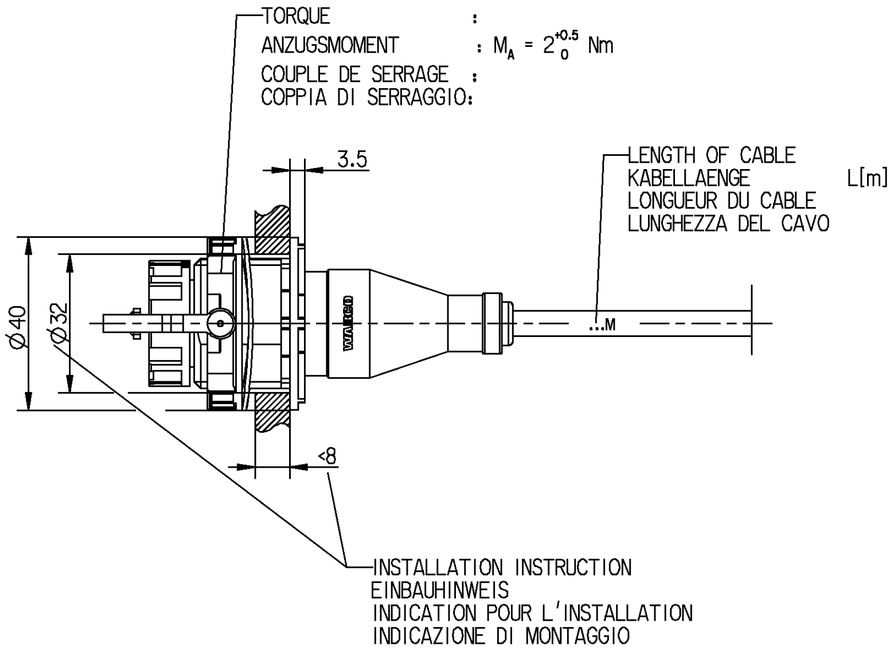

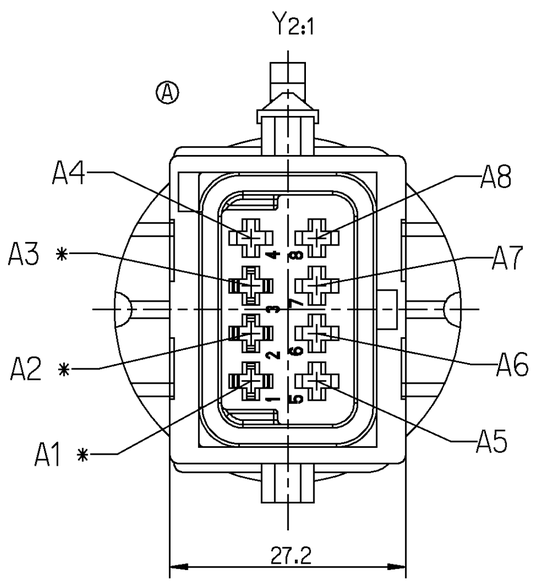

THERMAL RANGE OF APPLICATION :
THERMISCHER ANWENDUNGSBEREICH: -40°C....+80°C
GAMME D'APPLICATION THERMIQUE:
CAMPO TERMICO D'APPLICAZIONE : Ⓐ

RESISTANT TO : AIR,WATER,MINERAL OIL,PETROL,DIESELOIL,SALTSPRAY
BESTAENDIG GEGEN: LUFT,WASSER,MINERALOEL,BENZIN,DIESELOEL,SALZSPRUEHNEBEL
RESISTANT A : AIR,EAU,HUILE MINERALE,ESSENCE,GASOIL,BROUILLARD SALIN
RESISTENTE A : ARIA,AQUA,OLIO MINERALE,BENZINA,GASOLIO,NEBBIA SALINA

DEGREE OF PROTECTION (IN CONNECTION WITH PLUG) :
SCHUTZART (IN VERBINDUNG MIT STECKER) : A: IP 6K 9K / IP 67
DEGRE DE PROTECTION (DANS CONNECTION AVEC FICHE): B: IP 6K 9K / IP 67
GRADO DI PROTEZIONE (IN RELAZIONE CON SPINA) :

3-CORE CABLE PUR
LEITUNG 3-ADRIG 3x0.5mm²
CABLE A 3 CONDUCTEURS
CAVO A 3 CONDUTTORI

SURFACE PROTECTION :
OBERFLAECHENSCHUTZ : * Sn
PROTECTION DE SURFACE: ** Ag
PROTEZIONE SUPERFICI :

CODE OF LENGTH LAENGENCODIERUNG CODE DE LA LONGUEUR CODICE DEL LUNGHEZZA	
PART NO TEILE NR. NO DE PIECE CODICE	L[m] 449 672 □□,□ 0
EXAMPLE BEISPIEL EXEMPLE ESEMPIO	L =6 m 449 672 060 0
MIN/MAX LENGTH MIN/MAX LAENGE MIN/MAX LONUEUR MIN/MAX LUNGHEZZA	L_{min} = 0.1m L_{max} = 20m
TOLERANCES TOLERANZEN TOLERANCES TOLERANZA	L < 10m ±0.050m L > 10m ±0.075m

GENERAL SPECIFICATION: JED-334.0
FURTHER TECHNICAL DATA:
DOC. CODE: SHEET: TO

GENERAL TOLERANCES

CLASS 1)	RANGE OF NOMINAL DIMENSIONS (± mm) ≤ 50	> 50 ≤ 180	> 180 ≤ 400	> 400	
FINE	0.5	1.0	1.5	2.0	±3°
MEDIUM	1.0	2.0	3.0	4.0	
COARSE	2.0	3.5	5.0	6.5	

TAPPED HOLES ACC. ISO 4039 / JED-152
1) TOLERANCE CLASS APPLIED CROSSMARKED

DCN-NO.	REV.	DATE
062786	2xA	97-10-02

Pro/ENGINEER DRAWING COPYRIGHT

DATE	SIGNATURE
DRAWN	
7-Jul-97	Weber
CHECKED	
97-07-15	Hein
EXPERT CODE	
7 5 5	

WABCO

CABLE WITH SOCKET
KABEL MIT GERAETESTECKDOSE
CABLE AVEC PRISE DE COURANT
CAVO CON PRESA DI CORRENTE

MASS	SCALE	PRODUCT IDENTIFICATION NO.	DOC. CODE	SHEET
KG	1:1 (2:1)	449 672 000 0	653	1/1
SIZE	TRI			
A 2	142			

FUNCTION CODE	SHAPE CODE	PRODUCT TYPE	REPLACEMENT FOR
		1 1	884 010 407 0

Drw.: 4496720000.....653
Mdl.: 4496720000.....A02 A.1

NON È PERMESSO CONSEGNARE A TERZI O RIPRODURRE QUESTO DOCUMENTO, NE UTILIZZARNE IL CONTENUTO O RENDERLO COMUNQUE NOTO, SALVO ESPRESSA AUTORIZZAZIONE. LE VIOLAZIONI ADDURRANNO IL RISARCIMENTO DEI DANNI. TUTTI I DIRITTI DERIVANTI DA BREVETTI O MODELLI.

COPYING OF THIS DOCUMENT AND GIVING IT TO OTHERS AND THE USE OR COMMUNICATION OF THE CONTENTS THEREOF, WITHOUT EXPRESS AUTHORITY, IS PROHIBITED. OFFENDERS ARE LIABLE TO THE PAYMENT OF DAMAGES. ALL RIGHTS ARISING FROM GRANT OF PATENT OR REGISTRATION OF A UTILITY MODEL OR DESIGN, THIS DOCUMENT IS THE SUBJECT OF COPYRIGHT.

TOUTE COMMUNICATION OU REPRODUCTION DE CE DOCUMENT, TOUTE EXPLOITATION OU COMMUNICATION DE SON CONTENU SONT INTERDITES, SAUF AUTORISATION ÉCRITE. LES CONTREVENANTS S'EXPOSENT AUX DOMMAGES ET INTÉRÊTS. TOUS DROITS RÉSERVÉS, NOTAMMENT EN MATIÈRE DE BREVETS ET DE MODÈLES.

WEITERGABE SOWIE VERVIELFÄLTIGUNG DIESER UNTERLAGE, VERWENDUNG UND MITTEILUNG IHRES INHALTS NICHT GESTATTET, SOWEIT NICHT AUSDRÜCKLICH ZUGESTANDEN. ZUWIDERHANDELNDE SIND SCHADENSERSATZPFLICHTIG. MITGEBRAUCHS DAR UND VERÖFFLICHTEN ZU SCHUDERHAFTZ. ALLE RECHTE FÜR DEN FALL DER PATENTERTEILUNG ODER GEBRAUCHSMUSTER-EINTRAGUNG VORBEHALTEN.