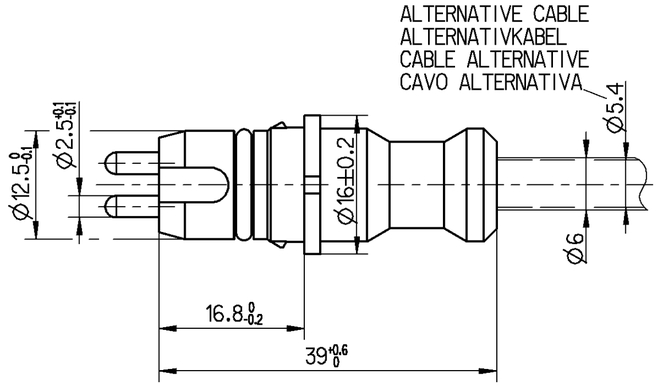

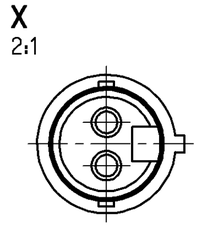

THERMAL RANGE OF APPLICATION THERMISCHER ANWENDUNGSBEREICH GAMME D'APPLICATION THERMIQUE CAMPO TERMICO D'APPLICAZIONE	-40°C...+80°C
TWO CORE CABLE LEITUNG ZWEIADRIG CABLE A DEUX CONDUCTEURS CAVO A DUE CONDUTORI	PUR 2x0.75mm²
STRAIN RELIEF CABLE ZUGENTLASTUNG KABEL ARRET DE CABLE SCARICO DI TRAZIONE DEL CAVO	MAX. 50N ϑ=20°C
BEND RADIUS CABLE BIEGERADIUS KABEL RAYON DE COURBURE DU CABLE RAGGIO DI CURVATURA DEL CAVO	R 15 MIN, ∠90°

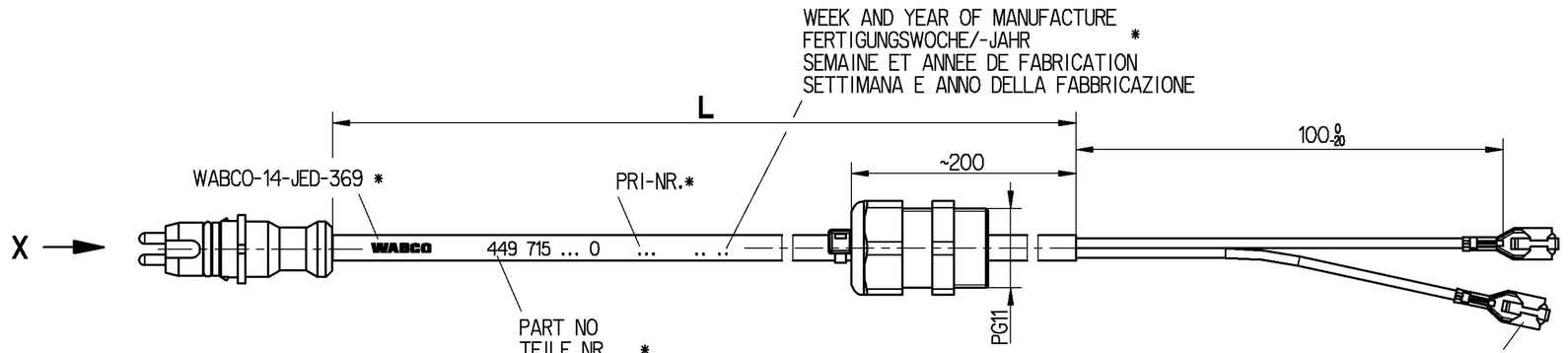

CODE OF LENGTH LAENGENCODIERUNG CODE DE LA LONGUEUR CODICE DEL LUNGHEZZA	
PART NO TEILE NR. NO DE PIECE CODICE	449 715 □□,□ 0 (L[m])
EXAMPLE BEISPIEL EXEMPLE ESEMPIO	L = 2 m 449 715 020 0
MIN/MAX LENGTH MIN/MAX LAENGE MIN/MAX LONGUEUR MIN/MAX LUNGHEZZA	L_{min} = 0.1m L_{max} = 20m
TOLERANCES TOLERANZEN TOLERANCES TOLERANZA	L < 10m ±0.050m L > 10m ±0.075m

ADAPTER PLUG FOR FLAT CONTACT
STECKHUELSEN FUER FLACHSTECKER
ALVEOLE POUR LES CONTACT PLATS
GUSCIO SPINOTTO PER CONTATTO PIATTO } DIN 46244-A 6.3-0.8

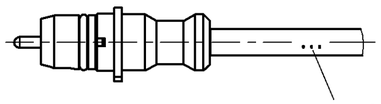

LENGTH OF CABLE
KABELLAENGE
LONGUEUR DU CABLE
LUNGHEZZA DEL CAVO } L [m] *

* ABRASION RESISTANT PRINT
ABRIEBFESTER AUFDRUCK
IMPRESSION RESISTANCE A L' ABRASION
IMPRONTA RESISTENTE ALL' ABRASIONE } RAL 9001

RESISTANT TO
BESTAENDIG GEGEN
RESISTANT A
RESISTENTE A } AIR, WATER, MINERAL OIL, PETROL, DIESELOIL, SALTSPRAY
LUFT, WASSER, MINERALOEL, BENZIN, DIESELOEL, SALZSPRUEHNEBEL
AIR, EAU, HUILE MINERALE, ESSENCE, GASOIL, BROUILLARD SALIN
ARIA, AQUA, OLIO MINERALE, BENZINA, GASOLIO, NEBBIA SALINA

FURTHER TECHNICAL DATA SEE PRODUCT SPECIFICATION
WEITERE TECHNISCHE DATEN SIEHE PRODUKT SPEZIFIKATION
POUR AUTRES DONNEES TECHNIQUES VOIR PRODUCT SPECIFICATION
PER ULTERIORI DATI TECNICI VEDERE SPECIFICA DI PRODOTTO } 894 590 010 2

DEGREE OF PROTECTION (IN CONNECTION WITH PLUG)
SCHUTZART (IN VERBINDUNG MIT KUPPLUNGSSTECKER)
DEGRE DE PROTECTION (DANS CONNECTION AVEC FICHE)
GRADO DI PROTEZIONE (IN RELAZIONE CON SPINOTTO) } IP 68/69K
EN 60529/IEC 529

GENERAL SPECIFICATION: JED-334.0
FURTHER TECHNICAL DATA:
DOC. CODE: SHEET: TO

GENERAL TOLERANCES

CLASS 1)	RANGE OF NOMINAL DIMENSIONS (± mm) ≤ 50	> 50 ≤ 180	> 180 ≤ 400	> 400	
FINE	0.5	1.0	1.5	2.0	±3°
MEDIUM	1.0	2.0	3.0	4.0	
COARSE X	2.0	3.5	5.0	6.5	

TAPPED HOLES ACC. ISO 4039 / JED-152
1) TOLERANCE CLASS APPLIED CROSSMARKED

DCN-NO.	REV.	DATE

Pro/ENGINEER DRAWING COPYRIGHT

DATE	SIGNATURE
DRAWN	
98-10-13	HARNISCHM.
CHECKED	
98-10-13	HOEFLER
EXPERT CODE	
760	

WABCO

CONNECTOR PLUG WITH CABLE
KUPPLUNGSSTECKER MIT KABEL
CONNECTEUR MALE AVEC CABLE
CONNETTORE CON CAVO

MASS	SCALE	PRODUCT IDENTIFICATION NO.	DOC. CODE	SHEET
/ KG	2:1 1:1	449 715 000 0	653	1/1
SIZE	TRI			
A 2	141			

FUNCTION CODE	SHAPE CODE	PRODUCT TYPE	REPLACEMENT FOR
		11	894 590 050 2

Mdl.: 4410323122.....A02 ***
Drw.: 4497150000.....653

NON E PERMESSO CONSEGNARE A TERZI O RIPRODURRE QUESTO DOCUMENTO, NE UTILIZZARNE IL CONTENUTO O RENDERNE COMUNQUE PUBBLICA LA CONOSCENZA, SALVO PREVISTA AUTORIZZAZIONE. LA VIOLAZIONE COSTituisce fatto illecito e comporta il risarcimento del danno. Tutti i diritti derivanti da brevetti o modelli.

COPYING OF THIS DOCUMENT AND GIVING IT TO OTHERS AND THE USE OR COMMUNICATION OF THE CONTENTS THEREOF, WITHOUT EXPRESS AUTHORITY, IS PROHIBITED. ANY OFFENDERS ARE LIABLE TO PAY COMPENSATION. ALL RIGHTS ARE RESERVED IN THE EVENT OF THE GRANT OF PATENT OR REGISTRATION OF A UTILITY MODEL OR DESIGN. THIS DOCUMENT IS THE SUBJECT OF COPYRIGHT.

TOUTE COMMUNICATION OU REPRODUCTION DE CE DOCUMENT, TOUTE EXPLOITATION OU COMMUNICATION DE SON CONTENU OU SON INTENTION EST INTERDITE SANS AUTORISATION EXPRESSE. LA CONTREFACTION EST PASSIBLE DE DOMMAGES-INTERETS. TOUS DROITS DE PROPRIETE INDUSTRIELLE RESERVES, NOTAMMENT EN MATIERE DE BREVETS ET DE MODELES.

WEITERGABE SOWIE VERVIELFAELTIGUNG DIESER UNTERLAGE, VERWENDUNG UND MITTEILUNG IHRES INHALTS NICHT GESTATTET, SOWEIT NICHT AUSDRUECKLICH ZugESTANDEN. WIDERHANDELNDE SIND SCHADENSERSATZ PFLICHTIG. ALLE RECHTE FUER DEN FALL DER PATENTERTEILUNG ODER MIESSBRAUCH DAR UND VERMERKLICHTEN ZU SCHADENERSATZ. ALLE RECHTE FUER DEN FALL DER PATENTERTEILUNG ODER GEBRAUCHSMUSTER-EINTRAGUNG VORBEHALTEN.