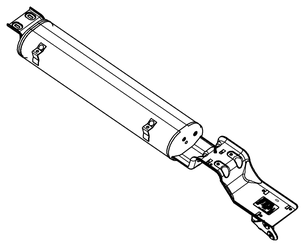

TECHNICAL DATA
TECHNISCHE DATEN
CARACTERISTIQUES TECHNIQUES
CARATTERISTICHE TECNICHE

THERMAL RANGE OF APPLICATION THERMISCHER ANWENDUNGSBEREICH PLAGE THERMIQUE D'APPLICATION CAMPO DI APPLICAZIONE TERMICA	-40 °C ... +80 °C
SHORT TERM RESISTANCE TO HEAT KURZZEITIGE WAERMEBESTAENDIGKEIT RESISTANCE THERMIQUE TEMPORAIRE RESISTANZA TERMICA PER BREVE PERIODO	max 1h bei +110 °C, ohne Druck
WORKING PRESSURE BETRIEBSDRUCK PRESSION D'UTILISATION PRESSIONE DI ESERCIZIO	Pe = 0 ... 16,4 bar
MAX. PERMISSIBLE WORKING PRESSURE MAX. ZULAESSIGER BETRIEBSDRUCK PRESSION D'UTILIZATION MAXI AMMISSIBILE PRESSIONE DI ESERCIZIO MAX. AMMISSIBILE	Pe max = 21,5 bar
BURSTING PRESSURE BERSTDRUCK PRESSION D'ECLATEMENT PRESSIONE DI SCOPPIO	Pe ≥ 35 bar
PERMISSIBLE LEAKAGE ZULAESSIGE LECKAGE FUITE ADMISSIBLE FUGA AMMISSIBILE	1.6 x 10^{-4} mbar l/sek entspricht 0.096 cm^3/10 min
FILLING VOLUME FUELLVOLUMEN VOLUME DE REMPLISSAGE LIVELLO DEL FLUIDO	5l ± 0.15l
FOR FURTHER TECHNICAL DATA SEE WEITERE TECHNISCHE DATEN SIEHE POUR AUTRES DONNEES TECHNIQUES VOIR PER ULTERIORI DATI TECNICI VEDERE	451 800 020 2/543
RECYCLING CLASS TO RECYCLINGKLASSE NACH CLASSE DE RECYCLING CLASSE DI RECYCLING	BMW N113 99.0 R 1

GENERAL SPECIFICATION
ALLGEMEINE SPEZIFIKATIONEN
SPECIFICATION GENERALE
SPECIFICA GENERALI

FREE FROM BURRS ENTGRATET EBAVURE SBAVATO	JED-271
VEHICLE COORDINATES FAHRZEUGKOORDINATEN COORDONNEES DU VEHICULE COORDINATE DEL VEICOLO	*

WELD SEAM FREE FROM PORES AND AIRCLOSES
SCHWEISSNAHT FREI VON POREN UND LUFTEINSCHLUESSEN
CORDON DE SOUDURE TROU SANS
CORDONE DI SALDATURA FORO SENZA

**

MAX. DEPTH OF SCORES: 0.2
MAX. TIEFE DER RIEFEN: 0.2
PROFONDEUR MAXI. DES RAYURES: 0.2
PROFONDITA MASSIMA DELLE RIGATURE: 0.2

BOTTOM OF SCORES FREE FROM SHARP EDGES
KERBGRUND DER RIEFEN FREI VON SCHARFEN KANTEN
FOND DES RAYURES EXEMPT D'ARETES VIVES
FONDO DI RIGATURE ESENTE DA SPIGOLI VIVI

PERMITTED SURFACE DEVIATIONS AS DEFINED IN EN 286-4
EINDRUECKE UND DELLEN NACH EN 286-4 ZULAESSIG
ECARTS DE SURFACE SUIVANT EN 286-4 ADMIS
SCOSTAMENTI DI SUPERFICIE SECONDO EN 286-4 AMMESSI

KENNEZICHNUNG DER SCHWEISSVERFAHREN NACH : DIN EN 24063
REPRESENTATION OF WELDING PROCESS ON DRAWINGS ACC. TO :

(9) 3 x MUTTER (MIT KABELBAND BEFESTIGT)
NUT (FIXED WITH CABLE TIE)
(WABCO-NR.: 810 348 001 4)

PART TEIL PIECE PEZZO	MATERIAL MATERIAL MATIERE MATERIALE
1	EN AW-6060 (AlMgSi0.5) T66
2, 3, 6, 7	EN AW-5754 (AlMg3) O/H111
4	EN AW-6082 (AlMgSi1) T4
5	EN AW-5754 (AlMg3) H22
WELD SEAM SCHWEISSNAHT	EN AW-5083 (AlMg4.5Mn)
8 (MARKIERUNG/ MARK)	-
9 (3xMUTTER/NUT)	-

MASSGEBEND IST DER DEUTSCHE TEXT
ONLY THE GERMAN LANGUAGE VERSION OF THIS TEXT SHALL BE BINDING

FEHLENDE MASSE UND ANGABEN SIND DEM CAD-DATENSATZ ZU ENTNEHMEN
FOR MISSING DIMENSIONS AND SPECIFICATIONS SEE CAD DATA SET

JEGLICHE AENDERUNG DURCH DEN LIEFERANTEN, SEI ES IN FORM VON ABMESSUNGEN WERKSTOFFEN UND TEXTEN, MUESSEN ZUR FREIGABE BEI DER FIRMA BMW VORGELEGT WERDEN
ALL CHANGES MADE BY THE SUPPLIER IN THE FORM OF DIMENSIONS, MATERIALS AND TEXT HAVE TO BE PRESENTED TO BMW FOR RELEASE

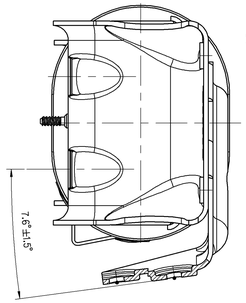

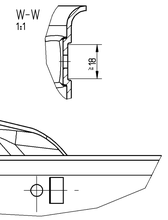

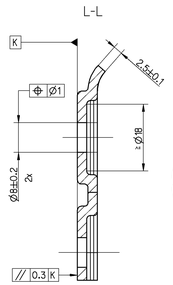

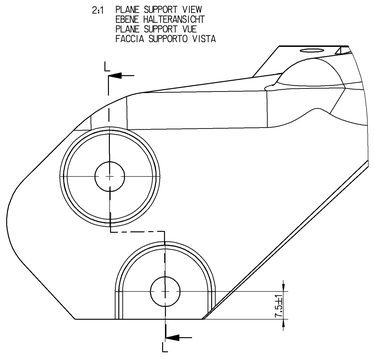

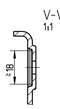

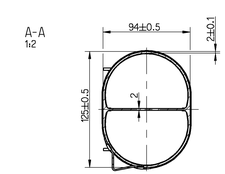

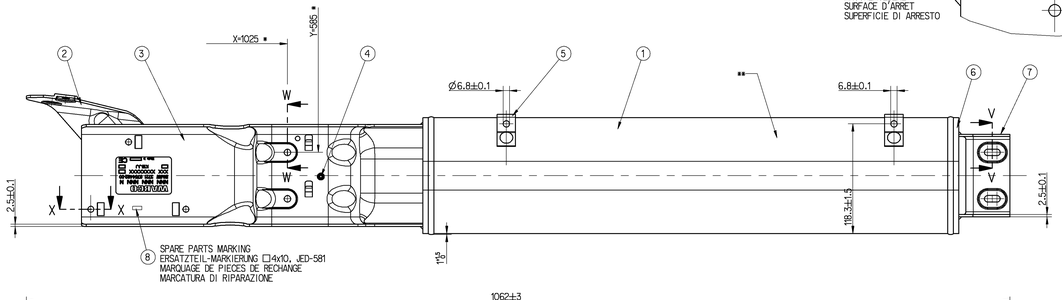

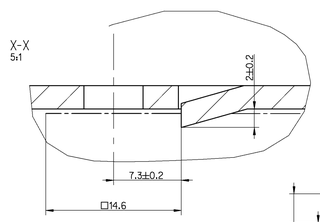

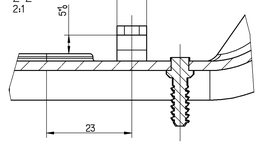

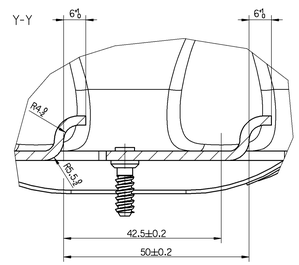

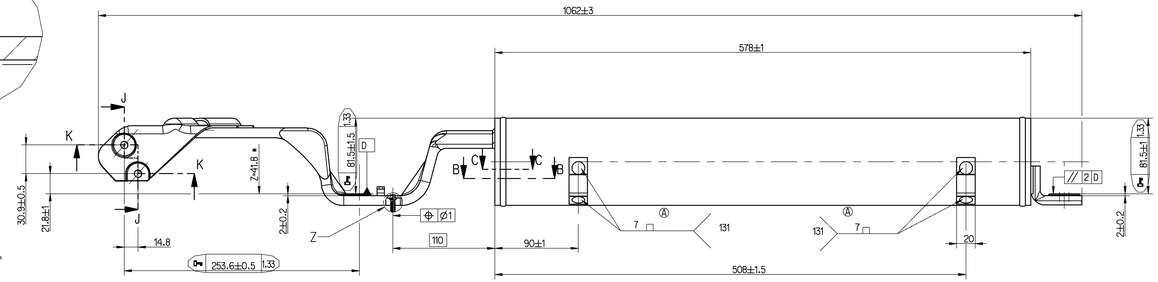

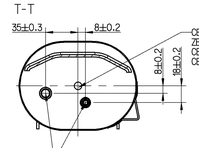

ALL PORTS PLUGGED WITH PROTECTION CAPS
ALLE ANSCHLUESSE MIT SCHUTZKAPPEN VERSCHLOSSEN: 898 012 170 4
TOUS LES ORIFICES OBTURES AVEC CAPUCHONS
TUTTI GLI ORIFIZI CHIUSI CON PROTETTORI

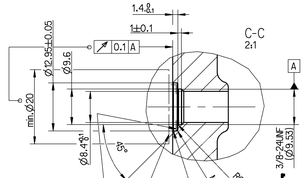

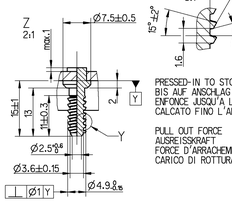

PRESSED-IN TO STOP
BIS AUF ANSCHLAG EINGEPRESST
ENFONCE JUSQU'A LA BUTEE
CALCATO FINO L'ARRESTO PER MEZZO

PULL OUT FORCE :
AUSREISSKRAFT : >100N
FORCE D'ARRACHEMENT :
CARICO DI ROTTURA TRAZIONE :

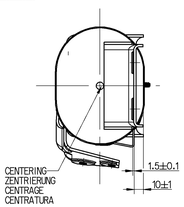

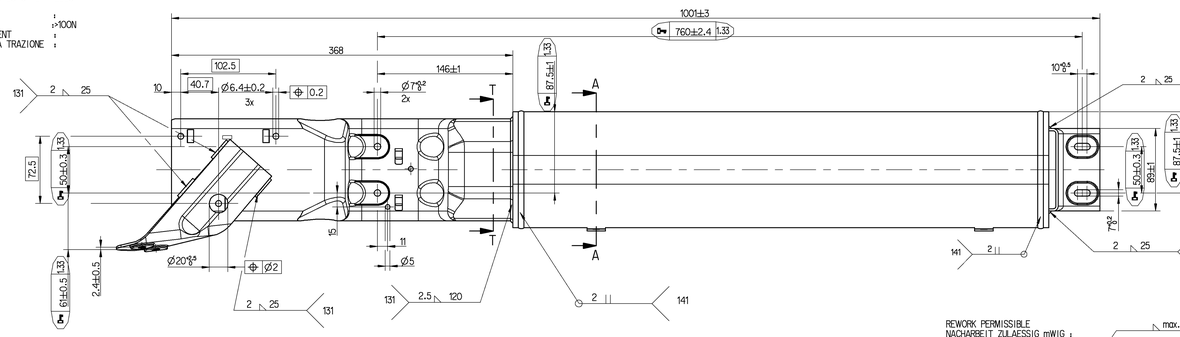

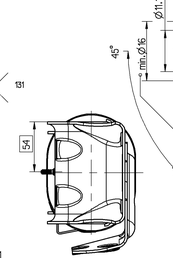

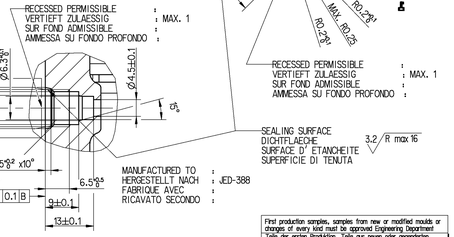

REWORK PERMISSIBLE
NACHARBEIT ZULAESSIG mWIG :
RETOUCHE ADMISSIBLE
RITOCCO AMMISSIBILE

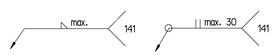

BMW-NR.: 37.21-6.754.482
BMW-LASTENHEFT-NR: 6 754 485 4

First production samples, samples from new or modified moulds or changes of every kind must be approved Engineering Department
Teile der ersten Produktion, Teile aus neuen oder geänderten Formwerkzeugen oder Aenderungen jeglicher Art bedarfen der Genehmigung durch die Entwicklungsabteilung
Les premieres pieces de production, les pieces provenant de nouveaux moules ou de moules modifiés, ou toutes autres modification, doivent etre approuvées par le departement des etudes
Campioni di inizio produzione, campioni ottenuti con stampi nuovi o modificati o con qualsiasi genere di modifica devono essere approvati dall'ufficio tecnico.
Pieças da primeira producao, pecas produzidas o partir de moldes novos ou modificados ou modificacoes de qualquer genero necessarias da aprovacao previa do departamento de projeto.

GENERAL SPECIFICATION:	JED-334-0		
FURTHER TECHNICAL DATA:			
DOC. CODE:	SHEET:	TO	

GENERAL TOLERANCES

		RANGE OF NOMINAL DIMENSIONS (± mm)				
CLASS	(1)	> 0 < 50	> 50 < 180	> 180 < 400	> 400	
FINE	X	0.5	1.0	1.5	2.0	
MEDIUM		1.0	2.0	3.0	4.0	±5°
COARSE		2.0	3.5	5.0	6.5	

TAPPED HOLES ACC. ISO 4029 / JED-132 — 84769 2uA 02-11-15
(1) TOLERANCE CLASS APPLIED CROSSMARKED — DCR-NO. REV. DATE

PRELIMINARY DRAWING
COPYRIGHT

DATE	SIGNATURE
DRAWN	
01-10-30	HILLA
CHECKED	
01-10-30	GEIGER
EXPERT CODE	
0 4 1	

MASS	SCALE	
2.6 kg	1:2 (NAMAR)	
SIZE	TRI	
A 0	140	

WABCO

ACCUMULATOR
SPEICHER
ACCUMULATEUR
ACCUMULATORE
5l

PRODUCT IDENTIFICATION NO.: 451 800 022 2
DOC. CODE: 605
SHEET: 1/1

FUNCTION CODE	SHAPE CODE	PRODUCT TYPE	REPLACEMENT FOR
-		9 1	

DIESE UNTERLAGE DARF OHNE UNSERE AUSDRUECKLICHE ZUSTIMMUNG WEDER VERVIELFAELTIGT NOCH DRITTEN ZUGAENGLICH GEMACHT WERDEN. ALLE RECHTE WIE DER PATENTERTEILUNG OD. DER EINTRAGUNG EINES GEBRAUCHSMUSTERS VORBEHALTEN.
THIS DOCUMENT MAY NOT BE REPRODUCED OR MADE ACCESSIBLE TO THIRD PARTIES WITHOUT OUR EXPRESS CONSENT. ALL RIGHTS RESERVED IN THE EVENT OF GRANTING OF A PATENT OR REGISTRATION OF A UTILITY MODEL.

Dra.: 4318000222____.855 *** ***
Tmi.: 4318000222____.410 F/13