MATERIAL AND SURFACE PROTECTION			
Fe	JED-060 M1	/ Zn/C	JED-256

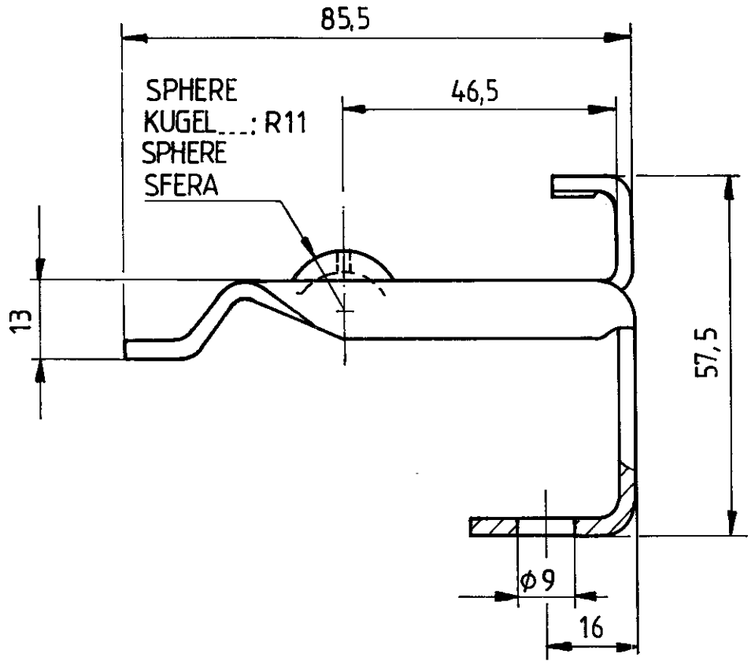

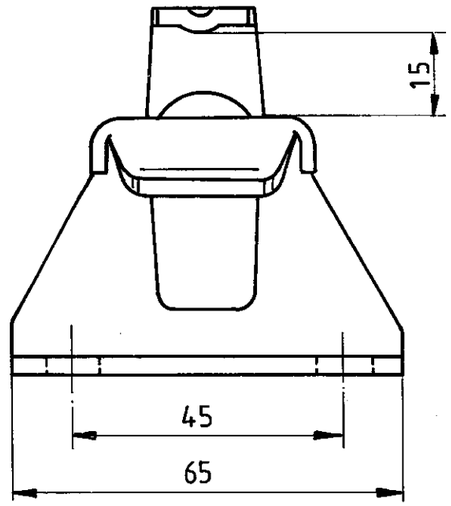

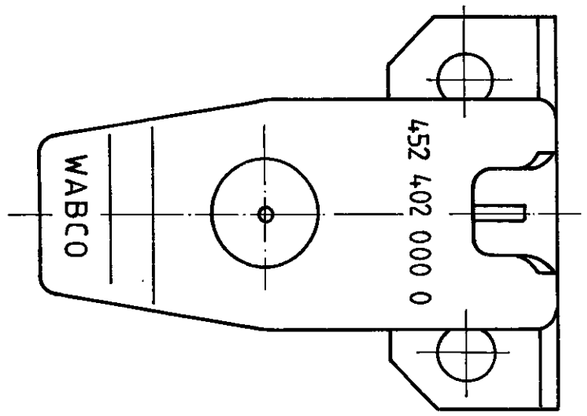

FURTHER TECHNICAL DATA SEE	
IDENTIFICATION No.:	
CODE FOR DOCUMENT: 605	SHEET: TO

GENERAL TOLERANCES

CLASS	1)	RANGE OF NOMINAL DIMENSIONS (± mm) ≤50	> 50 ≤180	>180 ≤400	>400	∡
I		0,5	1	1,5	2	
II	X	1	2	3	4	± 3°
III		2	3,5	5	6,5	

TAPPED HOLES ACC. ISO 4039 / JED-152

1) TOLERANCE CLASS APPLIED CROSSMARKED

DCN-No.	REV.	DATE
	L	
	K	
	J	
	H	
	G	
	F	
	E	
	D	
	C	
45835	1 × B	90-03-22
	A	

COPYRIGHT

DATE	SIGNATURE
DRAWN 90-03-23	L. Pavlović
CHECKED 90-03-27	
STANDARDIZATION 90-03-27	

WABCO — CLAYTON DEWANDRE

DUMMY COUPLING
LEERKUPPLUNG
FAUX ACCOUPLEMENT
FALSO ACCOPIAMENTO

MASS	SCALE	PRODUCT IDENTIFICATION NO.	CODE FOR DOCUMENT	SHEET
kg	1:1	452 402 000 0	605	1/1
SIZE A3	T.R.I. 140	CODE F. PROD.-GROUP 571	CODE FOR SHAPE	REPLACEMENT FOR 452 402 000 0 FROM 07.07.55

100 mm

Toute communication ou reproduction de ce document, toute exploitation ou communication de son contenu sont interdites, sauf autorisation expresse. Tout manquement à cette règle constitue un abus évident et expose son auteur au versement de dommages et intérêts. Tous droits de propriété industrielle réservés, notamment en matière de brevets et de modèles.

Weitergabe sowie Vervielfältigung dieser Unterlage, Verwertung und Mitteilung ihres Inhalts nicht gestattet, soweit nicht ausdrücklich zugestanden. Zuwiderhandlungen stellen einen offensichtlichen Mißbrauch dar und verpflichten zu Schadenersatz. Alle Rechte für den Fall der Patenterteilung oder Gebrauchsmuster-Eintragung vorbehalten.

Copying of this document, and giving it to others and the use or communication of the contents thereof, are forbidden without express authority. Contraventions of this restriction will constitute an evident abuse and result in a liability to the payment of damages. All rights are reserved in the event of the grant of a patent or the registration of an utility model or design.

This drawing is the subject of copyright.

NON È PERMESSO CONSEGNARE A TERZI O RIPRODURRE QUESTO DOCUMENTO, NE COMUNICARNE IL CONTENUTO SENZA autorizzazione esplicita. Ogni infrazione costituirà un evidente abuso e comunque noto a terzi sen- comporterà il risarcimento dei danni subiti. È fatta riserva di tutti i diritti derivanti da brevetti o modelli.