MATERIAL AND SURFACE PROTECTION		
I	Al JED-029M1	C JED-259
II	Fe JED-022M1	Zn/Al JED-378
III	Fe JED-004M	C JED-260
IV	Fe JED-020-1	Zn/Fe JED-256-1
V	Fe JED-050MO	---
VI	Fe JED-020-1	Zn/Fe JED-256-1
VII	Fe JED-020M	Zn JED-257
VIII	Fe JED-020-1	Zn/Fe JED-256-1

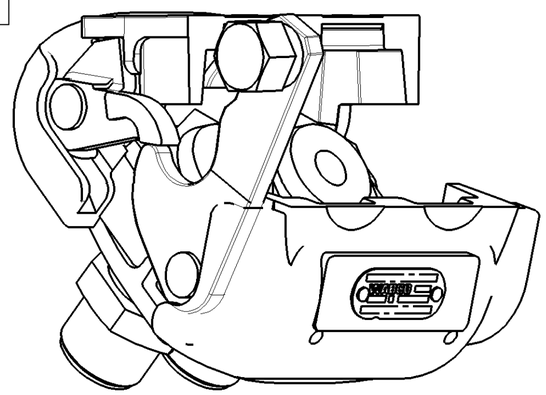

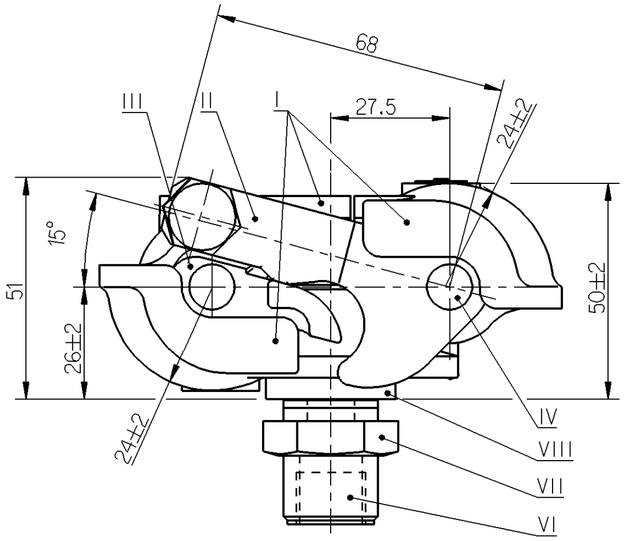

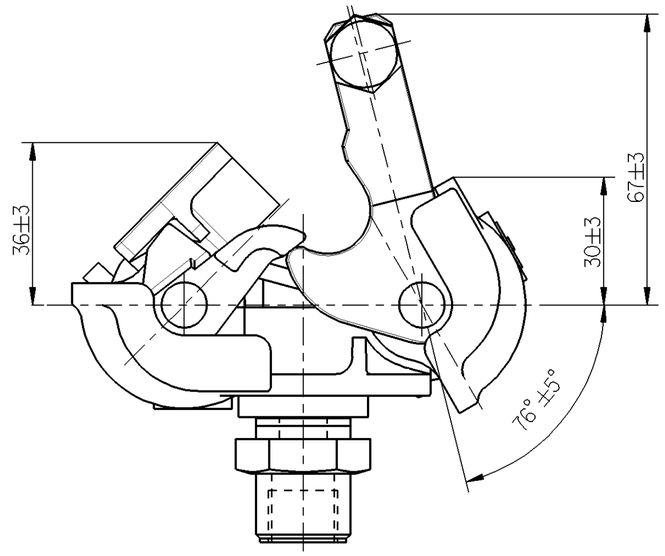

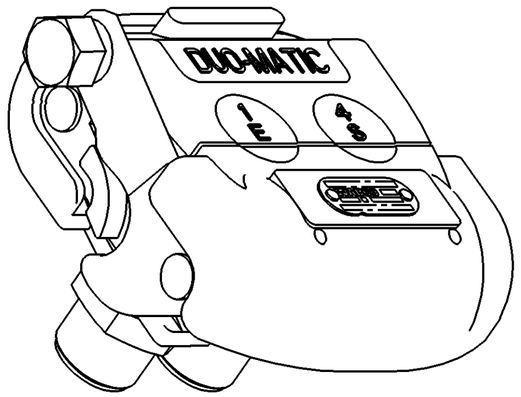

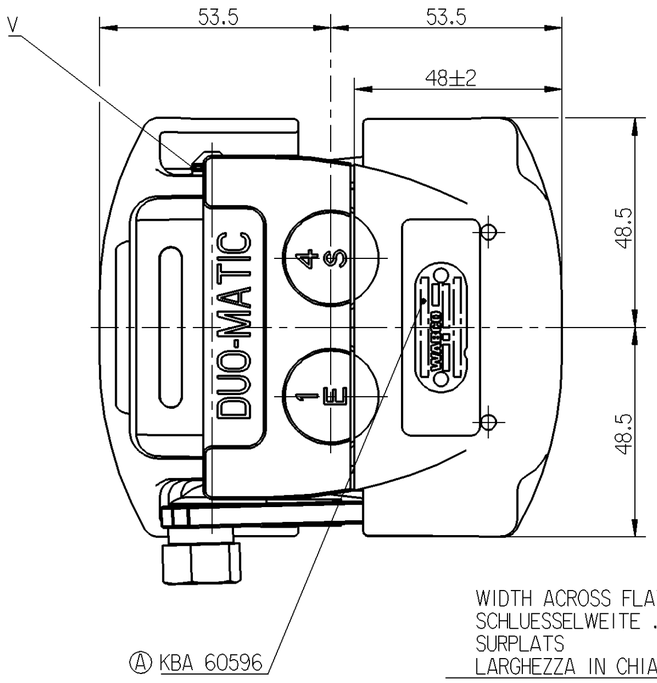

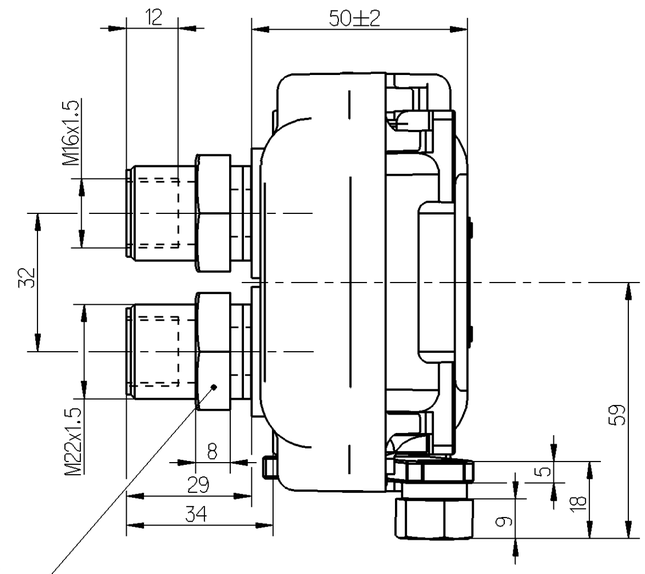

MEDIUM : AIR
MEDIUM : LUFT
FLUIDE : AIR
FLUIDO : ARIA

Ⓐ KBA 60596

WIDTH ACROSS FLATS
SCHLUESSELWEITE 27
SURPLATS
LARGHEZZA IN CHIAVE

THERMAL RANGE OF APLICATION
TERMISCHER ANWENDUNGSBEREICH . . -40°C...+80°C
GAMME D'APLICATION THERMIQUE
CAMPO DI APLICAZIONE TERMICA

SERVICE PRESSURE
BETRIEBSDRUCK . . . . . pe = max. 10bar
PRESSION DE SERVICE
PRESSION D ESERCIZIO

1 - PORT FOR EMERGENCY
ANSCHLUSS FUER VORRATSLEITUNG
ORIFICE POUR LIGNE D'URGENCE
ORIFIZIO PER LINEA D'EMERGENZA

4 - PORT FOR SERVICE LINE
ANSCHLUSS FUER BREMSLEITUNG
ORIFICE POUR SERVICE LIGNE
ORIFIZIO PER SERVIZIO LINEA

DCN-No.	Rev.	Date
110617	A	06-08-28

State of Revision

General Specification: JED-334-O
Further Technical Data:
Doc. Code: Sheet: To

General Tolerances JED-261

Class 1)		Range of Nominal Dimensions (± mm) ≤ 50	> 50 ≤ 180	> 180 ≤ 400	> 400	∢
Fine		0.5	1.0	1.5	2.0	±3°
Medium	X	1.0	2.0	3.0	4.0	
Coarse		2.0	3.5	5.0	6.5	

Tapped Holes acc. JED-152
1) Tolerance Class Applied Crossmarked

Copyright WABCO ®

Date	Signature
Drawn 2005-03-29	K. OSTROWICZ
Checked 2005-04-12	Grzybowski
Expert BUCZYLKO	

WABCO

QUICK COUPLING
SCHNELLKUPPLUNG
RACCORD RAPIDE
ACCOPPIAMENTO RAPIDO

Mass	Scale	Material No.	Doc.Code	Language	Sheet
1.124 KG	1:1	452 803 006 0	605	en/de fr/it	1/1
Size A 2	TRI 540				

WABCO Id. No.: 4528020060

Function Code	CAD System	Prod.Type	Replacement for
	Pro/E	0 0 X	

100mm

Toute Communication ou reproduction de ce document, toute exploitation ou communication de son contenu sont interdites, sauf autorisation expresse. Tous droits de propriété industrielle réservés, notamment en matière de brevets et de modèles.

Weitergabe sowie Vervielfältigung dieser Unterlage, Verwertung und Mitteilung ihres Inhalts nicht ausdrücklich zugestanden, Zuwiderhandlungen stellen einen strafrechtlichen Gesetzbruch dar und verpflichten zu Schadensersatz. Alle Rechte für den Fall der Patenterteilung oder Gebrauchsmuster-Eintragung vorbehalten.

Non è permesso consegnare a terzi o riprodurre questo documento, né utilizzarne il contenuto o renderlo comunque noto a terzi senza autorizzazione espressa. Ogni violazione costituisce un evidente abuso e comporterà il risarcimento dei danni subiti. Il titolo riserva i diritti derivanti da brevetti o modelli.

Copying of this document and giving it to others and the use or communication of the contents thereof, are forbidden without express authority. Offenders are liable to the payment of damages. All rights are reserved in the event of the grant of patent or registration of a utility model or design. This document is the subject of copyright.