MATERIAL AND SURFACE PROTECTION			Ⓓ
I	JED-534-2	-	
II	JED-020M1	C JED-259	
III	JED-591	Zn/C JED-256	
IV	JED-050M0	-	

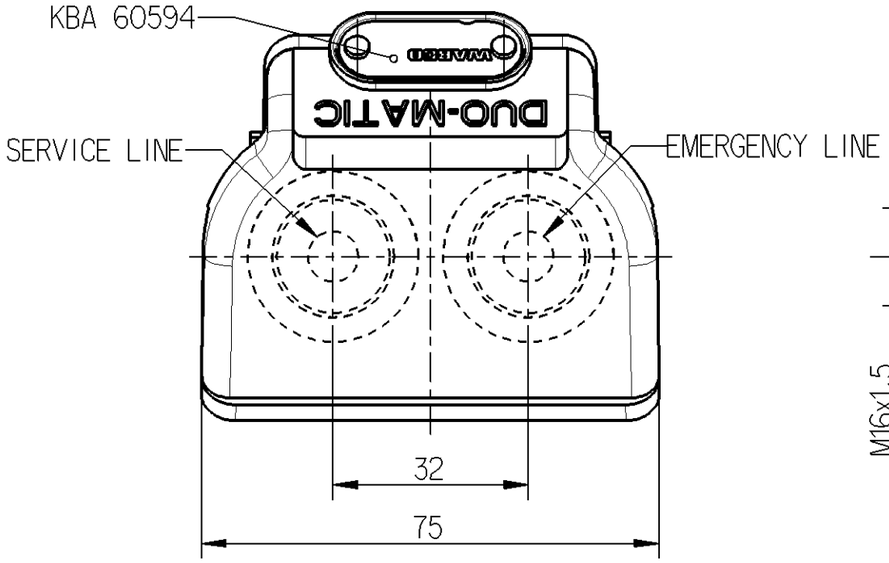

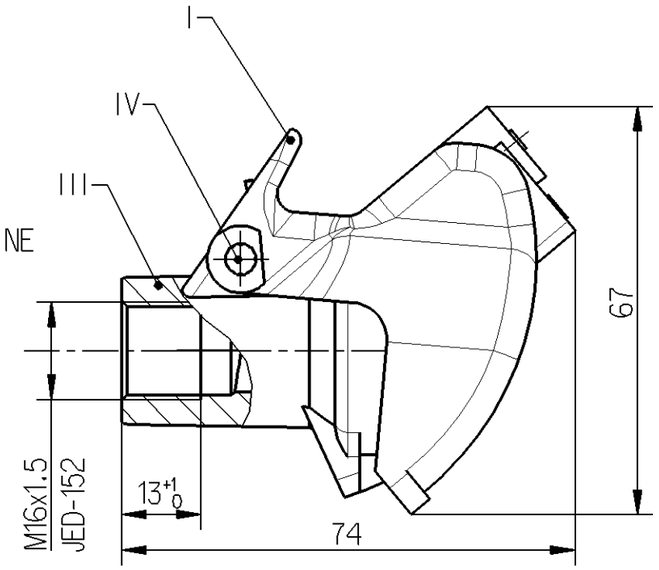

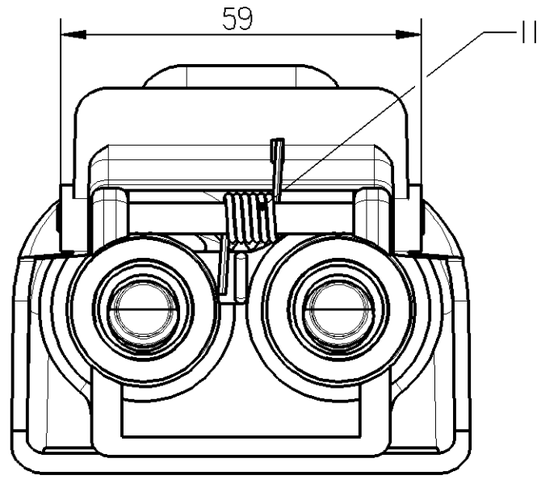

PORT FOR EMERGENCY
ANSCHLUSS FUER VORRATSLEITUNG 1
ORIFICE POUR LIGNE D'URGENCE
ORIFIZIO PER LINEA D'EMERGENZA

PORT FOR SERVICE LINE
ANSCHLUSS FUER BREMSLEITUNG 4
ORIFICE POUR SERVICE LIGNE
ORIFIZIO PER SERVIZIO LINEA

MEDIUM: AIR
MEDIUM: LUFT
FLUIDE: AIR
FLUIDO: ARIA

WORKING PRESSURE:
BETRIEBSDRUCK: MAX. 10 BAR
PRESSION DE SERVICE:
PRESSIONE DI ESERCIZIO:

THERMAL RANGE OF APPLICATION:
THERMISCHER ANWENDUNGSBEREICH: -40°C. . . +80°C
GAMME D'UTILISATION THERMIQUE:
TEMPERATURA DI ESERCIZIO:

1:2

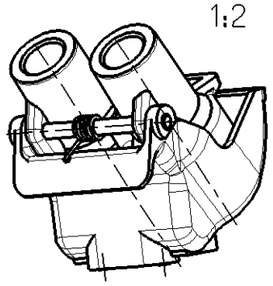

General Specification: JED-334-0						
Further Technical Data:						
Doc. Code:			Sheet:	To		
General Tolerances JED-261						
		Range of Nominal Dimensions (± mm)				
Class	1)	≤ 50	> 50 ≤ 180	> 180 ≤ 400	> 400	∢
Fine		0.5	1.0	1.5	2.0	±3°
Medium	X	1.0	2.0	3.0	4.0	
Coarse		2.0	3.5	5.0	6.5	
Tapped Holes acc. JED-152						
1) Tolerance Class Applied Crossmarked						

Copyright WABCO®

Date	Signature
Drawn 2012-05-14	Balaga
Checked 2012-05-15	Hladik
Expert BUCZYLKO	

WABCO

QUICK COUPLING
SCHNELLKUPPLUNG
RACCORD RAPIDE
GIUNZIONE RAPIDA

Mass	Scale	Material No.	Date of first issue: 2006-10-18		
0.217 KG	2:1	452 805 004 0	Doc.Code 005	Language ML	Sheet 1/1
Size A 3	CAD System Pro/E	ECN-No. 154765	Revision - D	Techn. Resp. 5711	Replacement for

100mm

Non è permesso consegnare a terzi o riprodurre questo documento, né utilizzarne il contenuto o renderlo comunque noto a terzi senza autorizzazione esplicita. Ogni infrazione costituirà un evidente abuso e comporterà il risarcimento dei danni subiti. E' fatta riserva di tutti i diritti derivanti da brevetti o modelli.

Copying of this document and giving it to others and the use or communication of the contents thereof, are forbidden without express authority. Contravention of this restriction will constitute an evident abuse and result in a liability to the payment of damages. All rights are reserved in the event of the grant of patent or registration of a utility model or design. This document is the subject of copyright.

Toute Communication ou reproduction de ce document, toute exploitation ou communication de son contenu sont interdites, sauf autorisation expresse. Tout manquement à cette règle constitue un abus évident et expose son auteur au versement de dommages et intérêts. Tous droits de propriété industrielle réservés, notamment en matière de brevets et de modèles.

Weitergabe sowie Vervielfältigung dieser Unterlage, Verwertung und Mitteilung ihres Inhalts nicht gestattet, soweit nicht ausdrücklich zugestanden. Zuwiderhandlungen stellen einen offensichtlichen Missbrauch dar und verpflichten zu Schadensersatz. Alle Rechte für den Fall der Patenterteilung oder Gebrauchsmuster-Eintragung vorbehalten.

drw: 4528050040____005 / version: / state: / mdl: 4528050040____A02