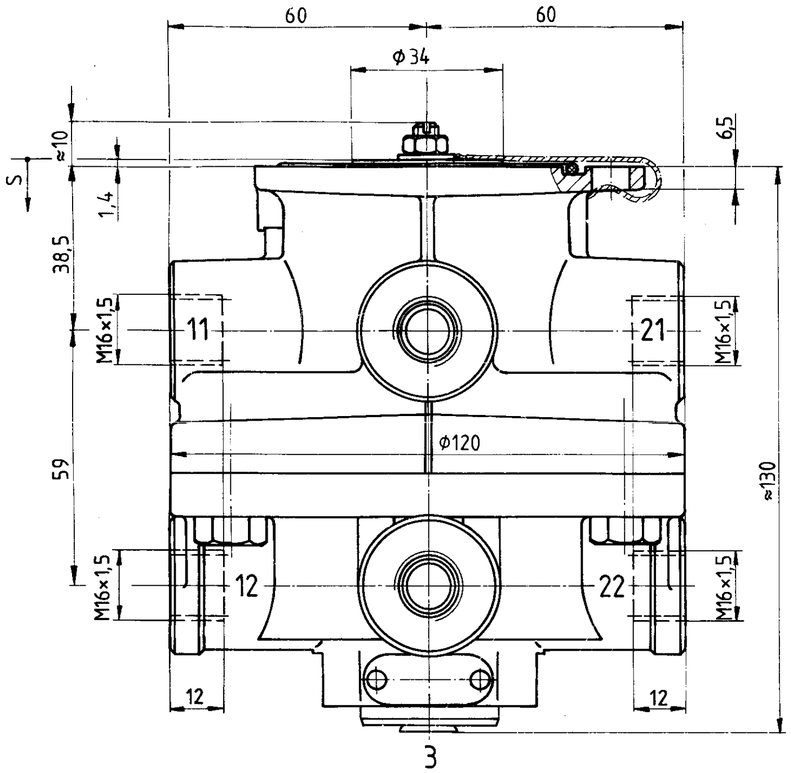

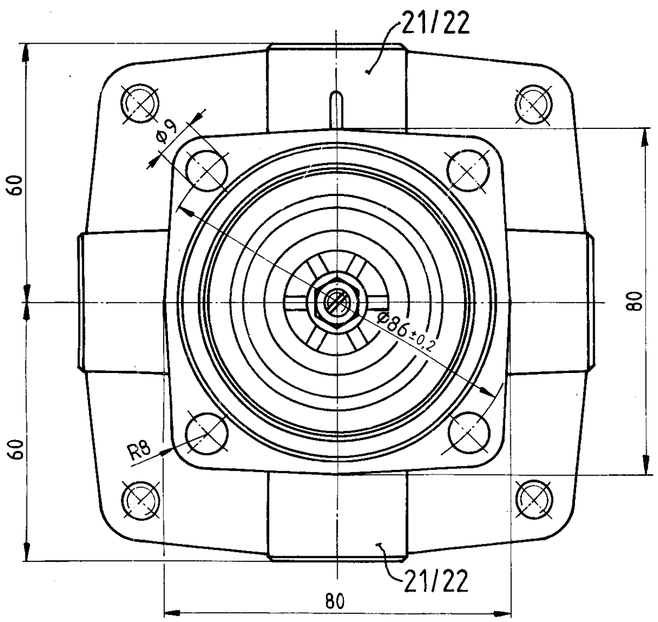

11/12: SUPPLY
VORRAT
ALIMENTATION
ALIMENTAZIONE

21/22: OUTLET
AUSGANG
SORTIE
USCITA

3: EXHAUST
ENTLUEFTUNG
ECHAPPEMENT
SCARICO

MEDIUM : AIR
MEDIUM : LUFT
FLUIDE : AIR
FLUIDO : ARIA

MAX. WORKING PRESSURE :
MAX. BETRIEBSDRUCK :
PRESSION D'UTILISATION MAXI.: P_e = 8 bar
PRESSIONE DI ESERCIZIO MAX.:

NOMINAL DIAMETER
NENNWEITE
DIAMETRE NOMINAL 113 mm² ≅ Φ12 mm
DIAMETRO NOMINALE

THERMAL RANGE OF APPLICATION :
THERMISCHER ANWENDUNGSBEREICH:
GAMME D'APPLICATION THERMIQUE : -40°C...+80°C
CAMPO DI APPLICAZIONE TERMICA :

INSTALLATION POSITION : EXHAUST SHOWN AT BASE (AXIS CENTRE OF THE DEVICE DEVIATES MAX. 90° FROM VERTICAL)
EINBAULAGE : ENTLUEFTUNG NACH UNTEN (MITTELACHSE DES GERAETES MAX. 90° VON DER SENKRECHTEN ABWEICHEND)
POSITION D'INSTALLATION: ECHAPPEMENT VERS LE BAS (ECART DE L'AXE MEDIAN DE L'APPAREIL PAR RAPPORT A LA VERTICALE: 90° MAX.)
POSIZIONE DI MONTAGGIO : SCARICO VERSO IL BASSO (DEVIAZIONE ASSE APPARECCHIO RISPETTO ALLA VERTICALE: MAX. 90°)

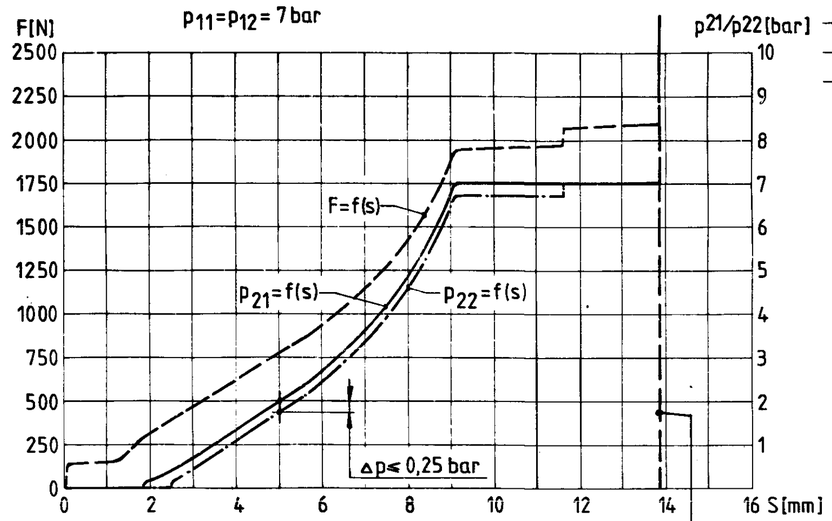

AT FAILURE CIRCUIT 1	NECESSARY COURSE
BEI AUSFALL KREIS 1:	ERFORDERLICHER WEG
EN CAS DE DEFAILLANCE CIRCUIT 1	COURSE NECESSAIRE
IN CASO DI DIFETTO CIRCUITI 1	CORSA NECESSARIA

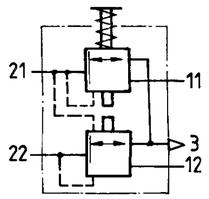

FURTHER TECHNICAL DATA SEE		
IDENTIFICATION No.:		
CODE FOR DOCUMENT: 605	SHEET:	TO

GENERAL TOLERANCES

CLASS	RANGE OF NOMINAL DIMENSIONS (± mm) 1)	≤50	> 50 ≤100	>100 ≤400	>400	∡
I		0,5	1	1,5	2	
II	X	1	2	3	4	± 3°
III		2	3,5	5	6,5	

TAPPED HOLES ACC. ISO 4039 / JED-152

1) TOLERANCE CLASS APPLIED CROSSMARKED

DCN-No.	REV.	DATE
30 607	1× B	88-12-09

COPYRIGHT

DATE	SIGNATURE
DRAWN 88-11-08	Gäseke
CHECKED 88-11-09	
STANDARDIZATION 89-02-01	

WABCO — CLAYTON DEWANDRE

INLET-EXHAUST VALVE
BE-UND ENTLUEFTUNGSVENTIL
DETENDEUR
VALVOLA COMPLETA

MASS	SCALE	PRODUCT IDENTIFICATION NO.	CODE FOR DOCUMENT	SHEET
1,6 kg	1:1	461 307 439 0	605	1/1
SIZE A 2	T.R.I. 140	CODE F. PROD.GROUP 518 / CODE FOR SHAPE	REPLACEMENT FOR 461 307 439 0/74-11-22 (B)	

100 mm

Toute communication ou reproduction de ce document, toute exploitation ou communication de son contenu sont interdites, sauf autorisation expresse. Tout manquement à cette règle et expose son auteur au versement de dommages et intérêts. Tous droits réservés, notamment en matière de brevets et de modèles.

Weitergabe sowie Vervielfältigung dieser Unterlage, Verwertung und nicht gestattet, soweit nicht ausdrücklich zugestanden. Zuwiderhandlungen lichen Mißbrauch dar und verpflichten zu Schadenersatz. Alle Rechte für den Fall der Patenterteilung oder Gebrauchsmuster-Eintragung vorbehalten.

Mitteilung ihres Inhalts stellen einen offensichtlichen Mißbrauch dar und verpflichten zu Schadenersatz. Alle Rechte für den Fall der Patenterteilung oder Gebrauchsmuster-Eintragung vorbehalten.

Non è permesso consegnare a terzi o riprodurre questo documento, né utilizzarne il contenuto o renderlo comunque noto a terzi senza autorizzazione esplicita. Ogni infrazione costituirà un evidente abuso e comporterà il risarcimento dei danni subiti. E' fatta riserva di tutti i diritti derivanti da brevetti o modelli.

Copying of this document, and giving it to others and the use or communication of the contents thereof, are forbidden without express authority. Contravention of this restriction will constitute an evident abuse and result in a liability to the payment of damages. All rights are reserved in the event of the grant of a patent or the registration of an utility model or design.

This drawing is subject of copyright.