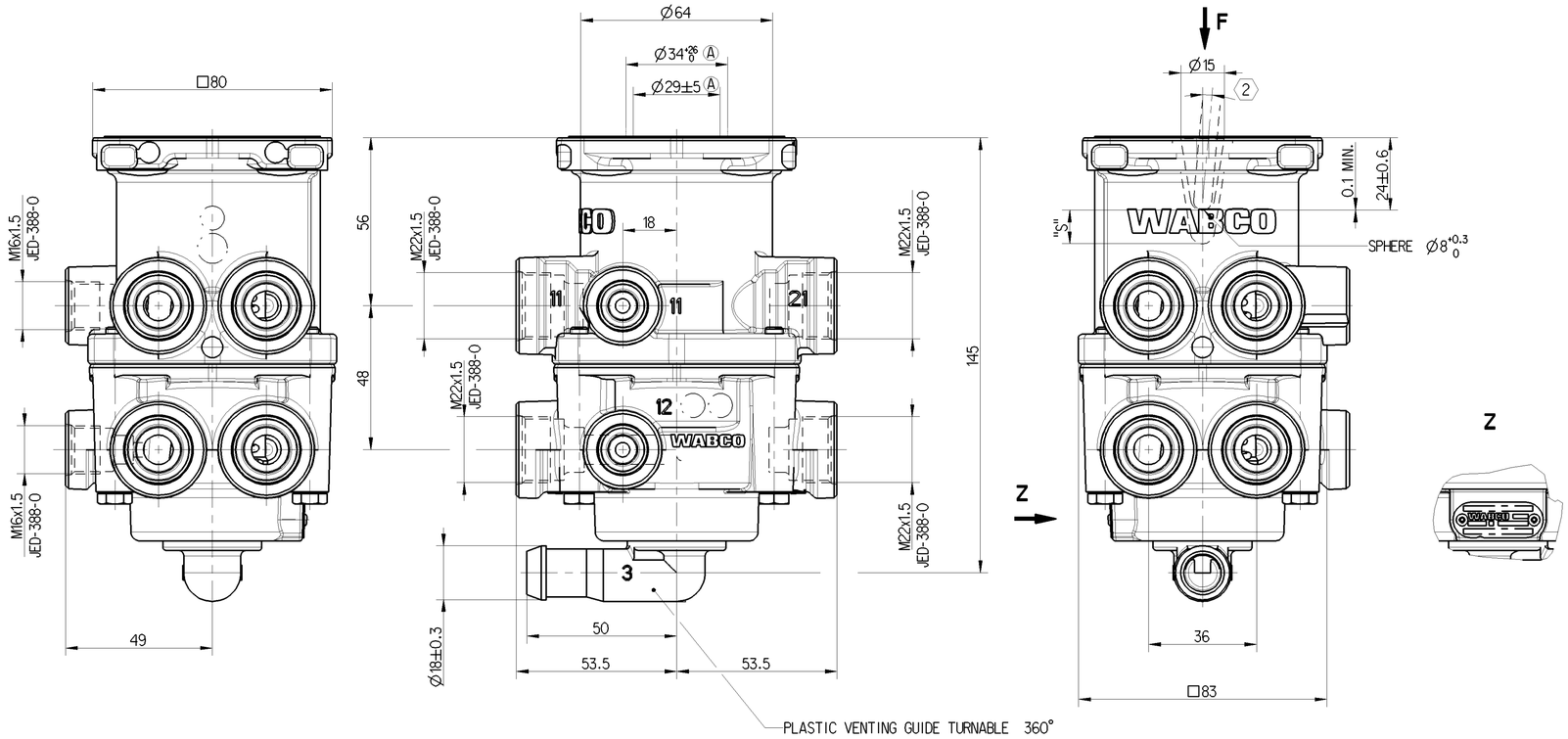

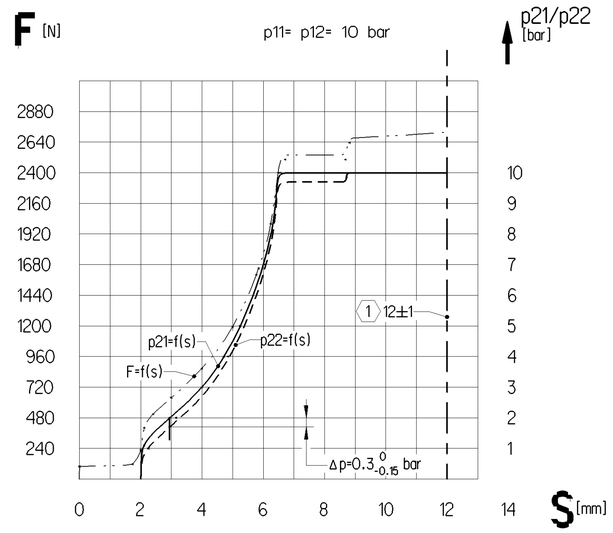

AT FAILURE CIRCUIT 1 : NECESSARY COURSE S ≥ 12 mm
NECESSARY FOURCE F = 4100 N

1 STOP WITHIN THE DEVICE ADMISSIBLE

11/12 SUPPLY 21/22 OUTLET 3 EXHAUST

MEDIUM: AIR NOMINAL DIAMETER : 78.5mm² ≙ Ø10

WORKING PRESSURE : p_e = MAX. 10 bar TEMPORARILY : p_e = MAX. 12 bar

THERMAL RANGE OF APPLICATION : -40°C ... +80°C

INSTALLATION POSITION : OPTIONAL

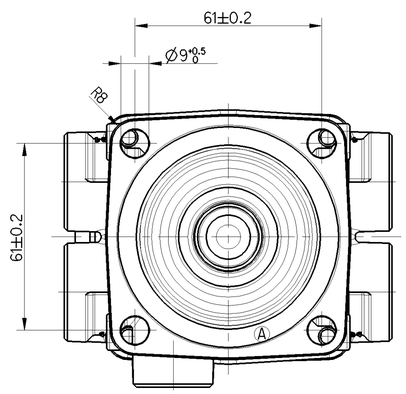

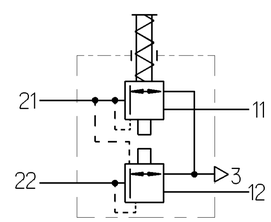

TIGHTENING TORQUE FOR CONNECTIONS M16x1.5 : M = MAX. 34 Nm
M22x1.5 : M = MAX. 53 Nm

General Specification: JED-334-1 , Size ISO 14405 LP					
Further Technical Data: 461 315 170 0					
Doc. Code:		Sheet:		To	
General Tolerances JED-261					
Range of Nominal Dimensions (± mm)					
Class 1)	≤ 50	> 50 ≤ 180	> 180 ≤ 400	> 400	∠
Fine	0.5	1.0	1.5	2.0	
Medium X	1.0	2.0	3.0	4.0	±3°
Coarse	2.0	3.5	5.0	6.5	
Tapped Holes acc. - JED-388-0					
1) Tolerance Class Applied Crossmarked					

Copyright WABCO®

Date	Signature
Drawn 2015-08-11	Qiu
Checked 2015-09-23	Adamski
Expert Adamski	

WABCO

BRAKE VALVE

Mass	Scale	Material No.	Date of first issue: 2015-09-23		
1.5 KG	1:1	461 315 170 0	Doc.Code 005	Language EN	Sheet 1/1
Size A 1	CAD System CREO	ECN-No. 166319	Revision 3x A	Techn. Resp. 5180	Replacement for

100mm

Toute Communication ou reproduction de ce document, toute exploitation ou communication de son contenu sont interdites, sauf autorisation écrite. Tous droits de propriété intellectuelle réservés, notamment en matière de brevets et de modèles.

Weitergabe sowie Vervielfältigung dieser Unterlage, Verwertung und Mitteilung ihres Inhalts nicht gestattet, soweit nicht ausdrücklich zugesichert. Gewerbliche Schutzrechte sind nicht ausgeschlossen. Es sind vielmehr alle Rechte vorbehalten für den Fall der Erteilung von Patent oder Gebrauchsmuster.

Non è permesso consegnare a terzi o riprodurre questo documento, né utilizzare il contenuto o renderlo comunque noto a terzi senza esplicita autorizzazione. Ogni proprietà intellettuale è riservata, in particolare diritti di brevetto e di modello.

Prohibido copiar o difundir el presente documento, así como utilizar o comunicar su contenido sin autorización por escrito. Todos los derechos de propiedad industrial están reservados, especialmente los de patentes o modelos.

Copying of this document and giving it to others and the use or communication of the contents thereof, are forbidden without express authority. Industrial property rights are reserved, in particular those of patents and registered designs.

Não é permitido entregar a terceiros ou reproduzir este documento, bem como utilizar o seu conteúdo ou comunicá-lo a terceiros sem autorização por escrito. Todos os direitos de propriedade industrial são reservados, nomeadamente os de patentes e de modelos.

Aan derden ter beschikking stellen, kopiëren of openbaarmaking van de inhoud daarvan zonder schriftelijke toestemming is niet toegestaan. Alle rechten van de industriële eigendom zijn voorbehouden, dat wordt verstaan voor de gevallen van octroyering van een patent of inschrijving van een gebruikspatroon.

Det er ikke tillatt å videregi dette dokumentet til andre personer eller å kopiere det, og det er ikke tillatt å benytte innholdet eller gjøre det kjent for andre personer uten skriftlig samtykke. Alle rettigheter som er knyttet til industriell eiendomsrett, er forbehold, spesielt patent- og varemerkerettigheter.

Det er ej tilladt at videregive dette dokument til andre personer eller at kopiere det, og det er ikke tilladt at benytte indholdet eller gøre det kendt for andre personer uden skriftlig samtykke. Alle rettigheder, der er knyttet til industriel ejendomsret, er forbehold, specielt patent- og varemærkerettigheder.

Det är inte tillåtet att lämna ut eller kopiera detta dokument eller att utnyttja eller meddela innehållet till andra personer utan skriftligt medgivande. Alla rättigheter som är knutna till industriellt äganderätt är förbehållna, särskilt patent- och varumärkesrättigheter.

Det er ikke tillatt å videregi dette dokumentet til andre personer eller å kopiere det, og det er ikke tillatt å benytte innholdet eller gjøre det kjent for andre personer uten skriftlig samtykke. Alle rettigheter som er knyttet til industriell eiendomsrett, er forbehold, spesielt patent- og varemerkerettigheter.

Tämän asiakirjan luovuttaminen kolmansille osapuolille tai siinä olevan tiedon käyttäminen muuhun kuin ilmoitettuun tarkoitukseen ilman kirjallista suostumusta on kielletty. Kaikki teollisoikeudellisen omaisuuden oikeudet, erityisesti patentit ja rekisteröityjen malleja koskevat oikeudet, ovat meillä.