	MATERIAL AND SURFACE PROTECTION	
I	Al , JED-029M1	C , JED-259
II	POM , JED-005M1	
III	Fe , JED-051M4	Zn/C , JED-257
IV	Fe , JED-020.0	Zn/C , JED-257
V	TE , JED-612.0	
VI	STAINLESS STEEL NICHTROSTENDER STAHL ACIER INOXYDABLE ACCIAIO INOX JED-642	
VII	Fe , 8.8	Zn/C , JED-256

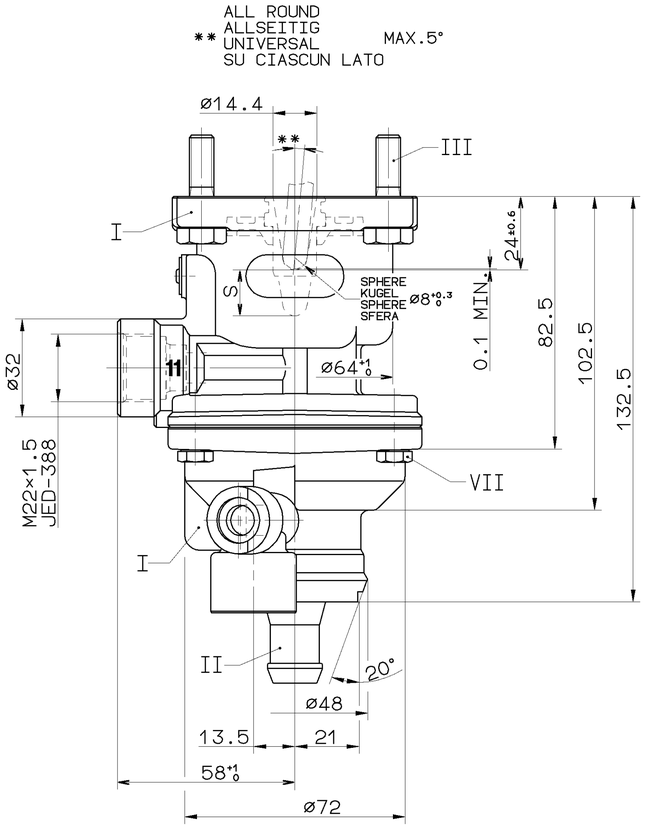

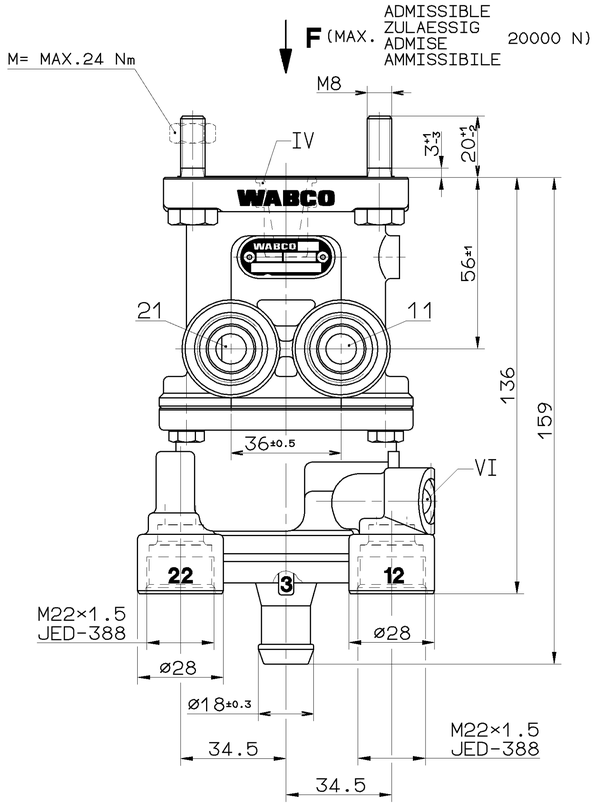

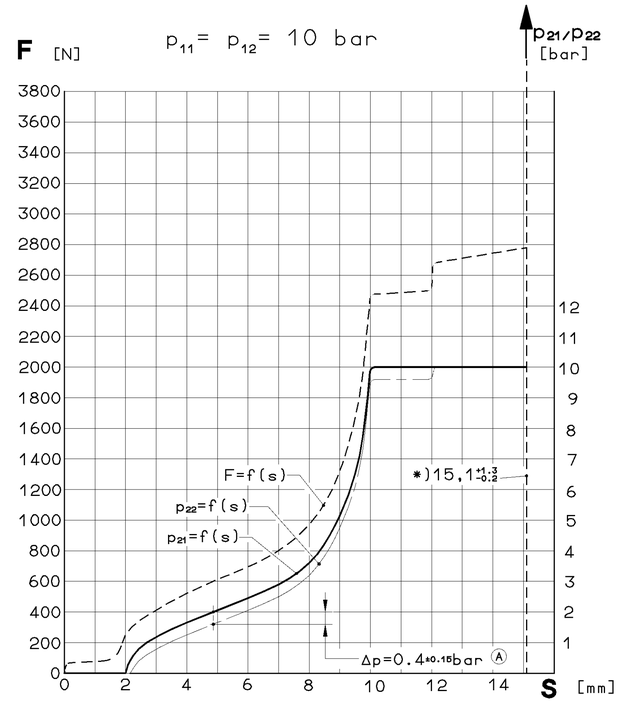

AT FAILURE CIRCUIT 1 : NECESSARY COURSE S ≥ 14 mm
NECESSARY FORCE F = 2600 N
BEI AUSFALL KREIS 1 : ERFORDERLICHER WEG S ≥ 14 mm
ERFORDERLICHE KRAFT F = 2600 N
EN CAS DE DEFAILANCE : COURSE NECESSARIA S ≥ 14 mm
CIRCUIT 1 FORCE NECESSARIA F = 2600 N
IN CASO DI DIFETTO : CORSA NECESSARIA S ≥ 14 mm
CIRCUITI 1 FORZA NECESSARIA F = 2600 N

*) STOP WITHIN THE DEVICE ADMISSIBLE
ANSCHLAG IM GERAET ZULAESSIG
BUTEE DANS L APPARAIL ADMISE
ARRESTO NEL APPARATO AMMISSIBILE

11/12	SUPPLY VORRAT ALIMENTATION ALIMENTAZIONE	21/22	OUTLET AUSGANG SORTIE USCITA	3	EXHAUST ENTLUEFTUNG ECHAPPEMENT SCARICO

MEDIUM: AIR
MEDIUM: LUFT
FLUIDE: AIR
FLUIDO: ARIA

NOMINAL DIAMETER :
NENNWEITE : 78.5 mm² ≙ ø10
DIAMETRE NOMINAL :
DIAMETRO NOMINALE :

WORKING PRESSURE :
BETRIEBSDRUCK :
PRESSION D UTILISATION : pe = MAX. 10.2 bar
PRESSIONE DI ESERCIZIO :

(TEMPORARILY :
(KURZZEITIG : pe = MAX. 13 bar)
(DE COURTE DUREE :
(BREVE TEMPO SOLO:

TORQUE FOR CONNECTIONS :
ANZUGSMOMENT FUER EINSCHRAUBSTUTZEN:
COUPLE DE SERRAGE DES RACCORDS : M22×1.5: M=MAX. 53 Nm
COPPIA DI SERRAGGIO DEI RACCORDI :

THERMAL RANGE OF APPLICATION :
THERM. ANWENDUNGSBEREICH : -40°C...+80°C
GAMME D APPLICATION THERMIQUE :
CAMPO CI APPLICAZIONE TERMICA :

INSTALLATION POSITION : OPTIONAL
EINBAULAGE : BELIEBIG
POSITION D INSTALLATION: INDIFFERENT
POSIZIONE DI MONTAGGIO : INDIFFERENTE

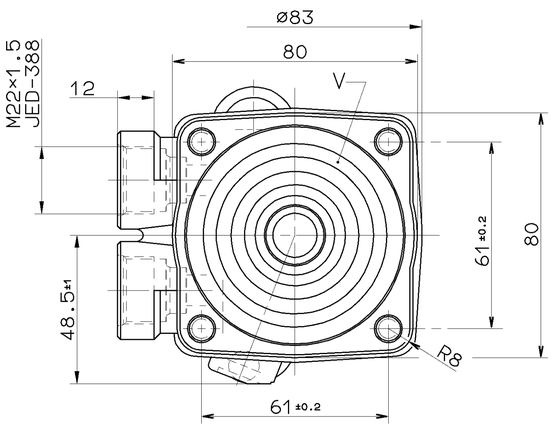

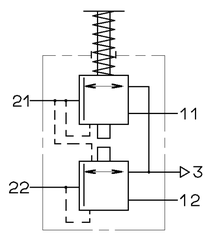

GENERAL SPECIFICATION: JED-334			
FURTHER TECHNICAL DATA:			
DOC. CODE: SHEET: TO			
052091	1×A	95-03-16	
DCN-NO.	REV.	DATE	

GENERAL TOLERANCES

CLASS 1)	RANGE OF NOMINAL DIMENSIONS (± mm) ≤50	>50 ≤180	>180 ≤400	>400	∡
FINE	0,5	1,0	1,5	2,0	
MEDIUM X	1,0	2,0	3,0	4,0	± 3°
COARSE	2,0	3,5	5,0	6,5	

TAPPED HOLES ACC. ISO/DIN XXXXXXXXXXXX

1) TOLERANCE CLASS APPLIED CROSSMARKED

CADAM-DRAWING COPYRIGHT
DATE SIGNATURE
95-02-10 DRAWN: M.SGF
95-02-10 CHECKED: MARTINI
95-02-10 STANDARDIZATION: PANTZER

WABCO

BRAKE VALVE
MOTWGN-BREMSVENTIL
ROBINET DE FREINAGE
DISTRIBUTORE DI COMANDO

MASS	SCALE	PRODUCT IDENTIFICATION NO.	DOC. CODE	SHEET
1.1 KG	1:1	461 315 261 0	605	1/1
SIZE A 1	T.R.I. 140	SHAPE CODE	REPLACEMENT FOR 884 008 966 0 OF 1992-09-14	

100mm

EXPERT CODE 7 3 6

PRODUCT TYPE 0 0 X

TUTTE COMUNICAZIONI DI RIPRODUZIONE DI QUESTO DOCUMENTO, TUTTE EDIZIONI DI COMUNICAZIONE DI SUA CONTENUTO O RESTRIZIONE ALTRI, DA PARTE DI TERZI, NON AUTORIZZATE DA WABCO SONO PROIBITE. TUTTI DIRITTI DI PROPRIETA' INDUSTRIALE E DI PROPRIETA' INTELLETTUALE SONO RISERVATI. NEI CASI DI DEPOSITO DI PATENTI O DI MODELLI DI UTILITÀ, WABCO SI RIMANE PROPRIETARIA DI TUTTI I DIRITTI DERIVANTI DA DEPOSITO DI PATENTI O DI MODELLI DI UTILITÀ.

NON È PERMESSO CONSEGNARE A TERZI O RIPRODURRE QUESTO DOCUMENTO, NE UTILIZZARE IL CONTENUTO O RENDERNE PUBBLICO IL CONTENUTO, TUTTI DIRITTI DI PROPRIETÀ INTELLETTUALE SONO RISERVATI. IN CASO DI DEPOSITO DI MODELLI DI UTILITÀ, WABCO SI RIMANE PROPRIETARIA DI TUTTI I DIRITTI DERIVANTI DA DEPOSITO DI MODELLI DI UTILITÀ.

TOUTES COMMUNICATION OU REPRODUCTION DE CE DOCUMENT, TOUTE EXPLOITATION OU COMMUNICATION DE SON CONTENU OU RESTRICTION ADMISE A DES TIERS NON AUTORISÉS SONT INTERDITES. TOUS DROITS DE PROPRIÉTÉ INTELLECTUELLE RÉSERVÉS. NÉANMOINS EN MATIÈRE DE BREVETS ET DE MODÈLES UTILITAIRES, WABCO RESTE PROPRIÉTAIRE DE TOUTES LES DROITS DÉRIVANT DE DÉPÔTS DE BREVETS OU DE MODÈLES UTILITAIRES.

NICHT GESTATTET IST DIE WEITERGABE AN DRITTE OHNE WABCO ZUSTIMMUNG UND DIE VERVIELFÄLTIGUNG, DIE MITTEILUNG ZWECKS ANDERER NUTZUNG UND DIE ÖFFENTLICHE MITTEILUNG DIESES DOKUMENTES. ALLE RECHTE SIND VORBEHALTEN. WABCO BEHÄLT SICH DIE RECHTE AUS DEM ERWERB VON PATENTEN UND GEBRAUCHSMUSTER-EINTRAGUNGEN VORBEHALTEN.