	MATERIAL AND SURFACE PROTECTION			MATERIAL AND SURFACE PROTECTION	
I	Al , JED-029M1	C , JED-259	VIII	PA 6.6 , JED-354-1	
II	POM , JED-005M1		IX	Fe , JED-049M0	Zn/C , JED-256-1
III	Fe , JED-051M4	Zn/C , JED-256-1	X	CuZn 40752 , DIN 17660	
IV	Fe , JED-020-0	Zn/C , JED-256-1			
V	TE , JED-612-0				
VI	STAINLESS STEEL NICHTROSTENDER STAHL ACIER INOXYDABLE ACCIAIO INOX JED-058M2				
VII	Fe , 8.8	Zn/C ,JED-256			

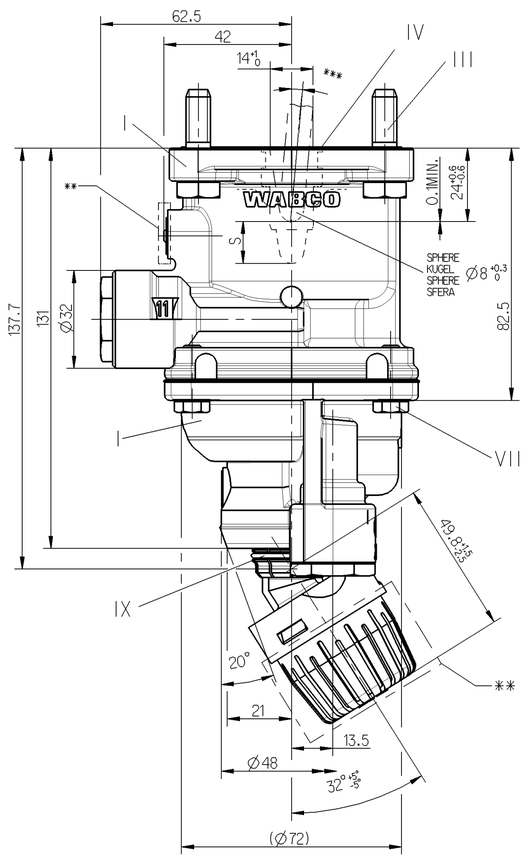

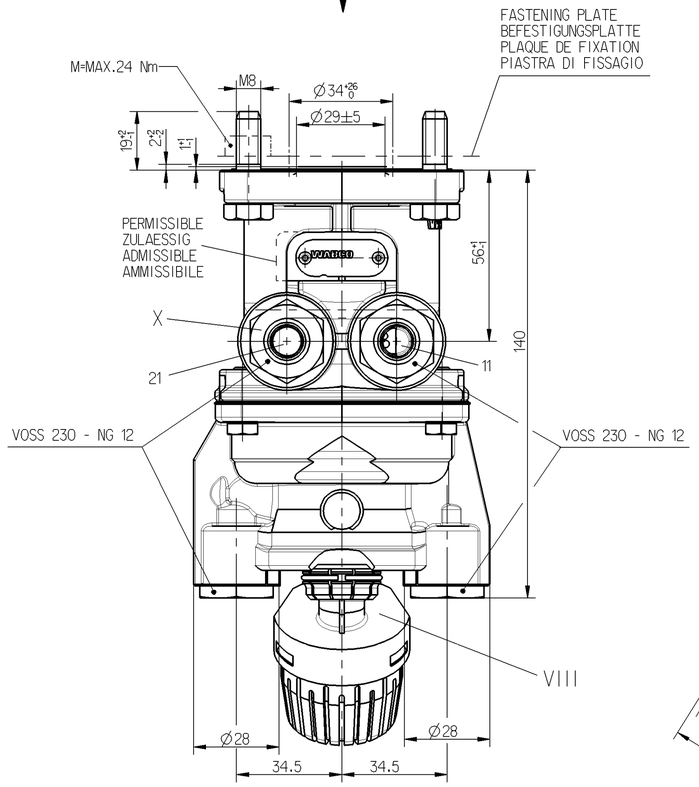

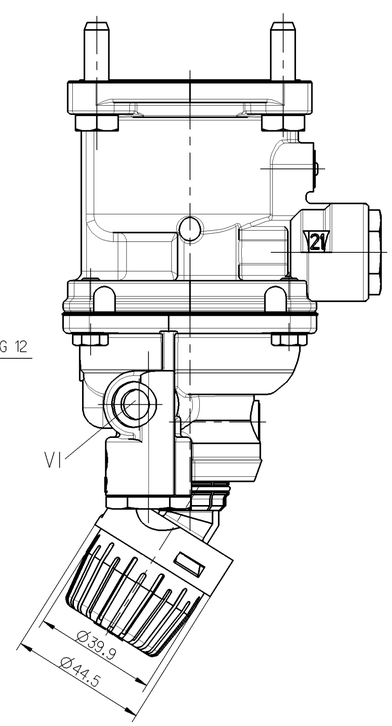

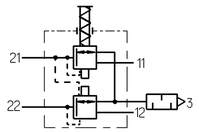

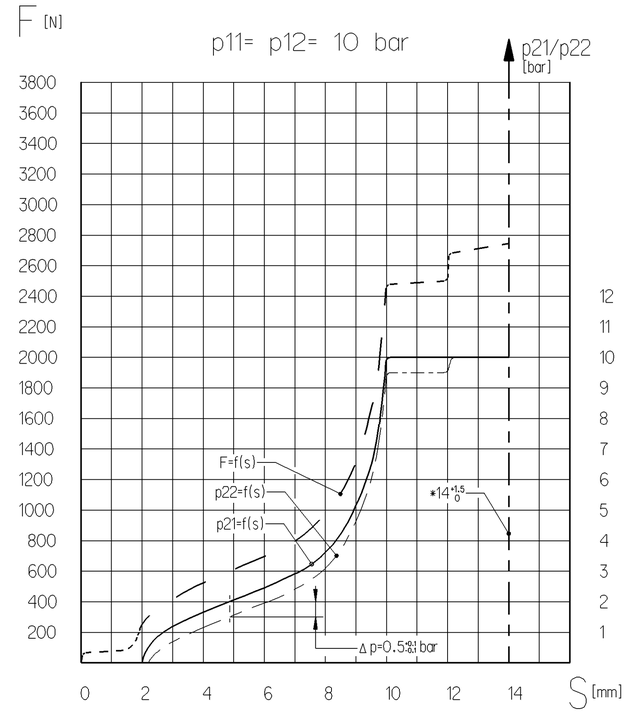

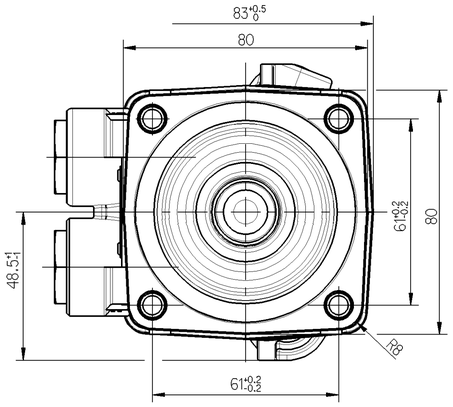

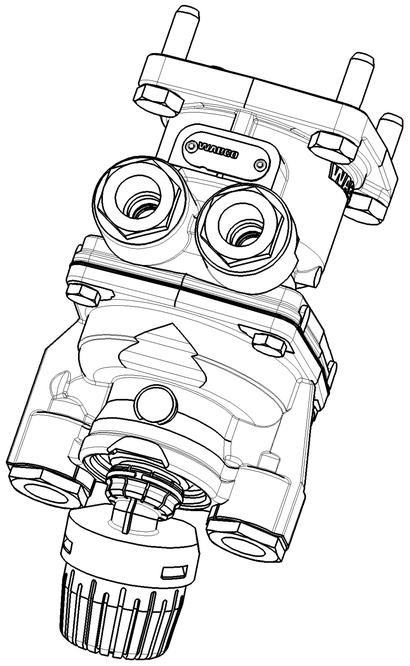

AT FAILURE CIRCUIT 1: NECESSARY COURSE S >-14 mm
NECESSARY FOURCE F = 2600 N
BEI AUSFALL KREIS 1: ERFORDERLICHER WEG S ≥ 14 mm
ERFORDERLICHE KRAFT F = 2600 N
EN CAS DE DEFAILNCE: COURSE NECESSARIA S ≥ 14 mm
CIRCUIT 1 FORCE NECESSARIA F = 2600 N
IN CASO DI DIFETTO: CORSA NECESSARIA S ≥ 14 mm
CIRCUITI 1 FORZA NECESSARIA F = 2600 N

11/12	SUPPLY VORRAT ALIMENTATION ALIMENTAZIONE	21/22	OUTLET AUSGANG SORTIE USCITA	3	EXHAUST ENTLUEFTUNG ECHAPPEMENT SCARICO

THERMAL RANGE OF APPLICATION : °
THERMISCHER ANWENDUNGSBEREICH: -40 C ... +80 C °
GAMME D'APPLICATION THERMIQUE:
CAMPO TERMICO D'APPLICAZIONE :

NOMINAL DIAMETER :
NENNWEITE : 78.5mm² =Ø10
DIAMETRE NOMINAL :
DIAMETRO NOMINALE:

WORKING PRESSURE :
BETRIEBSDRUCK : pe = MAX. 10.2 bar
PRESSION D'UTILISATION:
PRESSIONE DI ESERCIZIO:

TEMPORARILY:
KURZZEITIG: pe = MAX. 13 bar
DE COURTE DUREE:
BREVE TEMPO SOLO:

MEDIUM: AIR
MEDIUM: LUFT
FLUIDE: AIR
FLUIDO: ARIA

INSTALLATION POSITION : EXHAUST SHOWN AT BASE(AXIS CENTRE OF DEVICE DEVIATES MAX.45° FROM VERTICAL)
EINBAULAGE : NACH UNTEN(MITTELACHSE DES GERAETES MAX 45° VON DER SENKRECHTEN ABWEICHEND)
POSITION D' INSTALLATION : ECHAPPMENT VERS LA BAS(ECART DE L'AXE MEDIAN DE L'APPAREIL PAR RAPPORT A LA VERTICALE:45° MAX)
POSIZIONE DI MONTAGGIO : SCARICO VERSO IL BASSO(DEVIAZIONE ASSE APPARECCHIO RISPETTO ALLA VERTICALE:MAX.45°)

* STOP WITHIN THE DEVICE ADMISSIBLE
ANSCHLAG IM GERAET ZULAESSIG
BUTEE DANS L APPARAIL ADMISE
ARRESTO NEL APPARATO AMMISSIBILE

** MARKED AREA FREE FROM PAINT; VENTILATION
MARKIERTER BEREICH FREI VON FARBE; BEATMUNG
PATIE MARQUEE SANS PEINTURE; VENTILATION
PARTE SEGNATA SENZA VERNICE; VENTILAZIONE

*** ALL ROUND :
ALLSEITIG : MAX.5°
SUR TOUS LES COTES :
SU CIASCUN LATO :

General Specification: JED-334-0							
Further Technical Data:							
Doc. Code:			Sheet:		To		
General Tolerances JED-261							
	Range of Nominal Dimensions (± mm)						
Class 1)	≤ 50	> 50 ≤ 180	> 180 ≤ 400	> 400	∢		
Fine	0.5	1.0	1.5	2.0			
Medium	1.0	2.0	3.0	4.0	±3°		
Coarse	2.0	3.5	5.0	6.5			
Tapped Holes acc.							
1) Tolerance Class Applied Crossmarked							

DCN-No.	Rev.	Date
State of Revision		

Copyright WABCO ®

Date	Signature
Drawn	
2007-06-11	MEINKING
Checked	
2007-07-23	Martini
Expert	
MARTINI	

WABCO

BRAKE VALVE
MOTORWAGEN-BREMSVENTIL
ROBINET DE FREINAGE
DISTRIBUTORE DI COMANDO

Mass	Scale	Material No.			WABCO Id. No.: 4613152660		
1.22 KG	1:1	461 315 266 0			Doc.Code	Language	Sheet
Size	TRI				005	en/de fr/it	1/1
A 1	530	Function Code	CAD System	Prod.Type	Replacement for		
			Pro/E	0 0 X	n		

100mm

Tutte Comunicazioni o riproduzione di questo documento, nonché utilizzazione e comunicazione di suo contenuto sono interdette, salvo autorizzazione espressa. Tutti i diritti riservati in caso di concessione di brevetto o registrazione di modello di utilità o di disegno o modello ornamentale.

Non è permesso consegnare a terzi o riprodurre questo documento, né utilizzare il contenuto o renderlo comunque noto a terzi senza autorizzazione esplicita. Ogni infrazione obbliga al risarcimento dei danni. Tutti i diritti riservati in caso di concessione di brevetto o registrazione di modello di utilità o di disegno o modello ornamentale.

Copying of this document and giving it to others and the use or communication of the contents thereof, are forbidden without express authority. Offenders are liable to the payment of damages. All rights are reserved in the event of the grant of a patent or registration of a utility model or design. This document is the sole property of WABCO.

Weitergabe sowie Verwendung dieser Unterlage, Verwertung und Mitteilung ihres Inhalts nicht gestattet, soweit nicht ausdrücklich zugestanden. Zuwiderhandlungen verpflichten zu Schadensersatz. Alle Rechte für den Fall der Patenterteilung oder Gebrauchsmuster-Eintragung vorbehalten.

dnw. 4613152660_005 / Version: F Date: Approved / Ind.: 4613152660_002