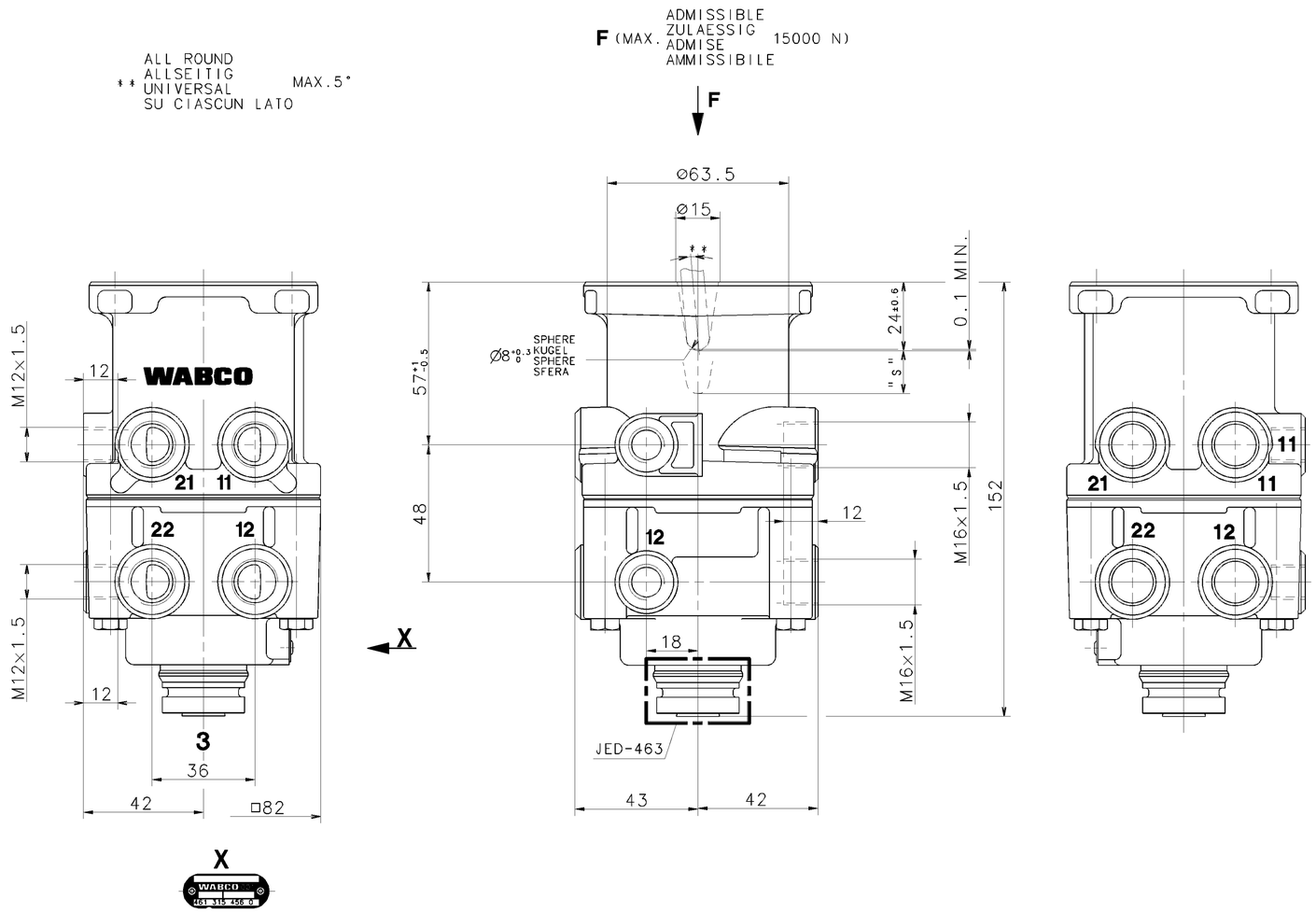

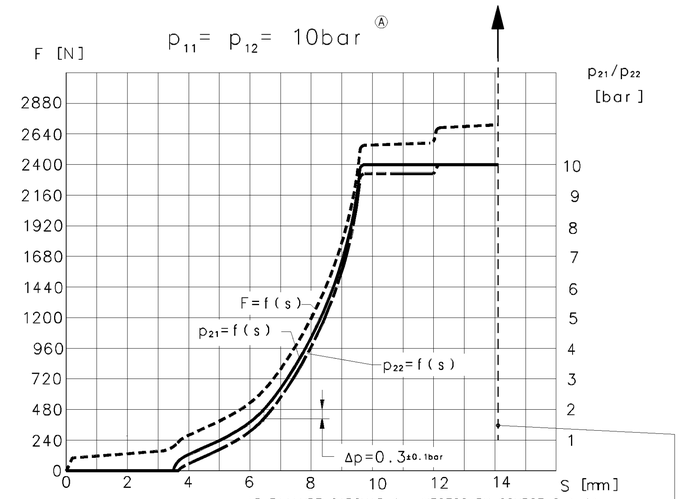

*) STOP WITHIN THE DEVICE ADMISSIBLE
ANSCHLAG IM GERAET ZULAESSIG
BUTEE DANS L'APPAREIL ADMISE
ARRESTO NEL APPARATO AMMISSIBILE

AT FAILURE CIRCUIT 1 : NECESSARY COURSE S ≥ 14 mm
NECESSARY FORCE F = 4100 N
BEI AUSFALL KREIS 1 : ERFORDERLICHER WEG S ≥ 14 mm
ERFORDERLICHE KRAFT F = 4100 N *)
EN CAS DE DEFAILANCE : COURSE NECESSARIA S ≥ 14 mm
CIRCUIT 1 FORCE NECESSARIA F = 4100 N
IN CASO DI DIFETTO : CORSA NECESSARIA S ≥ 14 mm
CIRCUITI 1 FORZA NECESSARIA F = 4100 N

11 / 12 SUPPLY / VORRAT / ALIMENTATION / ALIMENTAZIONE

21 / 22 OUTLET / AUSGANG / SORTIE / USCITA

3 EXHAUST / ENTLUEFTUNG / ECHAPPEMENT / SCARICO

THERMAL RANGE OF APPLICATION:
THERMISCHER ANWENDUNGSBEREICH:
GAMME D' APPLICATION THERMIQUE:
CAMPO DI APPLICAZIONE: -40°C...+80°C

MEDIUM: AIR
MEDIUM: LUFT
FLUIDE: AIR
FLUIDO: ARIA

NOMINAL DIAMETER:
NENNWEITE:
DIAMETRE NOMINAL:
DIAMETRO NOMINALE: 78.5 mm² ≙ Ø10

WORKING PRESSURE: Ⓐ
BETRIEBSDRUCK:
PRESSION D'UTILISATION : pe =MAX.10 bar
PRESSIONE DI ESERCIZIO :

(TEMPORARILY : Ⓐ
(KURZZEITIG : pe =MAX.11 bar)
(DE COURTE DUREE :
(BREVE TEMPO SOLO :

TORQUE FOR CONNECTIONS:
ANZUGSMOMENT FUER EINSCHRAUBSTUTZEN:
COUPLE DE SERRAGE DES RACCORDS:
COPPIA DI SERRAGGIO DEI RACCORDI:

M12×1.5: M=MAX. 21 Nm
M16×1.5: M=MAX. 34 Nm

INSTALLATION POSITION : EXHAUST SHOWN AT BASE (AXIS CENTRE OF THE DEVICE DEVIATES MAX.±45° FROM VERTICAL)

EINBAULAGE : ENTLUEFTUNG NACH UNTEN (MITTELACHSE DES GERAETES MAX.±45° VON DER SENKRECHTEN ABWEICHEND)

POSITION D'INSTALLATION : ECHAPPEMENT VERS LE BAS (ECART DE L'AXE MEDIAN DE L' APPAREIL PAR RAPPORT A LA VERTICALE:±45° MAX.)

POSIZIONE DI MONTAGGIO : SCARICO VERSO IL BASSO (DEVIAZIONE ASSE APPARECCHIO RISPETTO ALLA VERTICALE: MAX.±45°)

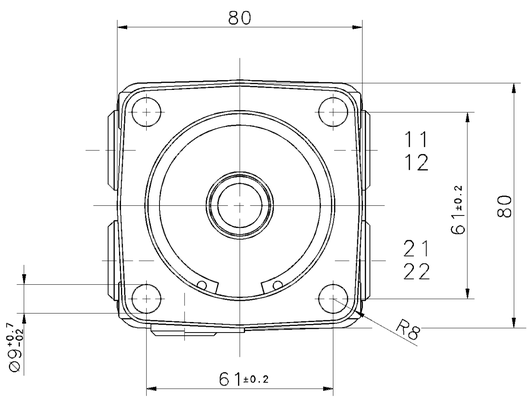

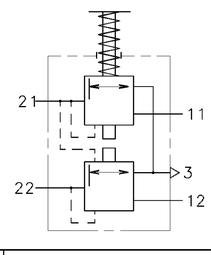

GENERAL SPECIFICATION: JED-334			
FURTHER TECHNICAL DATA:			
DOC. CODE:	SHEET: 10		
GENERAL TOLERANCES			
CLASS 1)	RANGE OF NOMINAL DIMENSIONS (± mm) ≤50	> 50 ≤180	>180 ≤400	>400
FINE	0,5	1,0	1,5	2,0
MEDIUM	1,0	2,0	3,0	4,0	± 3°
COARSE	2,0	3,5	5,0	6,5
TAPPED HOLES ACC. ISO 4039 / JED-152			
1) TOLERANCE CLASS APPLIED CROSSMARKED			

DCN-NO.	REV.	DATE
069785	3xA	00-06-22

CADAM-DRAWING COPYRIGHT

DATE	SIGNATURE
DRAWN: 97-12-17	KULERSKY
CHECKED: 97-12-17	MARTINI
STANDARDIZATION:	

WABCO

BRAKE VALVE
MOTORWAGEN-BREMSVENTIL
ROBINET DE FREINAGE
DISTRIBUTORE DI COMANDO

MASS	SCALE	PRODUCT IDENTIFICATION NO.	DOC. CODE	SHEET
PS 1.15 KG	1:1	461 315 456 0	605	1/1
SIZE A 1	I.R.I. 140		SHAPE CODE	REPLACEMENT FOR

100mm

EXPERT CODE 7 3 6

PRODUCT TYPE 0 0 X

TOUTE COMMUNICATION OU REPRODUCTION DU CE DOCUMENT, TOUTE EXPLOITATION OU COMMUNICATION DE SON CONTENU OU RENSEIGNEMENT INTERDITES SAUF AUTORISATION ECRITE. TOUTES COPIES ET REPRODUCTIONS AUTORISEES DOIVENT PORTER LA MENTION DE CE DROIT DE PROPRIETE INTELLECTUELLE. TOUT CONTREVENANT EST TENU DE DOMMAGES-INTERETS.
WEITERGABE SOWIE VERVIELFAELTIGUNG DIESER UNTERLAGE, VERWERTUNG UND MITTEILUNG IHRES INHALTS NICHT GESTATTET, SOWEIT NICHT AUSDRUECKLICH ZUGESTANDEN. ZUWIDERHANDELNDE SIND ZU SCHADENSERSATZ VERPFLICHTET. ALLE RECHTE FUER DEN FALL DER ERTEILUNG EINES PATENTS OD. EINTRAGUNG EINES GEBRAUCHSMUSTERS ERTEILT VORBEHALTEN.
NON È PERMESSO CONSEGNARE A TERZI, O RIPRODURRE QUESTO DOCUMENTO, NE UTILIZZARNE IL CONTENUTO O RENDERNE PARTECIPI ALTRI SENZA AUTORIZZAZIONE SCRITTA. TUTTE LE COPIE E RIPRODUZIONI AUTORIZZATE DEVONO PORTARE LA MENTE DI QUESTO DIRITTO. CHI VIOLA QUESTO DIRITTO DEVE RISARCIRE I DANNI. SONO RISERVATI TUTTI I DIRITTI DERIVANTI DA BREVETTO O REGISTRAZIONE DI MODELLO DI UTILITÀ.
COPYING OF THIS DOCUMENT AND GIVING IT TO OTHERS AND THE USE OR COMMUNICATION OF THE CONTENTS THEREOF, ARE FORBIDDEN UNLESS EXPRESSLY AUTHORIZED. OFFENDERS ARE LIABLE FOR DAMAGES. ALL RIGHTS RESERVED IN THE EVENT OF THE GRANT OF PATENT OR REGISTRATION OF A UTILITY MODEL OR DESIGN. THIS DOCUMENT IS THE SUBJECT OF COPYRIGHT

1009/016/3/04.93
605/653