F (MAX. ADMISSIBLE / ZULAESSIG / ADMISE / AMMISSIBILE 15000 N)

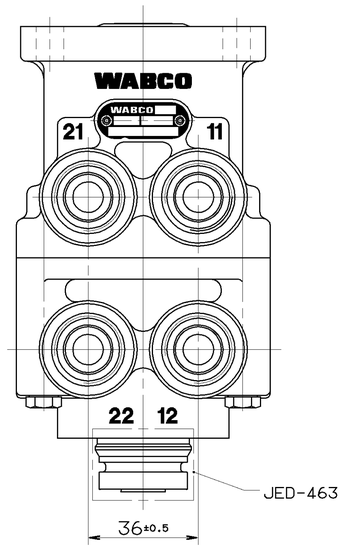

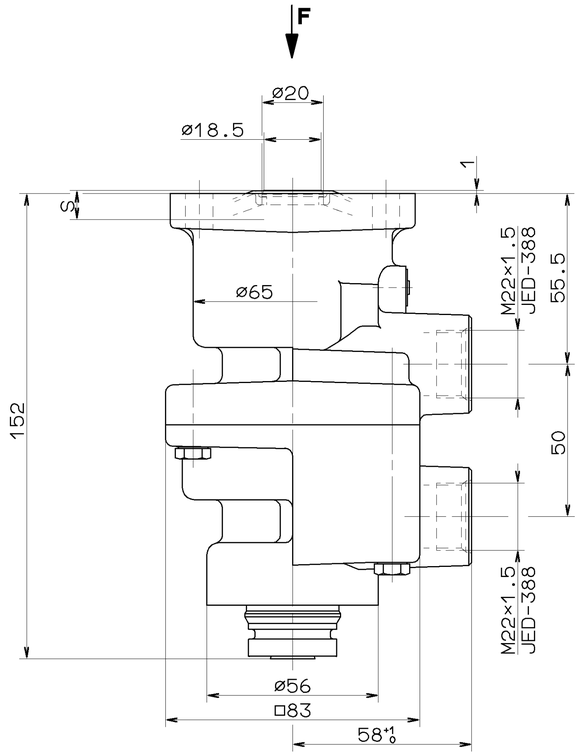

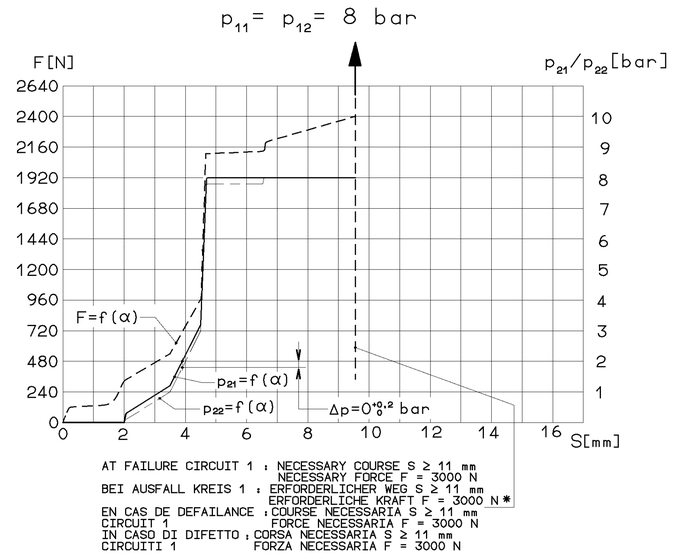

*) STOP WITHIN THE DEVICE ADMISSIBLE
ANSCHLAG IM GERAET ZULAESSIG
BUTEE DANS L APPARAIL ADMISE
ARRESTO NEL APPARATO AMMISSIBILE

11 / 12	SUPPLY VORRAT ALIMENTATION ALIMENTAZIONE	**21 / 22**	OUTLET AUSGANG SORTIE USCITA	**3**	EXHAUST ENTLUEFTUNG ECHAPPEMENT SCARICO

INSTALLATION POSITION: EXHAUST SHOWN AT BASE (AXIS CENTRE OF THE DEVICE DEVIATES MAX. 90° FROM VERTICAL)
EINBAULAGE: ENTLUEFTUNG NACH UNTEN (MITTELACHSE DES GERAETES MAX. 90° VON DER SENKRECHTEN ABWEICHEND)
POSITION D' INSTALLATION: ECHAPPEMENT VERS LE BAS (ECART DE L' AXE MEDIAN DE L' APPAREIL PAR RAPPORT A LA VERTICALE: 90° MAX.)
POSIZIONE DI MONTAGGIO: SCARICO VERSO IL BASSO (DEVIAZIONE ASSE APPARECCHIO RISPETTO ALLA VERTICALE: MAX. 90°)

THERMAL RANGE OF APPLICATION:
THERMISCHER ANWENDUNGSBEREICH:
GAMME D' APPLICATION THERMIQUE:
CAMPO DI APPLICAZIONE: -40°C...+80°C

MEDIUM: AIR
MEDIUM: LUFT
FLUIDE: AIR
FLUIDO: ARIA

NOMINAL DIAMETER:
NENNWEITE:
DIAMETRE NOMINAL:
DIAMETRO NOMINALE: 78.5 mm² ≙ ø10

MAX. WORKING PRESSURE:
MAX. BETRIEBSDRUCK:
PRESSION D'UTILISATION MAXI:
PRESSIONE DI ESERCIZIO MAX.: pe = 10 bar

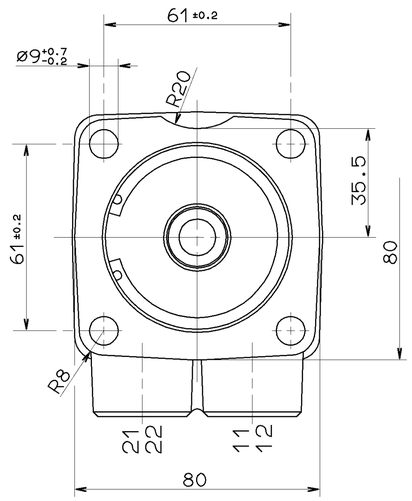

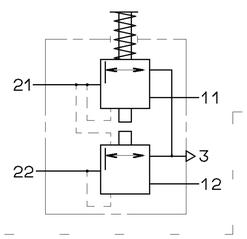

GENERAL SPECIFICATION: JED-334		
FURTHER TECHNICAL DATA:		
DOC. CODE:	SHEET: TO	
GENERAL TOLERANCES		
CLASS 1)	RANGE OF NOMINAL DIMENSIONS (± mm) ≤50 / > 50 ≤180 / >180 ≤400 / >400	
FINE	0,5 / 1,0 / 1,5 / 2,0	
MEDIUM X	1,0 / 2,0 / 3,0 / 4,0	± 3°
COARSE	2,0 / 3,5 / 5,0 / 6,5	
TAPPED HOLES ACC. ISO 4039 / JED-162		
1) TOLERANCE CLASS APPLIED CROSSMARKED		

DCN-NO. | REV. | DATE

100mm

CADAM-DRAWING COPYRIGHT		**WABCO**
DATE / SIGNATURE		
DRAWN: 91-06-18 M.SGF		BRAKE VALVE MOTORWAGEN-BREMSVENTIL ROBINET DE FREINAGE DISTRIBUTORE DI COMANDO
CHECKED: 91-06-18 MARTINI		
STANDARDIZATION: 91-06-18 PANTZER		
MASS: ≈1.23 KG	SCALE: 1:1	PRODUCT IDENTIFICATION NO.: 461 315 500 0
SIZE: A 1	T.R.I.: 140	DOC. CODE: 605 SHEET: 1/1
		SHAPE CODE / REPLACEMENT FOR

EXPERT CODE 7 3 6

PRODUCT TYPE 0 0 X

TOUTE COMMUNICATION OU REPRODUCTION DE CE DOCUMENT, TOUTE EXPLOITATION OU COMMUNICATION DE SON CONTENU NE SONT PAS AUTORISEES SAUF AUTORISATION ECRITE. TOUS DROITS DE PROPRIETE INDUSTRIELLE RESERVES, NOTAMMENT EN MATIERE DE BREVETS ET DE MARQUES.
NON È PERMESSO CONSEGNARE A TERZI O RIPRODURRE QUESTO DOCUMENTO, NE UTILIZZARE IL CONTENUTO O RENDERLO COMUNQUE PUBBLICO AL DI FUORI DELLE PREVISTE DESTINAZIONI. TUTTI I DIRITTI DI PROPRIETÀ INDUSTRIALE SONO RISERVATI, IN PARTICOLARE DI BREVETTO O DI MARCHIO.
DAS VERVIELFÄLTIGEN UND DIE VERWENDUNG DIESES DOKUMENTES SOWIE DIESSEN INHALTS NICHT DEPRIVATE O MIT DIESEM DOCUMENT AND GIVING IT TO OTHERS AND THE USE OF COMMUNICATION OF THE CONTENTS THEREOF ARE PROHIBITED. ALL RIGHTS RESERVED, IN PARTICULAR THOSE RELATING TO PATENTS AND TRADE MARKS.
NE PRODUCTION ET NI MEMO CONSEGNARE A TERZI, A NOTIFICARNE IL CONTENUTO O DARNE COMUNICAZIONE AL DI FUORI DELLE PREVISTE DESTINAZIONI. TUTTI I DIRITTI DI PROPRIETÀ INDUSTRIALE SONO RISERVATI, IN PARTICOLARE DI BREVETTO O DI MARCHIO.
GEBRAUCHSMUSTER-EINTRAGAND VERBOTEN. ALLE RECHTE, INSBESONDERE DEREN PATENTERTEILUNG ODER EINTRAGUNG IN EIN PATENT- OR GEBRAUCHSMUSTER-EINTRAGAND VERBOTEN.
GRANT OF PATENT OR REGISTRATION OF A UTILITY MODEL OR DESIGN THIS DOCUMENT IS THE SUBJECT OF COPYRIGHT.

1600/914/2/01.93
605/003