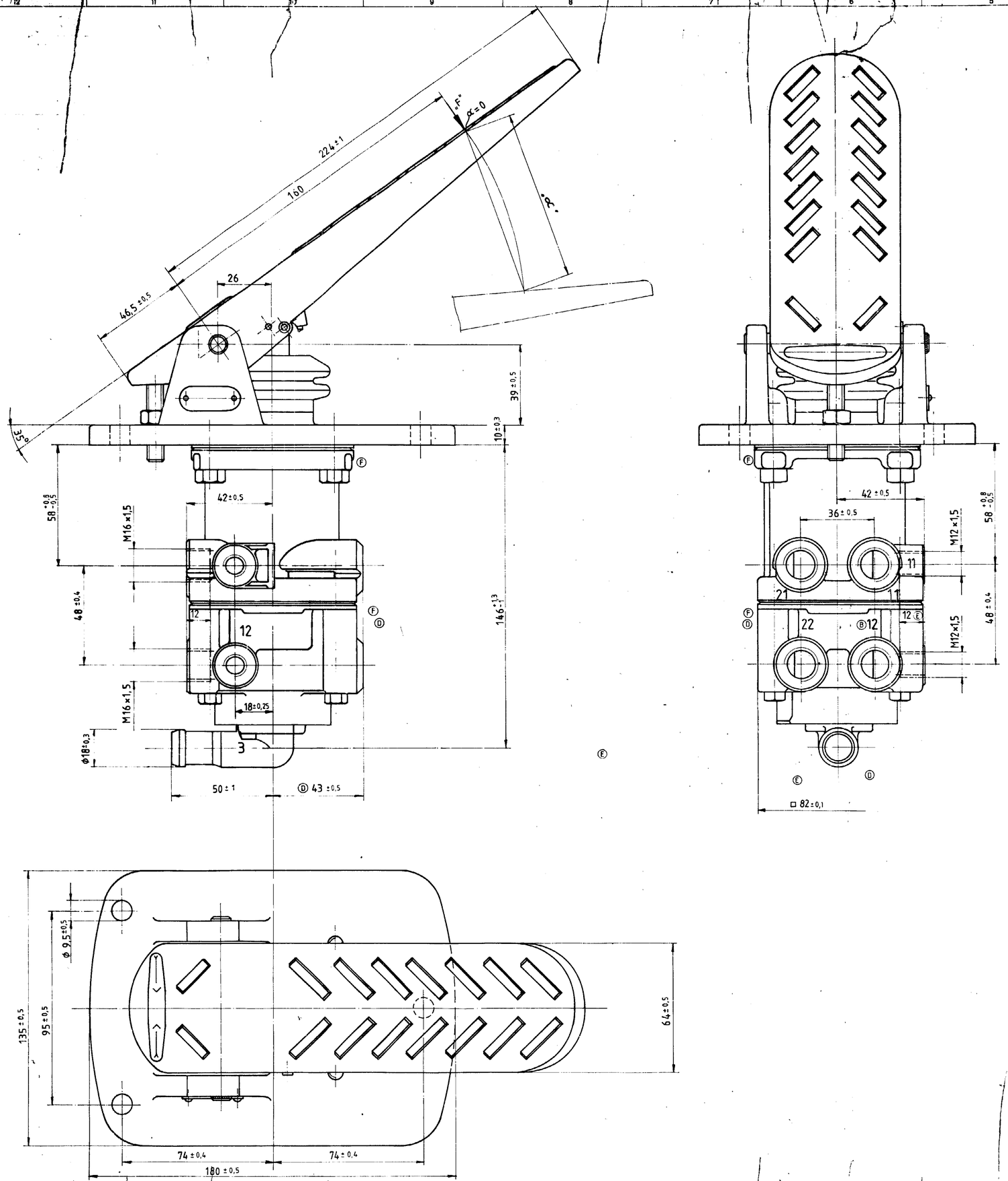

PRESSURE-COURSE AND FORCE-COURSE-DIAGRAM AT :
DRUCK-WEG U. KRAFT-WEG DIAGRAMM BEI
DIAGRAMME DE PRESSION-COURSE ET FORCE-COURSE A :
DIAGRAMMA DI PRESSIONE-CORSA E FORZA-CORSA AL :

p11 = p12 = 8 bar

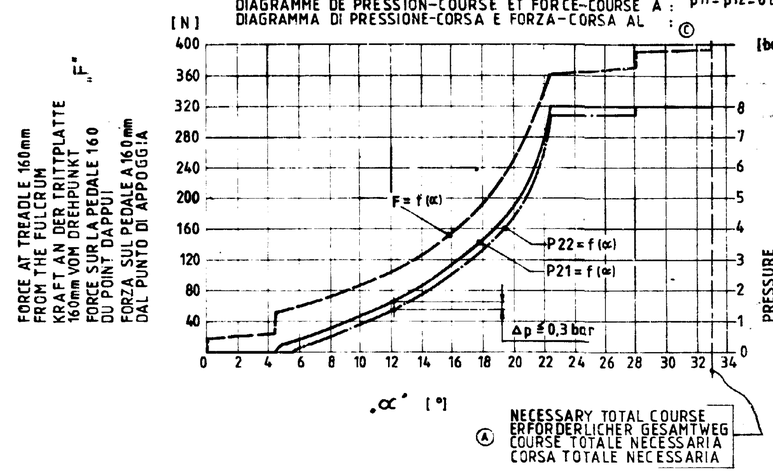

Ⓒ

Ⓐ NECESSARY TOTAL COURSE
ERFORDERLICHER GESAMTWEG
COURSE TOTALE NECESSARIA
CORSA TOTALE NECESSARIA

11/12 FROM RESERVOIR
VORRATSLEITUNG
DU RESERVOIR
DEL SERBATOIO

21/22 TO THE CYLINDERS
ZYLINDERLEITUNG
AUX CYLINDRES
AI CILINDRI

3 EXHAUST
ENTLUEFTUNG
ECHAPPEMENT
SCARICO

MEDIUM AIR
MEDIUM LUFT
FLUIDE AIR
FLUIDO ARIA

MAX. WORKING PRESSURE
MAX. BETRIEBSDRUCK
PRESSION D'UTILISATION MAXI.
PRESSIONE DI ESERCIZIO MAX. : P_e = 10 bar

NOMINAL DIAMETER
NENNWEITE
DIAMETRE NOMINAL
DIAMETRO NOMINALE : 78,5 mm² = Ø10 mm

THERMAL RANGE OF APPLICATION
THERM. ANWENDUNGSBEREICH
GAMME D'APPLICATION THERMIQUE
CAMPO DI APPLICAZIONE TERMICA : -40°C ... +80°C

INSTALLATION POSITION : OPTIONAL
EINBAULAGE : BELIEBIG
POSITION D'INSTALLATION : INDIFFERENT
POSIZIONE DI MONTAGGIO : INDIFFERENTE

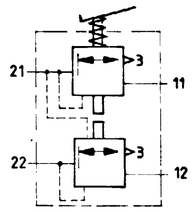

Ⓐ

Todo comunicado, reprodução ou, de qualquer, outra exploração ou comunicação de seu conteúdo não é permitido sem consentimento expresso. Infrações obrigam a indenização. Todos os direitos reservados, inclusive reservas industriais.

Mitteilung, Weitergabe oder Vervielfältigung dieser Unterlage, Verwertung und Mitteilung ihres Inhalts sind nicht ausdrücklich zugestanden. Zuwiderhandlungen verpflichten zu Schadenersatz. Alle Rechte für den Fall der Patenterteilung oder Gebrauchsmuster-Eintragung vorbehalten

Non è permesso arrecare a terzi o riprodurre questo documento, né divulgarne il contenuto o renderlo noto a terzi senza esplicita autorizzazione. Tutti i diritti sono riservati, anche in caso di rilascio di brevetto o registrazione di disegno industriale.

Document and giving it to others and the use or communication of the contents thereof are forbidden without express authority. Offenders render themselves liable to damages. All rights are reserved in the event of the grant of a patent or the registration of an utility model or design.

		I			
		H			
		G			
32868	4×	F	86-05-21		
✓ 25676	3	E	83-11-23		
✓ 25 653	4×	D	82-06-24		
✓	1×	C	80.02.04		
	1×	B	79-10-26		
	2×	A	78-07-19		
CHANGE NO.	LETT.	DATE			

REPLACEMENT FOR

	DATE	SIGNATURE
DRAWN	78-06-27	Wolf
CHECKED	78-06-27	Kolmert
STANDARDIZATION	78-06-29	Tinky
MASS	SCALE	
SIZE A1	TR. 40	

WABCO WESTINGHOUSE

DUAL BRAKE VALVE
ROBINET DE FREINAGE DOUBLE
COMANDO DOPPIO
MOTWGNBREMSVENTIL, ZWEIK.

IDENTIFICATION CODE: 461 317 000 0

SHEET 1/1

CODE FOR FUNCTION | CODE FOR SHAPE | CODE FOR DOCUMENT 605