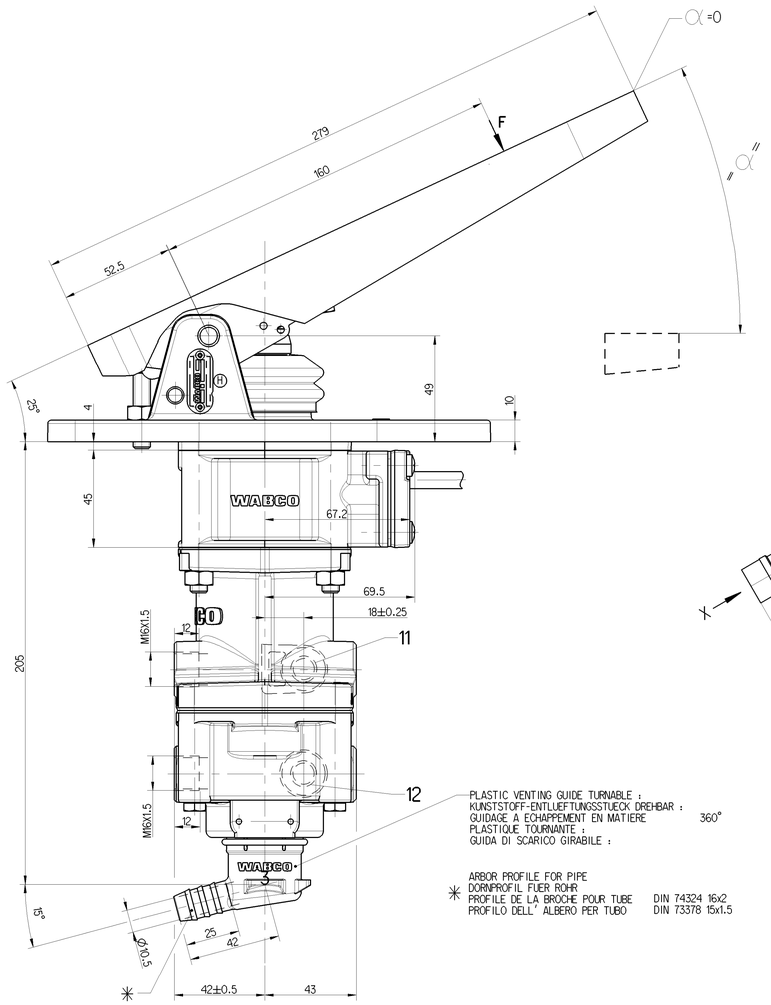

PLASTIC VENTING GUIDE TURNABLE :
KUNSTSTOFF-ENTLUEFTUNGSSTUECK DREHBAR :
GUIDAGE A ECHAPPEMENT EN MATIERE PLASTIQUE TOURNANTE :
GUIDA DI SCARICO GIRABILE : 360°

✳ ARBOR PROFILE FOR PIPE
DORNPROFIL FUER ROHR
PROFILE DE LA BROCHE POUR TUBE DIN 74324 16x2
PROFILO DELL' ALBERO PER TUBO DIN 73378 15x1.5

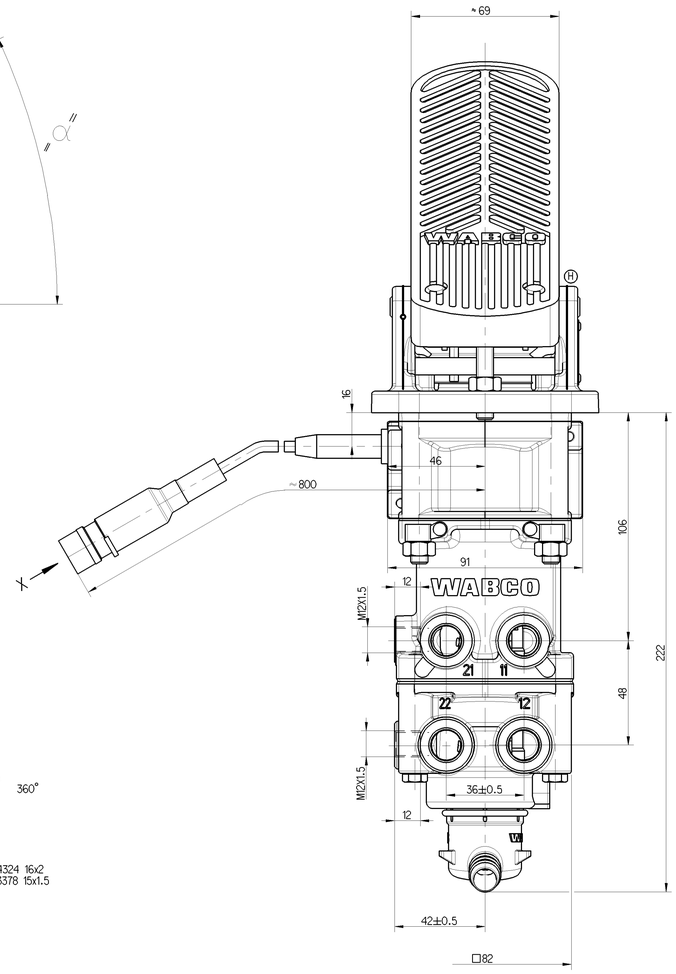

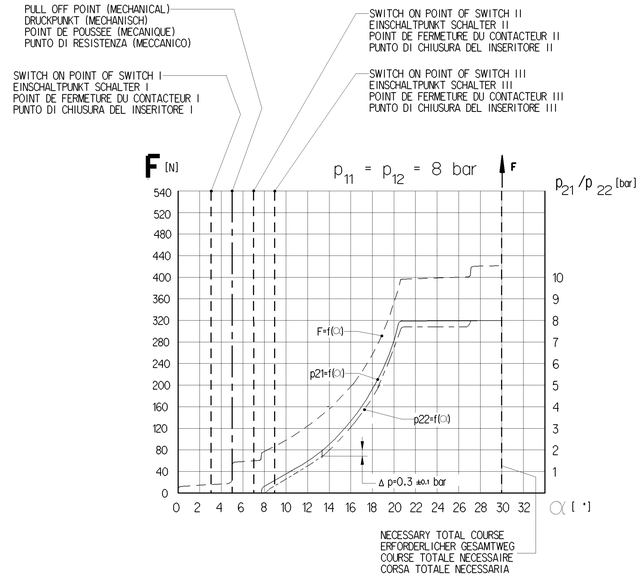

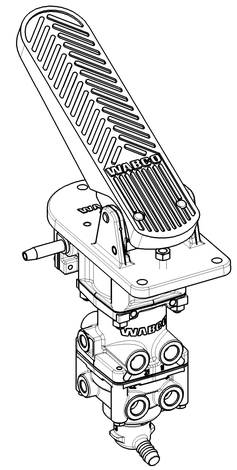

1:2

11/12	SUPPLY VORRAT ALIMENTATION ALIMENTAZIONE	21/22	OUTLET AUSGANG SORTIE USCITA	3	EXHAUST ENTLUEFTUNG ECHAPPEMENT SCARICO

MEDIUM: AIR / MEDIUM: LUFT / FLUIDE: AIR / FLUIDO: ARIA

NOMINAL DIAMETER : / NENNWEITE : / DIAMETRE NOMINAL : / DIAMETRO NOMINALE: 78.5 mm² ≙ Ø10 mm.

MAX. WORKING PRESSURE : / MAX. BETRIEBSDRUCK : / PRESSION D'UTILISATION MAXI : / PRESSIONE DI ESERCIZIO MAX. : pe = 10 bar

SWITCH LOAD I, II, III : AT 24 V -1 A (INDUCTIVE LOAD)
SCHALTERBELASTUNG I, II, III : BEI 24 V - 1 A (INDUKTIVE LAST)
CHARGE DU CONTACTEUR I, II, III : A 24 V - 1 A (CHARGE INDUCTIVE)
CARICO DELL INSERITORE I, II, III : A 24 V - 1 A (CARICO INDUTTIVO)

THERMAL RANGE OF APPLICATION :
THERM. ANWENDUNGSBEREICH :
GAMME D'APPLICATION THERMIQUE:
CAMPO CI APPLICAZIONE TERMICA: -40°C . . . +80°C

INSTALLATION POSITION: EXHAUST SHOWN AT BASE (AXIS CENTRE OF THE DEVICE DEVIATES MAX.±30° FROM VERTICAL)
EINBAULAGE: ENTLUEFTUNG NACH UNTEN (MITTELACHSE DES GERAETES MAX. ±30° VON DER SENKRECHTEN ABWEICHEND)
POSITION D'INSTALLATION: ECHAPPEMENT VERS LA BAS (ECART DE L'AXE MEDIAN DE L'APPAREIL PAR RAPPORT A LA VERTICALE: ±30° MAX.)
POSIZIONE DI MONTAGGIO: SCARICO VERSO IL BASSO(DEVIAZIONE ASSE APPARECCHIO RISPETTO ALLA VERTICALE: MAX. ±30°)

TORQUE FOR CONNECTIONS:
ANZUGSMOMENT FUER EINSCHRAUBSTUTZEN : M12X1.5: M=MAX. 21 Nm
COUPLE DE SERRAGE DES RACCORDS: M16X1.5: M=MAX. 34 Nm
COPPIA DI SERRAGGIO DEI RACCORDI:

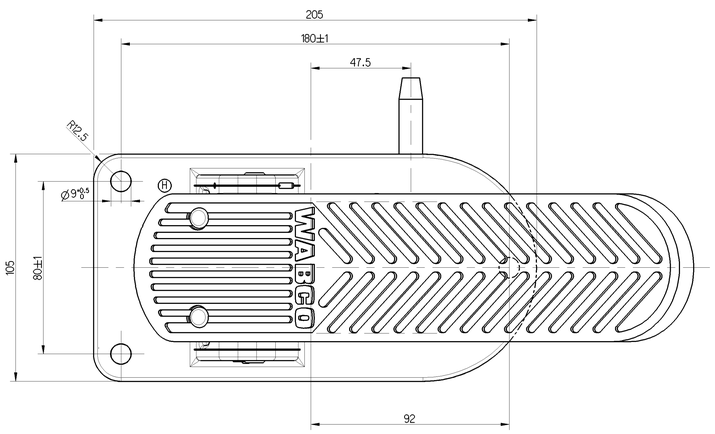

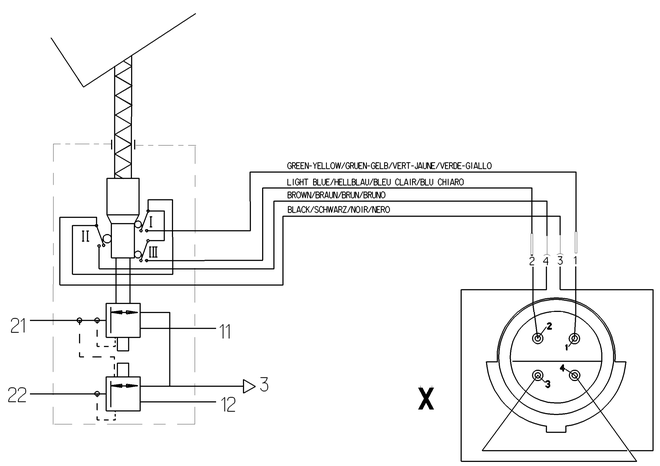

General Specifications: JED-334-1 , Size ISO 14405 LP											
Further Technical Data: 461 318 016 0											
Doc. Code: G35						Sheet: 1 To					
General Tolerances JED-261											
Class 11	Range of Nominal Dimensions (± mm)										
		≥ 50	> 50 ≤ 180	> 180 ≤ 400	> 400						
Fine		0,5	1,0	1,5	2,0						
Medium	X	1,0	2,0	3,0	4,0	±3°					
Coarse		2,0	3,5	5,0	6,5						
Tapped Holes acc. ISO 4029 / JED-152											
11 Tolerance Class Applied Crossmarked											

Copyright WABCO®

Date	Signature	
Drawn 2016-06-20	RAJASEKARAN	
Checked 2016-09-24	Kwiecien	
Copy? Adamski		

WABCO

BRAKE VALVE
MOTORWAGEN-BREMSVENTIL
ROBINET DE FREINAGE
DISTRIBUTORE DI COMANDO

26/25®

Mass KG	Scale 1:1	Material No.	Doc.Code	Language	Sheet
3,3	1:2	461 318 016 0	005	ML	1/1
Size A 0	CAD System CREO	EDN-No. 165931 / Revision 4 H / Techn. Resp. 5182	Replacement for -		

100mm

Trade Communication no reproduction or use of document, tools exploitation or communication of any contents, part or parts, not authorized, without the express written consent of WABCO, shall be prosecuted and subject to payment of damages or compensation. Tous documents, ainsi que toutes informations techniques, ne doivent ni être reproduits ni utilisés ou communiqués à des tiers sans l'accord écrit de WABCO. Tout contrevenant sera tenu au paiement de dommages et intérêts. Alle Rechte für den Fall der Patenterteilung oder Gebrauchsmustereintragung vorbehalten.

Non è permesso consegnare a terzi o copiare questo documento, né utilizzare il contenuto o renderlo conosciuto sotto a terzi senza il consenso scritto di WABCO. Qualsiasi violazione comporta il pagamento di danni e interessi. Si riserva il diritto di brevetto e di registrazione di modelli di utilità.

Ce document ne peut pas être remis à des tiers, copié ni utilisé ou communiqué à des tiers sans l'accord écrit de WABCO. Tout contrevenant sera tenu au paiement de dommages et intérêts. Tous droits réservés en cas de délivrance de brevet ou d'enregistrement d'un modèle d'utilité.