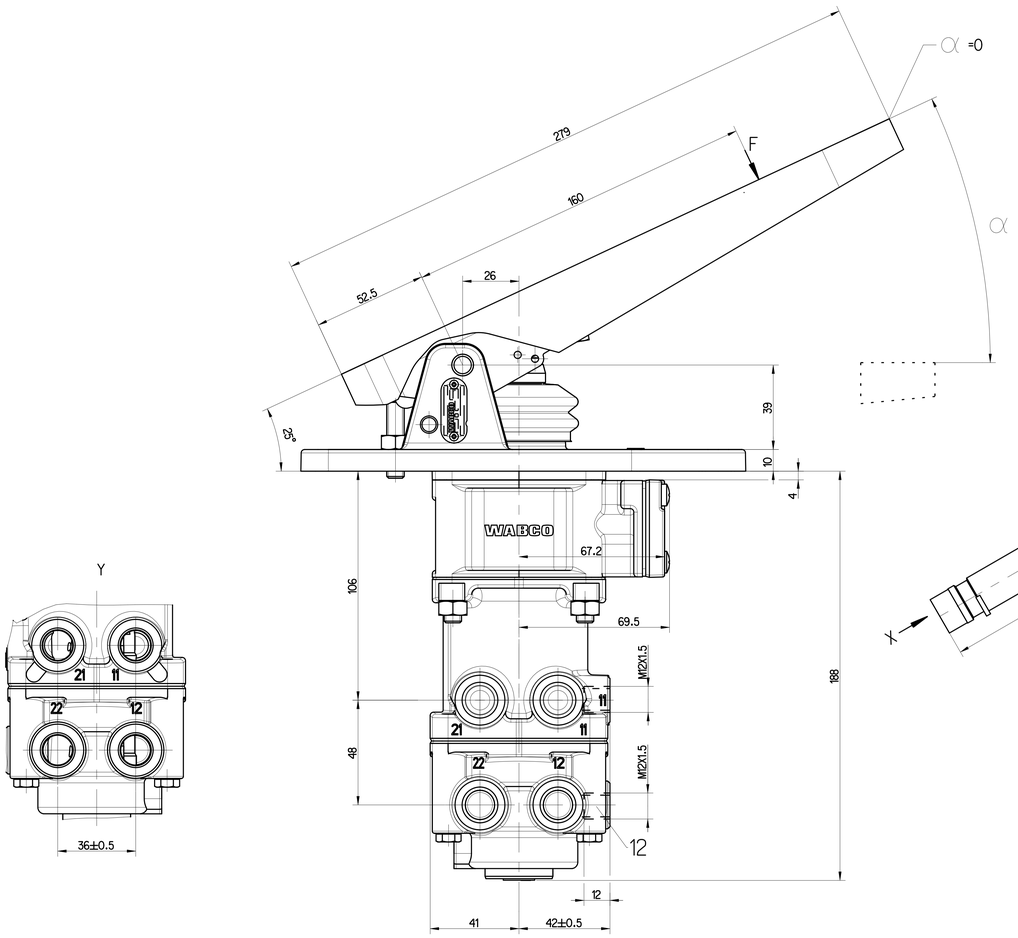

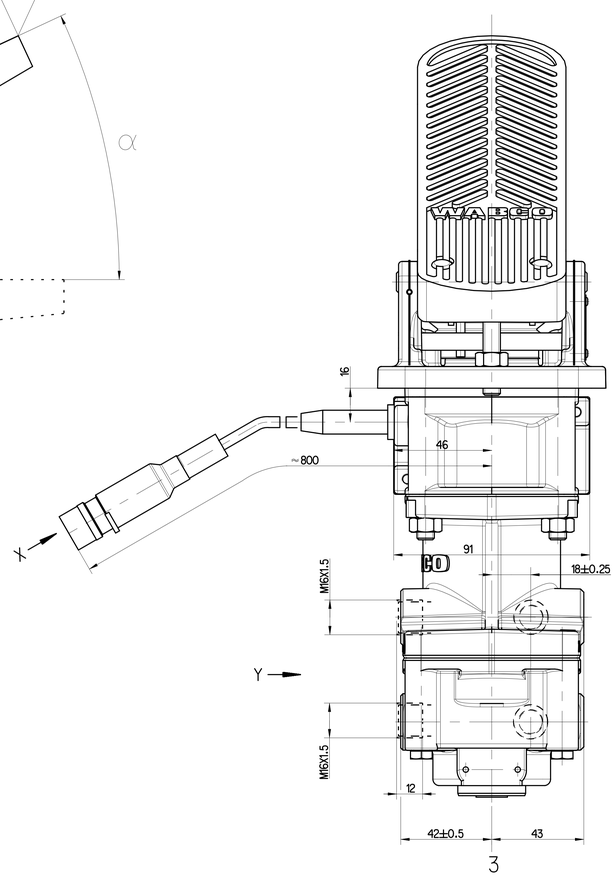

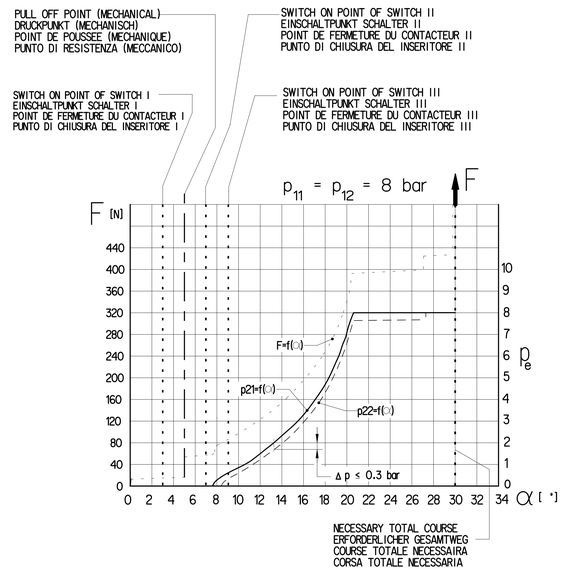

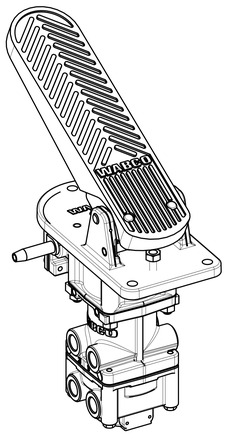

1:2

11/12	SUPPLY VORRAT ALIMENTATION ALIMENTAZIONE	21/22	OUTLET AUSGANG SORTIE USCITA	3	EXHAUST ENTLUEFTUNG ECHAPPEMENT SCARICO

MEDIUM: AIR
MEDIUM: LUFT
FLUIDE: AIR
FLUIDO: ARIA

NOMINAL DIAMETER :
NENNWEITE : 78.5 mm² ≙ Ø10 mm
DIAMETRE NOMINAL :
DIAMETRO NOMINALE:

MAX. WORKING PRESSURE :
MAX. BETRIEBSDRUCK :
PRESSION D'UTILISATION MAX. :
PRESSIONE DI ESERCIZIO MAX. :
p_e = 10 bar

THERMAL RANGE OF APPLICATION :
THERMISCHER ANWENDUNGSBEREICH:
GAMME D'APPLICATION THERMIQUE:
CAMPO TERMICO D'APPLICAZIONE :
-40 °C . . . +80 °C

INSTALLATION POSITION : EXHAUST SHOWN AT BASE (AXIS CENTRE OF THE DEVICE DEVIATES MAX. 90° FROM VERTICAL)
EINBAULAGE : ENTLUEFTUNG NACH UNTEN (MITTELACHSE DES GERAETES MAX. 90° VON DER SENKRECHTEN ABWEICHEND)
POSITION D'INSTALLATION : ECHAPPEMENT VERS LA BAS (ECART DE L'AXE MEDIAN DE L'APPAREIL PAR RAPPORT A LA VERTICALE: 90° MAX.)
POSIZIONE DI MONTAGGIO : SCARICO VERSO IL BASSO(DEVIAZIONE ASSE APPARECCHIO RISPETTO ALLA VERTICALE: MAX. 90°)

SWITCH LOAD I, II, III : AT 24 V -1 A (INDUCTIVE LOAD)
SCHALTERBELASTUNG I, II, III : BEI 24 V - 1 A (INDUKTIVE LAST)
CHARGE DU CONTACTEUR I, II, III : A 24 V - 1 A (CHARGE INDUCTIVE)
CARICO DELL INSERITORE I, II, III : A 24 V - 1 A (CARICO INDUTTIVO)

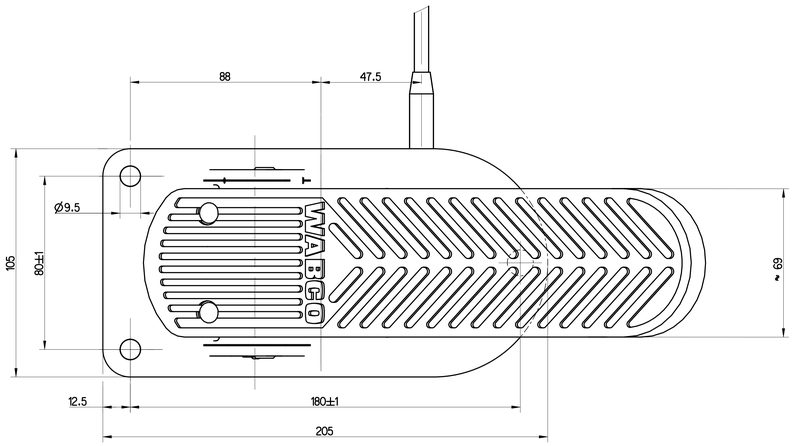

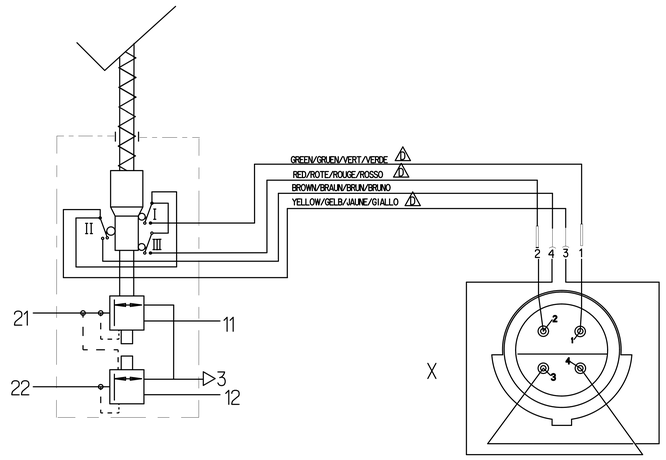

General Specification: ISO 8015, JED-334-1, Size ISO 14405 LP							
Further Technical Data: 461 318 019 0							
Doc. Code: 035			Sheet: 1 To				
General Tolerances JED-261							
		Range of nominal dimensions in mm					
Class	11	≤ 50	> 50 ≤ 180	> 180 ≤ 400	> 400		
Fine		±0.5	±1	±1.5	±2		
Medium	X	±1	±2	±3	±4	±3°	
Coarse		±2	±3.5	±5	±6.5		
Tapped Holes acc. ISO 4029/ JED-152							
11 Tolerance Class Applied Crossmarked							

Copyright ZF®

Date	Signature
Drawn 2024-02-29	Valsokh
Checked 2024-03-12	MUTHJ

Dimensions in mm

BRAKE VALVE
MOTORWAGEN-BREMSVENTIL
ROBINET DE FREINAGE
DISTRIBUTORE DI COMANDO

26/25*

Mass	Scale	Drawing No.	Doc.Code	Language	Sheet
≈ 3.5 kg	1:1 1:2	461 318 019 0	005	ML	1/1
Size	CAD System				
A 0	CREO				

Date of first issue: 2016-09-24

CCN-No.	Revision	Techn. Stage	Replacement for
514297	4X D	5182	-

100mm

Tale documento ci riproduzione e la divulgazione, tutte le notizie ivi contenute ed il contenuto non o terzi senza autorizzazione scritta. Ogni violazione costituisce un evidente abuso e comporterà il risarcimento dei danni. Questo documento è proprietà esclusiva della ZF Friedrichshafen AG.
Diese Unterlagen dürfen ohne unsere schriftliche Genehmigung weder vervielfältigt noch Dritten zugänglich gemacht werden. Zuwiderhandlungen verpflichten zum Schadensersatz. Dieses Dokument ist Eigentum der ZF Friedrichshafen AG.
Ce document est la propriété de ZF Friedrichshafen AG. Toute reproduction ou communication de ce document ou de son contenu à des tiers est interdite sans accord écrit. Toute violation constitue un abus évident et engage à des dommages et intérêts.
Questo documento è proprietà di ZF Friedrichshafen AG. Qualsiasi riproduzione o comunicazione a terzi di questo documento o del suo contenuto senza il nostro consenso scritto costituisce un abuso e comporta il risarcimento dei danni.