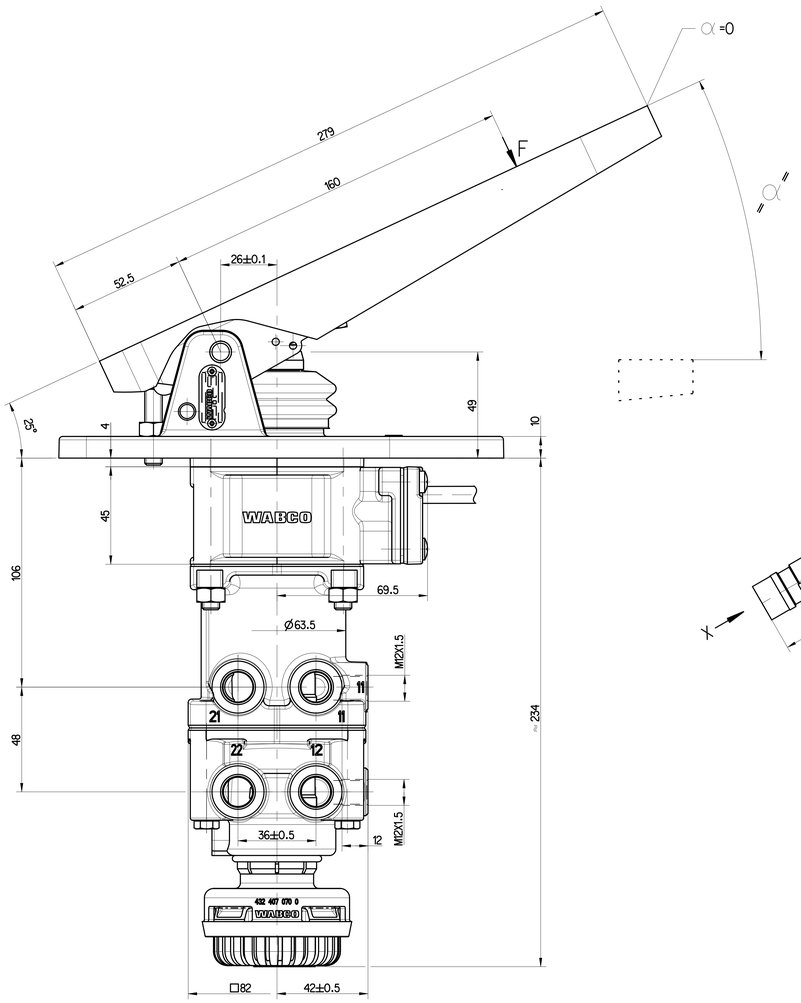

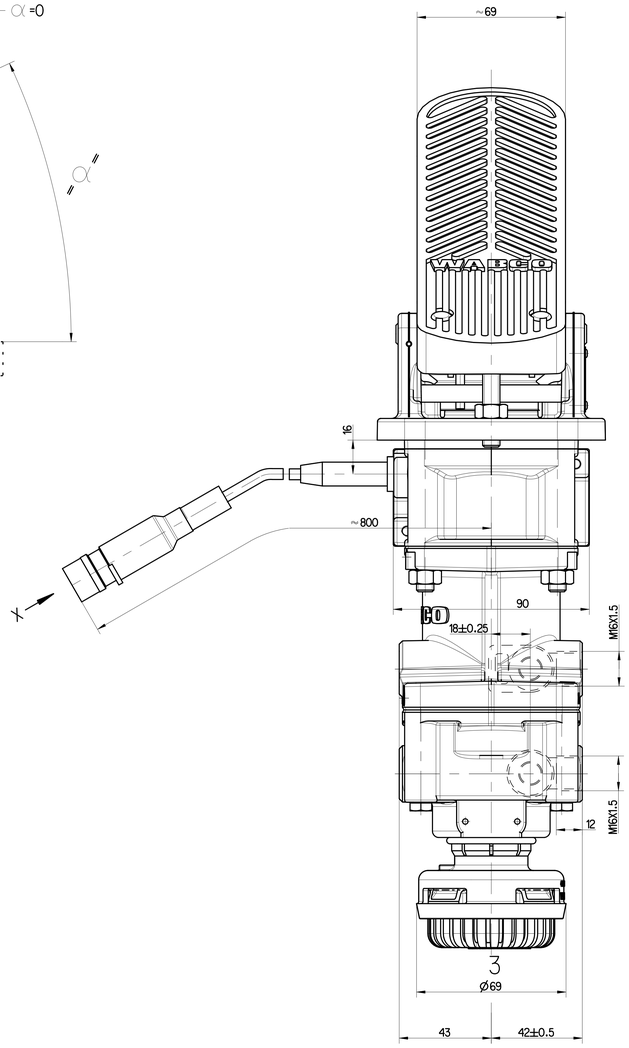

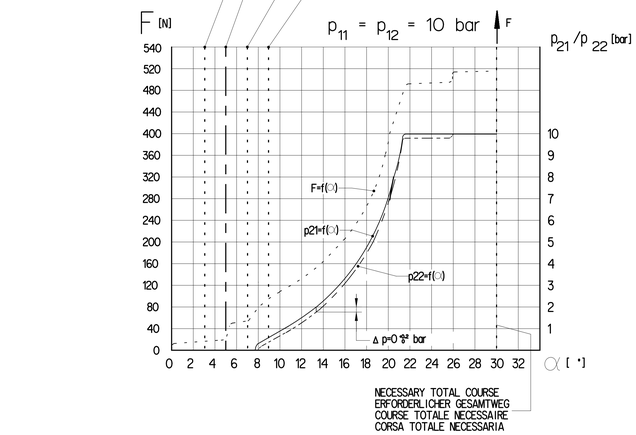

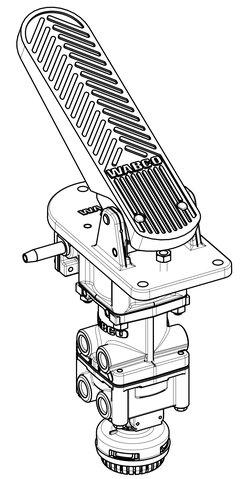

1:2

11/12	SUPPLY VORRAT ALIMENTATION ALIMENTAZIONE	21/22	OUTLET AUSGANG SORTIE USCITÀ	3	EXHAUST ENTLUEFTUNG ECHAPPEMENT SCARICO

MEDIUM: AIR
MEDIUM: LUFT
FLUIDE: AIR
FLUIDO: ARIA

NOMINAL DIAMETER :
NENNWEITE : 78.5 mm² ≙ Ø10 mm.
DIAMETRE NOMINAL :
DIAMETRO NOMINALE:

WORKING PRESSURE :
BETRIEBSDRUCK : pe =MAX. 10 bar
PRESSION D'UTILISATION :
PRESSIONE DI ESERCIZIO :

(TEMPORARILY :
(KURZZEITIG : p_e =MAX. 11 bar)
(DE COURTE DUREE :
(BREVE TEMPO SOLO :

SWITCH LOAD I, II, III : AT 24 V -1 A (INDUCTIVE LOAD)
SCHALTERBELASTUNG I, II, III : BEI 24 V - 1 A (INDUKTIVE LAST)
CHARGE DU CONTACTEUR I, II, III : A 24 V - 1 A (CHARGE INDUCTIVE)
CARICO DELL INSERITORE I, II, III : A 24 V - 1 A (CARICO INDUTTIVO)

THERMAL RANGE OF APPLICATION :
THERM. ANWENDUNGSBEREICH : -40°C . . . +80°C
GAMME D'APPLICATION THERMIQUE:
CAMPO DI APPLICAZIONE TERMICA:

INSTALLATION POSITION: EXHAUST SHOWN AT BASE (AXIS CENTRE OF THE DEVICE DEVIATES MAX. ±45° FROM VERTICAL)
EINBAULAGE: ENTLUEFTUNG NACH UNTEN (MITTELACHSE DES GERAETES MAX. ±45° VON DER SENKRECHTEN ABWEICHEND)
POSITION D'INSTALLATION: ECHAPPEMENT VERS LA BAS (ECART DE L'AXE MEDIAN DE L'APPAREIL PAR RAPPORT A LA VERTICALE: ±45° MAX.)
POSIZIONE DI MONTAGGIO: SCARICO VERSO IL BASSO(DEVIAZIONE ASSE APPARECCHIO RISPETTO ALLA VERTICALE: MAX. ±45°)

TORQUE FOR CONNECTIONS:
ANZUGSMOMENT FUER EINSCHRAUBSTUTZEN: M12X1.5: M=MAX. 21 Nm
COUPLE DE SERRAGE DES RACCORDS: M16X1.5: M=MAX. 34 Nm
COPPIA DI SERRAGGIO DEI RACCORDI:

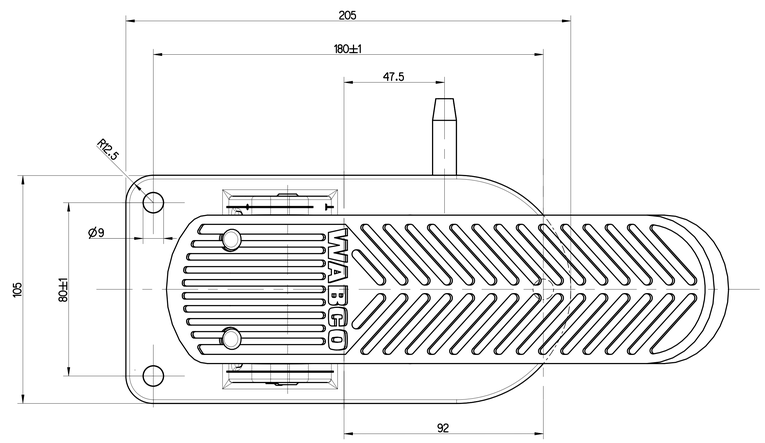

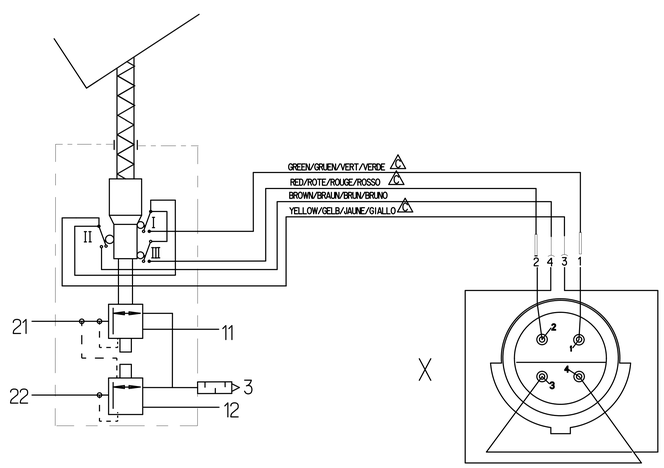

Tale Documento ha proprietà da ZF. Tale restrizione si applica anche alla riproduzione, la distribuzione e la comunicazione a terzi. Tale documento non può essere usato per scopi diversi da quelli per i quali è stato fornito. Questo documento è di proprietà di ZF. Non è permesso copiarlo o farlo a terzi senza il consenso di ZF. Questo documento è di proprietà di ZF. Non è permesso copiarlo o farlo a terzi senza il consenso di ZF. Questo documento è di proprietà di ZF. Non è permesso copiarlo o farlo a terzi senza il consenso di ZF. Questo documento è di proprietà di ZF. Non è permesso copiarlo o farlo a terzi senza il consenso di ZF. Questo documento è di proprietà di ZF. Non è permesso copiarlo o farlo a terzi senza il consenso di ZF.

General Specification: ISO 8015, JED-334-1, Size ISO 14405 LP
Further Technical Data: 461 318 026 0
Doc. Code: 035 Sheet: 1 To

General Tolerances JED-261

		Range of nominal dimensions in mm				
Class	11	≤ 50	> 50 ≤ 180	> 180 ≤ 400	> 400	∡
Fine		±0.5	±1	±1.5	±2	
Medium	X	±1	±2	±3	±4	±3°
Coarse		±2	±3.5	±5	±6.5	

Tapped Holes acc. ISO 4029/JED-152
11 Tolerance Class Applied Crossmarked

Copyright ZF®

Date	Signature
Drawn 2024-02-29	Valsakh
Checked 2024-03-12	MUTHU

Dimensions in mm

Mass	Scale
≈ 3.3 kg	1:1 1:2
Size A 0	CAD System CREO

ZF

BRAKE VALVE
MOTORWAGEN-BREMSVENTIL
ROBINET DE FREINAGE
DISTRIBUTORE DI COMANDO

26/25*

Drawing No. 461 318 026 0

Date of first issue: -

Doc.Code	Language	Sheet
005	ML	1/1

CDB No	Revision	Techn. Resp.	Replacement for
514297	4x C	5182	-

100mm