S.No.	NOTES	
1	PRODUCT FUNCTION AND RELIABILITY	
1.1	WORKING MEDIUM	AIR
1.2	NORMAL WORKING PRESSURE	10 bar
1.3	MAXIMUM OPERATING PRESSURE (TEMPORARILY)	11 bar
1.4	NOMINAL FLOW DIAMETER	≥ Ø10 mm
1.5	THERMAL RANGE OF APPLICATION	-40°C TO +80°C
1.6	INSTALLATION POSITION	EXHAUST SHOWN AT BASE (AXIS CENTER OF THE DEVICE DEVIATES MAX. 45° FROM VERTICAL
1.7	SWITCH LOAD I, II, III	AT 24V - 1A (INDUCTIVE LOAD)
2	OPEN PORTS ARE FITTED WITH CLOSURE PLUGS FOR STORAGE AND TRANSIT PURPOSES	

S.NO	MATERIAL	SURFACE PROTECTION
I	PUR , JED-047-M1	-
II	STEEL , JED-021-M4	Zn/Fe , JED-256-3
III	Al , JED-001-M3	Cr(III) , JED-259
IV	PVC , JED-045-M	-
V	Al , JED-276-1	PAINTING , JED-304-1
VI	STEEL , JED-751-0	ZN/Fe , JED-256
VII	STEEL , JED-027-M	ZN/Fe , JED-256
VIII	POM , JED-005-M	-
IX	PA 6.6 , JED-359	-
X	STEEL , JED-022-M3	Zn/Fe , JED-256
XI	Al , JED-077-1	ANODIZED , JED-007-1
XII	Al , JED-029-M1	Cr(III) , JED-259
XIII	STEEL , JED-051-M1	Zn/Fe , JED-256-1
XIV	STEEL , JED-051-M4	Zn/Fe , JED-256-1
XV	POM , JED-005-M1	-
XVI	ALMG 3.5	BONDED COATING
XVII	ALMG 5	-
XVIII	NBR, JED-235	-
XIX	STEEL, JED-021-M3	Zn/Fe, JED-256-1

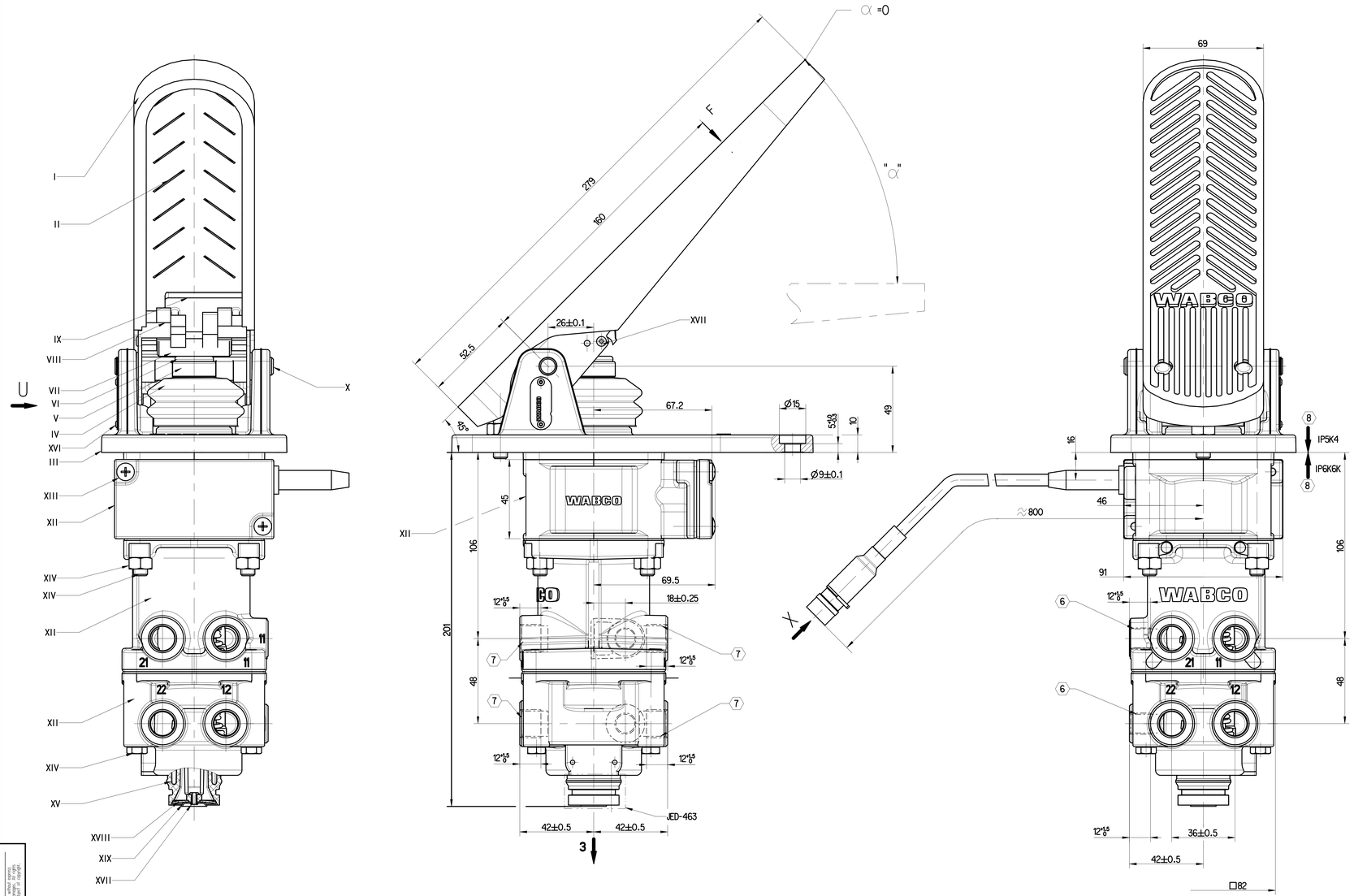

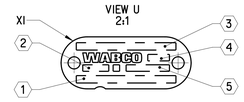

1. WABCO PART NUMBER
2. WEEK AND YEAR OF MANUFACTURING
3. CUSTOMER PART NUMBER
4. MANUFACTURING LOCATION CODE
5. SERIAL NUMBER
8. IP CLASS

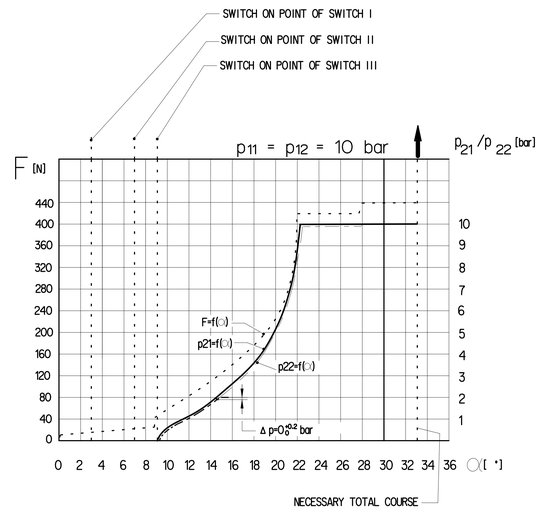

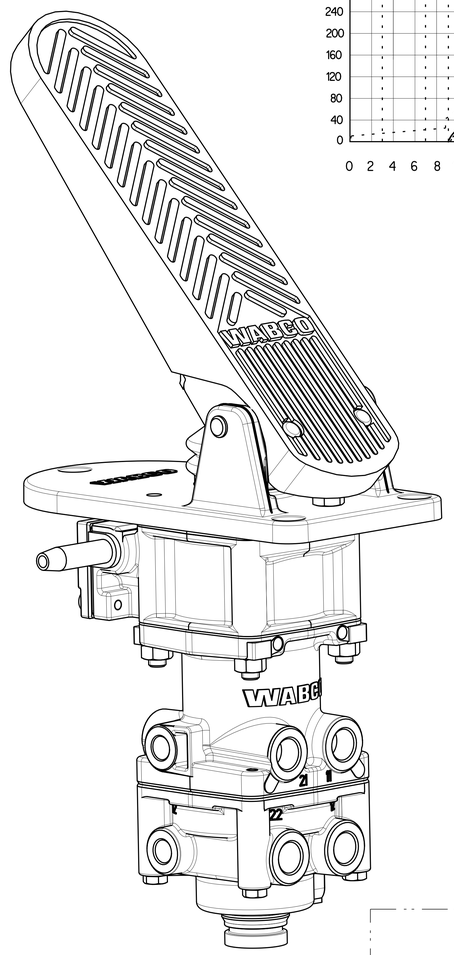

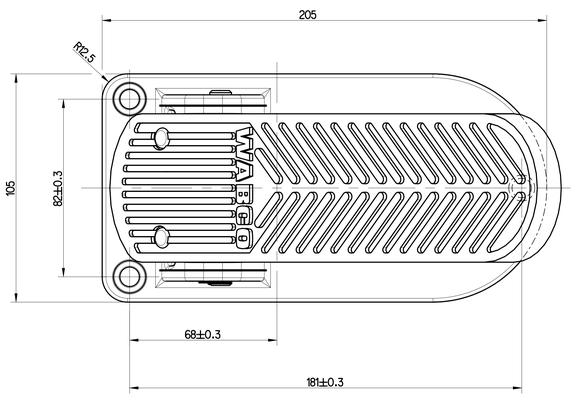

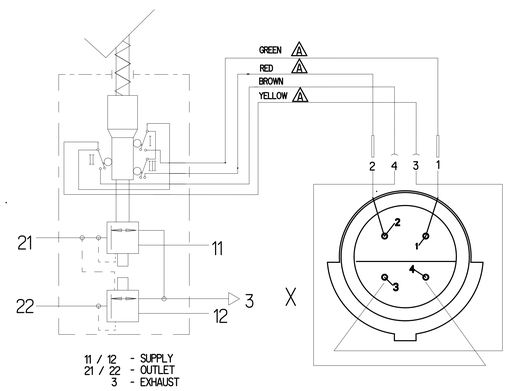

11 / 12 - SUPPLY
21 / 22 - OUTLET
3 - EXHAUST

PORT NUMBER	6	7
THREAD TYPE	M12x1.5 / JED-152	M16x1.5 / JED-152
PERMISSIBLE TORQUE	MAX. 21 Nm / JED-366	MAX. 34 Nm / JED-366

General Specifications ISO 8015, JED-334-1, Size ISO 14405 LP
Further Technical Data:461 318 081 0
Doc. Code:035 | Sheets 01 To 05

General Tolerances JED-261

Class		Range of nominal dimensions in mm 0 ≤ 50	> 50 ≤ 180	> 180 ≤ 400	> 400	∢
Fine		±0.5	±1	±1.5	±2	
Medium	X	±1	±2	±3	±4	±3°
Coarse		±2	±3.5	±5	±6.5	

Tapped Holes acc. ISO 4029 / JED-152
N: Tolerance Class Applied Crossmarked

Copyright ZF®

Date	Drawn	Signature
2024-02-29	Valsakh	
2024-03-12	MUTHU	

Dimensions in mm

BRAKE VALVE

Mass	Scale	Material No.	Date of first issue: 2017-06-09
3.3 kg	1:1	461 318 081 0	Doc.Code / Language / Sheet: 005 EN 1/1
Size A 0	2:1 CAD System CREO		

ECN-No.	Revision	Techn. Repl.	Replacement for
514297	4X A	5182	-

100mm

Todo Comercializa ni reproduce ni se discurre, bajo expresión su comprobación de sus copias por escrito, ref. ZF-Wabco reservas. Su incumplimiento obliga a indemnizar los daños y perjuicios a ZF-Wabco. Se reserva el ejercicio de derechos de patente y de registro de modelo de utilidad. Nos reservamos el derecho de modificar el diseño, las características y las dimensiones, así como el suministro de piezas de recambio y accesorios.

Reproduction, use, transmitting, sale or change, reserved all Wabco Rts. Holds ZF-Wabco. Violation of the obligation to compensation for damages and losses. Reserve the right to exercise the rights of patent and registration of utility model. We reserve the right to modify the design, the features and the dimensions, as well as the supply of spare parts and accessories.

Ala Todos sus de ZF-Wabco Commercializa que consideramos Company exclusiva.

Tous Commercialise ni reproduit ni ne discourt, sauf expression de son contrôle par écrit, réf. ZF-Wabco réservoirs. Son non-respect oblige à indemniser les dommages et pertes à ZF-Wabco. Il se réserve le droit de modifier le design, les caractéristiques et les dimensions, ainsi que la fourniture de pièces de rechange et accessoires.

Tutti Commercializza e riproduce o discorre, salvo espressa autorizzazione scritta, ad ottenere il controllo o copia ZF-Wabco. Il suo mancato rispetto obbliga a risarcire i danni a ZF-Wabco. Si riserva il diritto di modificare il design, le caratteristiche e le dimensioni, nonché la fornitura di parti di ricambio e accessori.

Todos Comercializa ni reproduce ni se discurre, bajo expresión su comprobación de sus copias por escrito, ref. ZF-Wabco reservas. Su incumplimiento obliga a indemnizar los daños y perjuicios a ZF-Wabco. Se reserva el ejercicio de derechos de patente y de registro de modelo de utilidad. Nos reservamos el derecho de modificar el diseño, las características y las dimensiones, así como el suministro de piezas de recambio y accesorios.