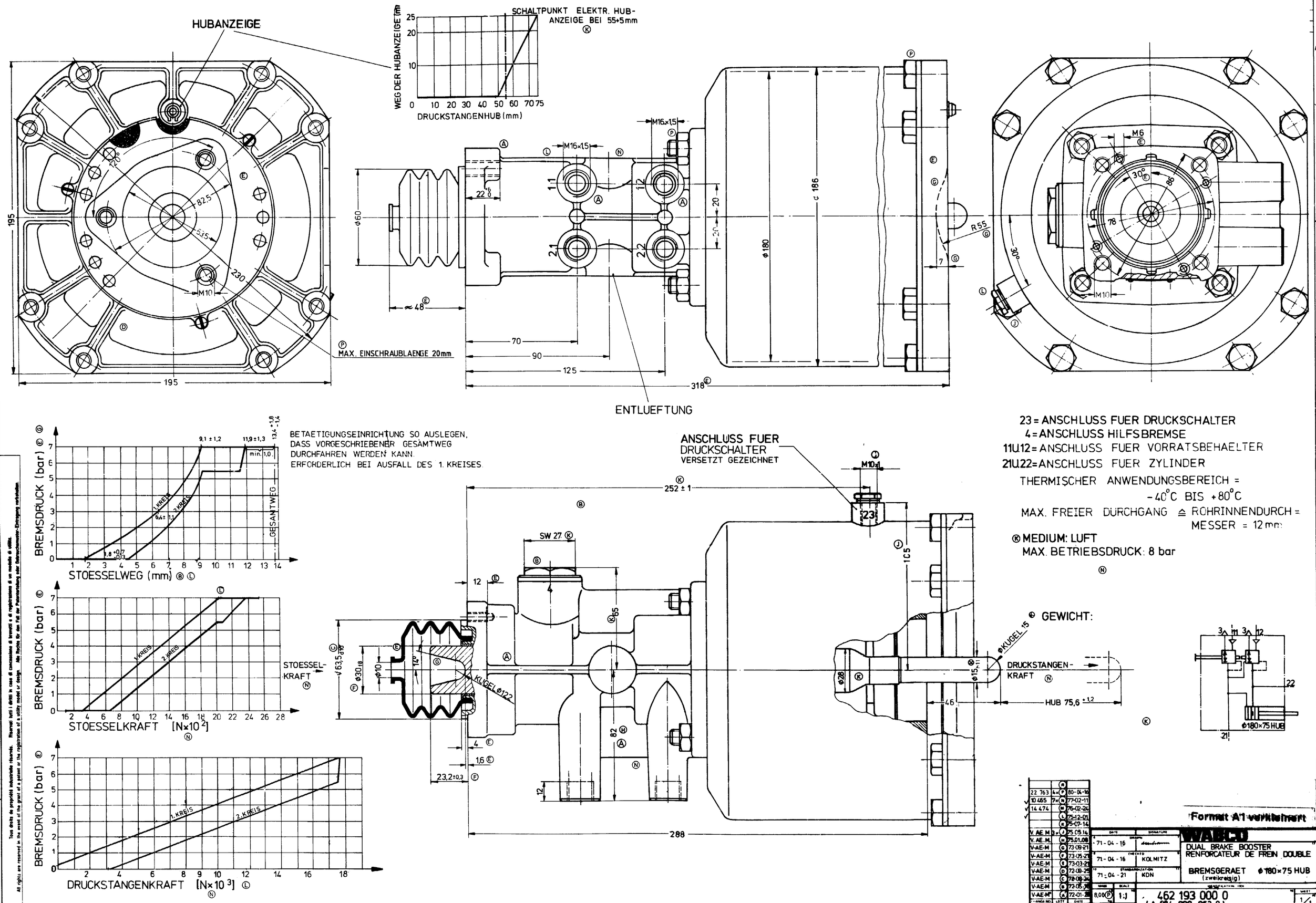

Tous droits de propriété industrielle réservés. Riservati tutti i diritti in caso di concessione di brevetti o di registrazione di un modello di utilità.
All rights are reserved in the event of the grant of a patent or the registration of a utility model or design. Alle Rechte für den Fall der Patenterteilung oder Gebrauchsmuster-Eintragung vorbehalten.