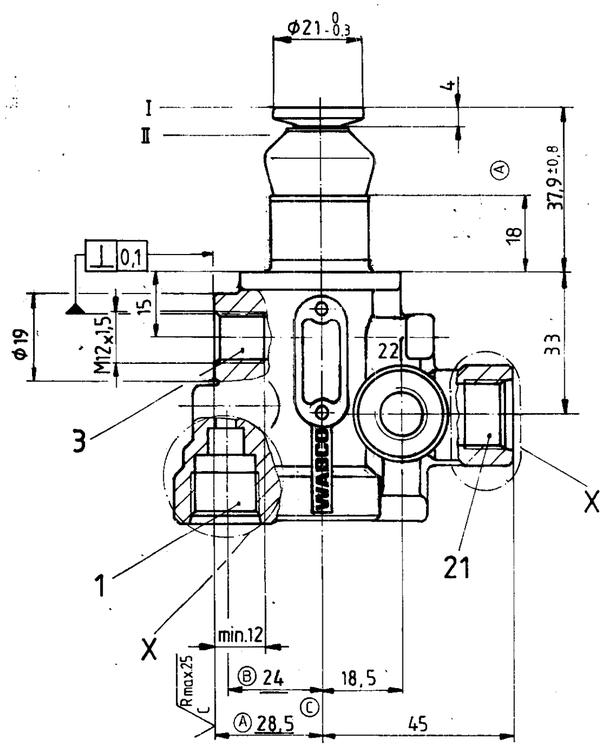

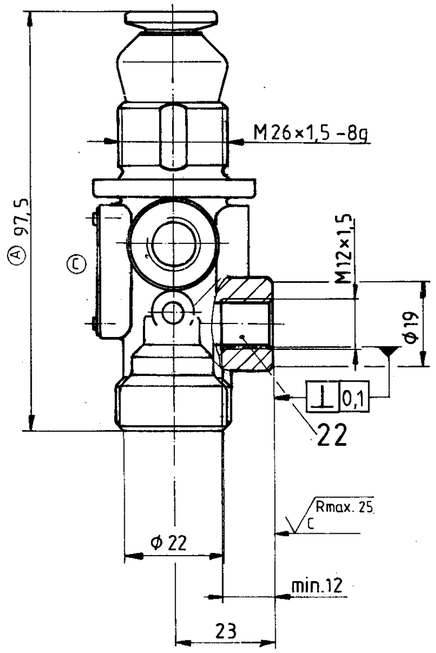

THERMAL RANGE OF APPLICATION :
THERMISCHER ANWENDUNGSBEREICH :
GAMME D'APPLICATION THERMIQUE :
CAMPO DI APPLICAZIONE TERMICA : -40°C . . . +80°C

PERMISSIBLE MEDIUM : AIR
ZULAESSIGES MEDIUM : LUFT
FLUIDE ADMISSIBLE : AIR
FLUIDO AMMISSIBILE : ARIA

WORKING PRESSURE MAX. :
BETRIEBSDRUCK MAX. :
PRESSION D'UTILISATION MAXI :
PRESSIONE DI ESERCIZIO MAX. : P_e = 10 bar

ACTUATING FORCE AT RESERVOIR PRESSURE
BETAETIGUNGSKRAFT BEI VORRATSDRUCK
EFFORT DE COMMANDE SOUS PRESSION DE RESERVOIR
FORZA DI COMANDO PRESSIONE DI SERVATOIO
P_e = 5 bar : max. 72 N
P_e = 7 bar : max. 90 N Ⓐ

HOLDING FORCE AT RESERVOIR PRESSURE
HALTEKRAFT BEI VORRATSDRUCK
EFFORT DE MAINTIEN SOUS PRESSION DE RESERVOIR
FORZA DI REGIME PRESSIONE DI SERVATOIO
P_e = 5 bar : max. 45 N
P_e = 7 bar : max. 48 N Ⓐ

COURSE :
BETAETIGUNGSWEG :
COURSE : 5,7 ± 0,3 mm Ⓐ
CORSA : -

Ⓐ

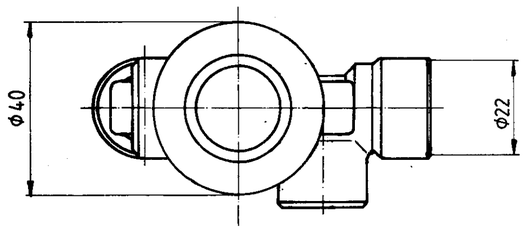

NOMINAL DIAMETER :
NENNWEITE :
DIAMETRE NOMINAL : min. 12,6 mm^2 (Φ 4 mm)
DIAMETRO NOMINALE :

INSTALLATION POSITION : OPTIONAL
EINBAULAGE : BELIEBIG
POSITION D'INSTALLATION : INDIFFERENT
POSIZIONE DI MONTAGGIO : INDIFFERENTE

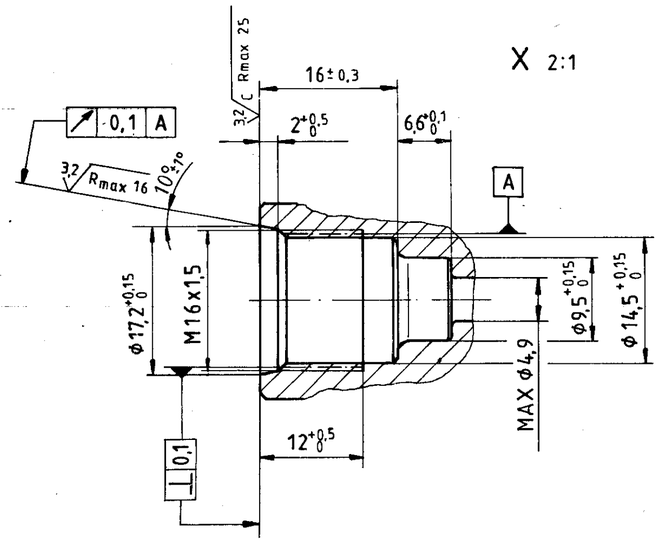

SUPPLY OF ENERGY
1 ENERGIEZUFLUSS (VOM VORRAT)
ALIMENTATION D'ENERGIE
ALIMENTAZIONE DI ENERGIA

DELIVERY OF ENERGY
21 ENERGIEABFLUSS (IN DIE ARBEITSLEITUNG)
22 UTILISATION D'ENERGIE
UTILIZZAZIONE DI ENERGIA

EXHAUST
3 ENTLUEFTUNG
ECHAPPEMENT
SCARICO

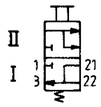

FURTHER TECHNICAL DATA SEE		
IDENTIFICATION No.		
CODE FOR DOCUMENT 605	SHEET:	TO

GENERAL TOLERANCES

CLASS		RANGE OF NOMINAL DIMENSIONS (± mm) 1)	≤50	>50 ≤180	>180 ≤400	>400	∡
I			0,5	1	1,5	2	± 3°
II	X		1	2	3	4	
III			2	3,5	5	6,5	

TAPPED HOLES ACC. ISO 4039 / JED-152
1) TOLERANCE CLASS APPLIED CROSSMARKED

DCN-No.	REV.	DATE
	L	
	K	
	J	
	H	
	G	
	F	
	E	
	D	
34979	2× C	86-12-01
33965	1× B	86-11-17
33570	7× A	86-04-21

COPYRIGHT

DATE	SIGNATURE
DRAWN 86-04-03	P. Brink
CHECKED 86-04-03	
STANDARDIZATION 86-04-09	

MASS kg | SCALE 1:1 (2:1) | SIZE A2 | T.R.I. 140

WABCO CLAYTON DEWANDRE

3/2 DIRECTION CONTROL VALVE
3/2 WEGEVENTIL
DISTRIBUTEUR 3/2
VALVOLA 3/2

PRODUCT IDENTIFICATION NO. 463 013 210 0

CODE F. PROD.-GROUP 581 | CODE FOR SHAPE | REPLACEMENT FOR

CODE FOR DOCUMENT 605 | SHEET 1/1

100 mm

Nous communication ou reproduction de ce document, toute exploitation ou communication de son contenu sont interdites, sauf autorisation expresse. Tout manquement à cette règle est exposé son auteur au versement de dommages et intérêts. Tous droits réservés, notamment en matière de brevets et de modèles.

Weitergabe sowie Vervielfältigung dieser Unterlage, Verwertung und nicht gestattet, soweit nicht ausdrücklich zugestanden. Zuwiderhandlungen lichen Mißbrauch dar und verpflichten zu Schadenersatz. Alle Rechte für den Fall der Patenterteilung oder Gebrauchsmuster-Eintragung vorbehalten.

Non è permesso consegnare a terzi o riprodurre questo documento, né utilizzarne il contenuto o renderlo comunque noto a terzi senza autorizzazione esplicita. Ogni infrazione costituirà un evidente abuso e comporterà il risarcimento dei danni subiti. E' fatta riserva di tutti i diritti derivanti da brevetti o modelli.

Copying of this document, and giving it to others and the use or communication of the contents thereof, are forbidden without express authority. Contravention of this restriction will constitute an evident abuse and result in a liability to the payment of damages. All rights are reserved in the event of the grant of a patent or the registration of an utility model or design.

This drawing is subject of copyright.

Mitteilung ihres Inhalts stellen einen offensichtlichen Mißbrauch dar und verpflichten zu Schadenersatz. Alle Rechte für den Fall der Patenterteilung oder Gebrauchsmuster-Eintragung vorbehalten.