V	JED 005MO GREY	
III	STEEL/ACIER	JED 256
II	STEEL/ACIER	JED 256
I	JED 005MO BLACK	
- MATERIAL - MATIERE -	SURFACE PROTECTION - PROTECTION DE SURFACE -	

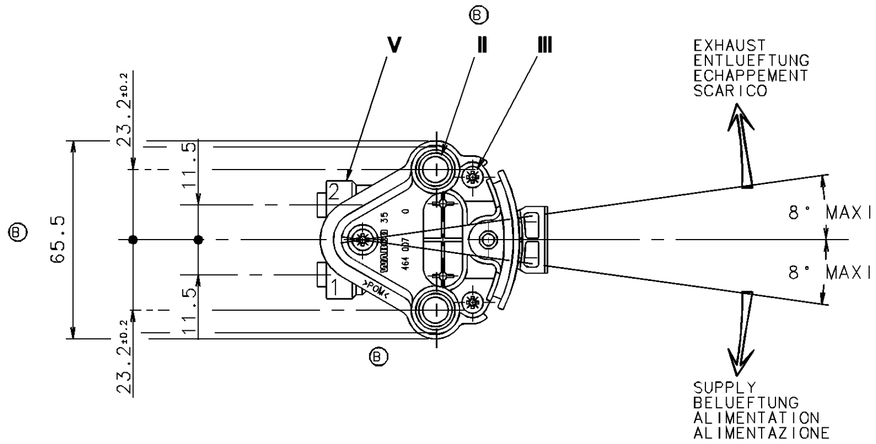

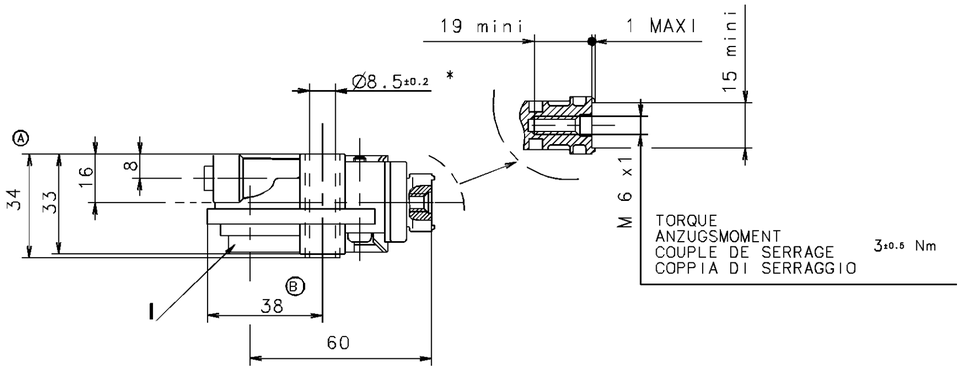

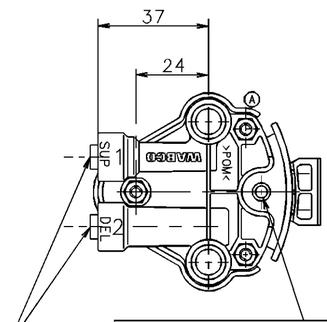

HOLE Ø 4 (0.157)TO INDEX IN NEUTRAL POSITION
LOCH Ø 4 ZUM BLOCKIEREN IN NEUTRALSTELLUNG
TROU Ø 4 POUR INDEXER EN POSITION NEUTRE
FORO Ø 4 PER BLOCCAGIO IN POSIZIONE NEUTRA

QUICK CONNECTION TYPE "LEGRIS" FOR PLASTIC TUBE (POLYAMIDE 11) EXTERNAL DIAMETER 1/4" $^{+0.002}_{-0.004}$
STECKVERBINDUNG TYP "LEGRIS" FUER PLASTIKROHR (POLYAMID 11) AUSSENDURCHMESSER 1/4" $^{+0.002}_{-0.004}$
CONNEXION RAPIDE TYPE "LEGRIS" POUR TUBE (POLYAMIDE 11) Ø EXT.1/4" $^{+0.002}_{-0.004}$
COLLEGAMENTO RAPIDO TIPO "LEGRIS"PER TUBO (POLIAMMIDE 11) Ø ESTERNO 1/4" $^{+0.002}_{-0.004}$

* FIXING OF THE VALVE BY SCREW M8, TORQUE ≤ 24 Nm
* BEFESTIGUNG DES GERAETES MIT SCHRAUBE M8,ANZUGSMOMENT:≤ 24Nm
* FIXATION DE L'APPAREIL PAR VIS M8, COUPLE DE SERRAGE ≤ 24 Nm
* FISSAGIO DELL'APPARECCHIO PER VITE M8 COPPIA DI SERRAGGIO ≤ 24 Nm

1 SUPPLY
ENERGIEZUFLUSS
ALIMENTATION
ALIMENTAZIONE

2 DELIVERY
ENERGIEABFLUSS
UTILISATION
UTILIZZAZIONE

THERMAL RANGE
THERMISCHER ANWENDUNGSBEREICH
TEMPERATURE D'UTILISATION -30°C..+80°C
TEMPERATURA DI UTILIZZAZIONE

INLET PRESSURE
EINGESTEUERTER DRUCK
PRESSION D'ALIMENTATION P1=10bar MAX.
PRESSIONE DI ALIMENTAZIONE

FLOW RATE FOR P1= 8 bar
DURCHFLUSS BEI P1= 8 bar
CARACTERISTIQUES DE DEBIT POUR UNE PRESSION P1= 8 bar
CARATTERISTICHE DI PORTATA PER UNA PRESSIONE P1= 8 bar

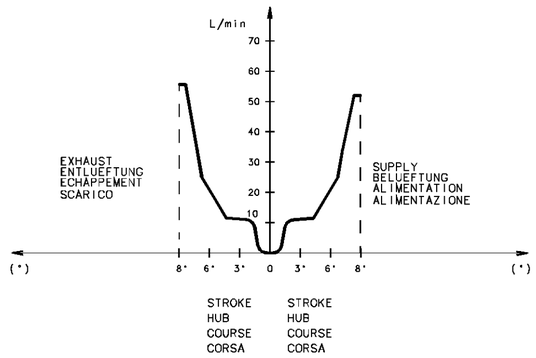

STROKE OF LEVER
HEBELWEG
COURSE DU LEVIER
CORSA DELLA LEVA

SYMBOL
SYMBOL
SYMBOLE
SIMBOLO

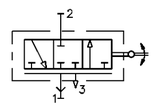

FURTHER TECHNICAL DATA SEE										
IDENTIFICATION NO.:										
CODE FOR DOCUMENT: 605		SHEET:		TO						
GENERAL TOLERANCES										
CLASS	RANGE OF NOMINAL DIMENSIONS (± mm)									
	1)	≤50	> 50 ≤180	>180 ≤400	>400					
I		0,5	1,0	1,5	2,0	± 3°				
II		1,0	2,0	3,0	4,0					
III		2,0	3,5	5,0	6,5					
TAPPED HOLES ACC. ISO 4039 / JED-152							95282	6x B	30-11-95	
1) TOLERANCE CLASS APPLIED CROSSMARKED							32143add	2x A	17-05-94	
							DCN-NO.	REV.	DATE	

L
K
J
H
G
F
E
D
C

COPYRIGHT

DATE	SIGNATURE
DRAWN 08-06-93	ROLLAND
CHECKED 09-06-93	BION
STANDARDIZATION 17-05-94	93120

WABCO

LEVELLING VALVE
LUFTFEDERVENTIL
VALVE DE NIVELLEMENT
VALVOLA LIVELLATRICE

MASS	SCALE	PRODUCT IDENTIFICATION NO.	CODE FOR DOCUMENT	SHEET
kg	1:1	464 007 005 0	605	1/1
SIZE	T.R.I.			
A 1	210	CODE F.PROD.-GROUP	CODE FOR SHAPE	REPLACEMENT FOR

100mm

EXPERT CODE ☐☐☐ TYPE OF PRODUCT ☐☒

THIS DOCUMENT AND ITS CONTENTS TO OTHERS AND THE USE OR COMMUNICATION OF THE CONTENTS THEREOF, ARE PROHIBITED UNLESS EXPRESSLY AUTHORIZED. OFFENDERS ARE LIABLE TO THE PAYMENT OF DAMAGES. ALL RIGHTS ARE RESERVED IN THE EVENT OF THE GRANT OF A PATENT OR THE REGISTRATION OF AN UTILITY MODEL OR DESIGN.
DIESES DOKUMENT UND DEREN INHALT DURFEN OHNE AUSDRUCKLICHE ERMACHTIGUNG WEDER VERVIELFALTIGT NOCH DRITTEN ZUGANGLICH GEMACHT WERDEN. ZUWIDERHANDLUNGEN VERPFLICHTEN ZUM SCHADENSERSATZ. ALLE RECHTE FUER DEN FALL DER PATENTERTEILUNG ODER EINTRAGUNG EINES GEBRAUCHSMUSTERS ODER GEBRAUCHSMUSTERS VORBEHALTEN.
CET DOCUMENT ET LE CONTENU DE CE DOCUMENT NE DOIVENT ETRE ETENDUS A DES TIERS ET LEUR COMMUNICATION OU REPRODUCTION NE SONT AUTORISES QUE SOUS REGLEMENT EXPRES. TOUTE INFRACTION EST PASSIBLE DE DOMMAGES ET INTERETS. TOUS DROITS RESERVES EN CAS DE DELIVRANCE D'UN BREVET OU D'ENREGISTREMENT D'UN MODELE D'UTILITE OU DE MODELE DE PROTECTION.
DIESES DOKUMENT UND DEREN INHALT DURFEN OHNE AUSDRUCKLICHE ERMACHTIGUNG WEDER VERVIELFALTIGT NOCH DRITTEN ZUGANGLICH GEMACHT WERDEN. ZUWIDERHANDLUNGEN VERPFLICHTEN ZUM SCHADENSERSATZ. ALLE RECHTE FUER DEN FALL DER PATENTERTEILUNG ODER EINTRAGUNG EINES GEBRAUCHSMUSTERS ODER GEBRAUCHSMUSTERS VORBEHALTEN.
86-01