	MATERIAL	SURFACE PROTECTION
I	POM	
II	EPDM	
III	STEEL	Zn
IV	STEEL	Zn
V	COMPOSITE PLASTIC	
VI	STEEL	Zn
VII	STEEL	Zn
VIII	PA 6.6 30GF	

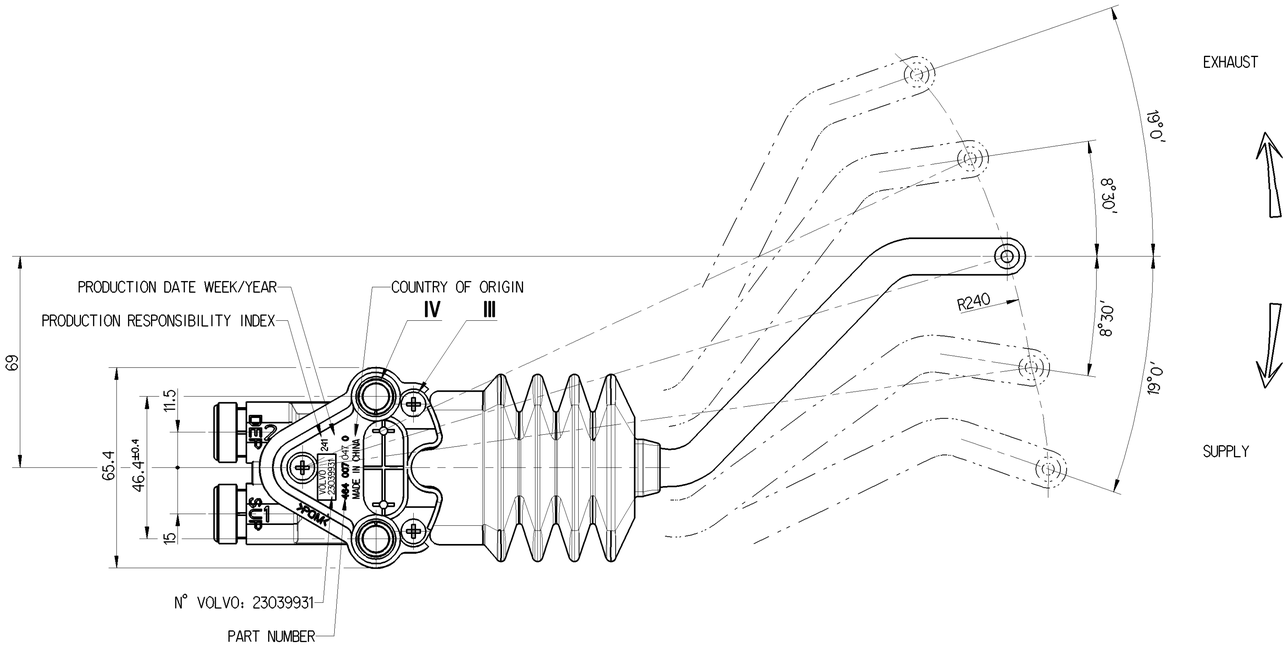

FLOW RATE FOR : P1=8 bar and P1=11 bar

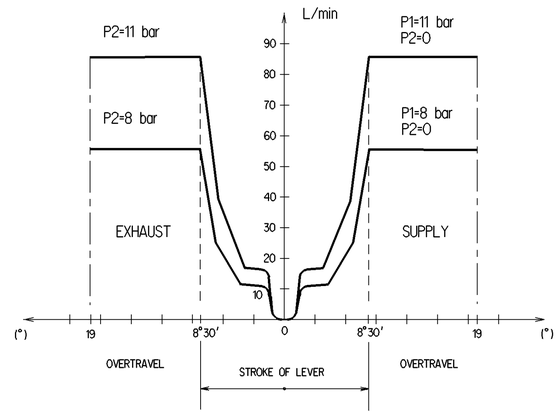

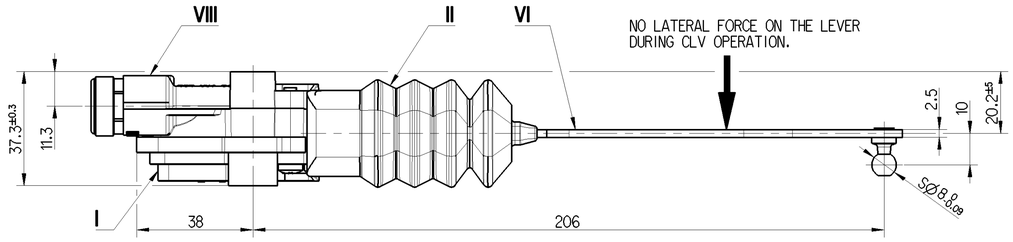

1 SUPPLY	
2 DELIVERY	
THERMAL RANGE	-45°C ... +100°C
WORKING PRESSURE	P1= 13 bar MAX.
EXCEPTIONAL INLET PRESSURE	P1= 14 bar MAX.
RESIDUAL PRESSURE	P2= 0.6±0.3 bar

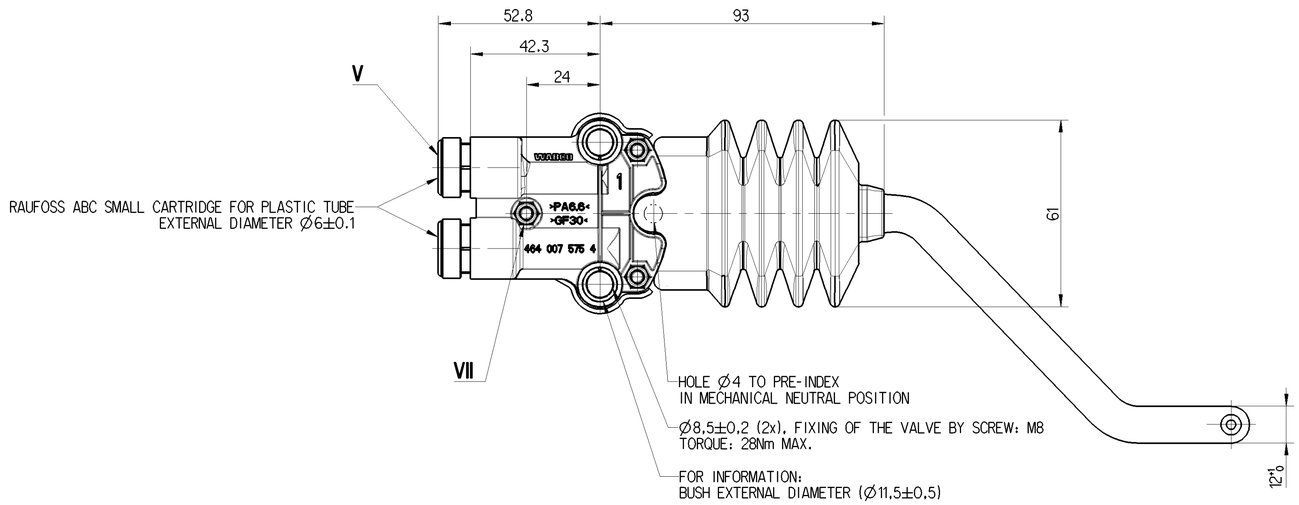

SYMBOL

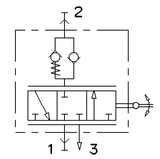

General Specification: JED-334-1 , Size ISO 14405 LP					
Further Technical Data:					
Doc. Code:		Sheet:	To		
General Tolerances JED-261					
Range of Nominal Dimensions (± mm)					
Class 1)	≤ 50	> 50 ≤ 180	> 180 ≤ 400	> 400	
Fine	0.5	1.0	1.5	2.0	±3°
Medium	1.0	2.0	3.0	4.0	
Coarse	2.0	3.5	5.0	6.5	
Tapped Holes acc.					
1) Tolerance Class Applied Crossmarked					

Copyright WABCO®

Date	Signature
Drawn 2017-06-01	Repela
Checked 2017-06-08	Zak
Expert Repela	

WABCO

LEVELLING VALVE

Mass	Scale	Material No.	Date of first issue: 2017-06-08		
0.237 KG	1:1	464 007 047 0	Doc.Code 005	Language EN	Sheet 1/1
Size A 1	CAD System CREO				

ECN-No.	Revision	Techn. Resp.	Replacement for
-	-	5642	

100mm

Tutte Comunicazioni su riproduzione di un documento, tutti sfruttamento o comunicazione di son contenuto sono interdetti, salvo consenso scritto. Tutti i diritti riservati in caso di rilascio di un brevetto o di registrazione di un modello di utilità. Non è permesso consegnare a terzi o riprodurre questo documento, né utilizzare il contenuto o renderlo comunque noto a terzi senza autorizzazione scritta. Tutti i diritti derivanti da brevetti o modelli.

Reproduction sowie Verwertung dieser Unterlage, Verwertung und Mitteilung ihres Inhalts nicht gestattet, soweit nicht durch schriftliche Gestattung. Zuwiderhandlungen verpflichten zu Schadenersatz. Alle Rechte für den Fall der Patenterteilung oder Gebrauchsmustereintragung vorbehalten.

Non è permesso consegnare a terzi o riprodurre questo documento, né utilizzare il contenuto o renderlo comunque noto a terzi senza autorizzazione scritta. Tutti i diritti derivanti da brevetti o modelli.

Copying of this document and giving it to others and the use or communication of the contents thereof, are forbidden without express authority. Offenders are liable to the payment of damages. All rights are reserved in the event of the grant of patent or registration of a utility model or design. The document is the subject of copyright.