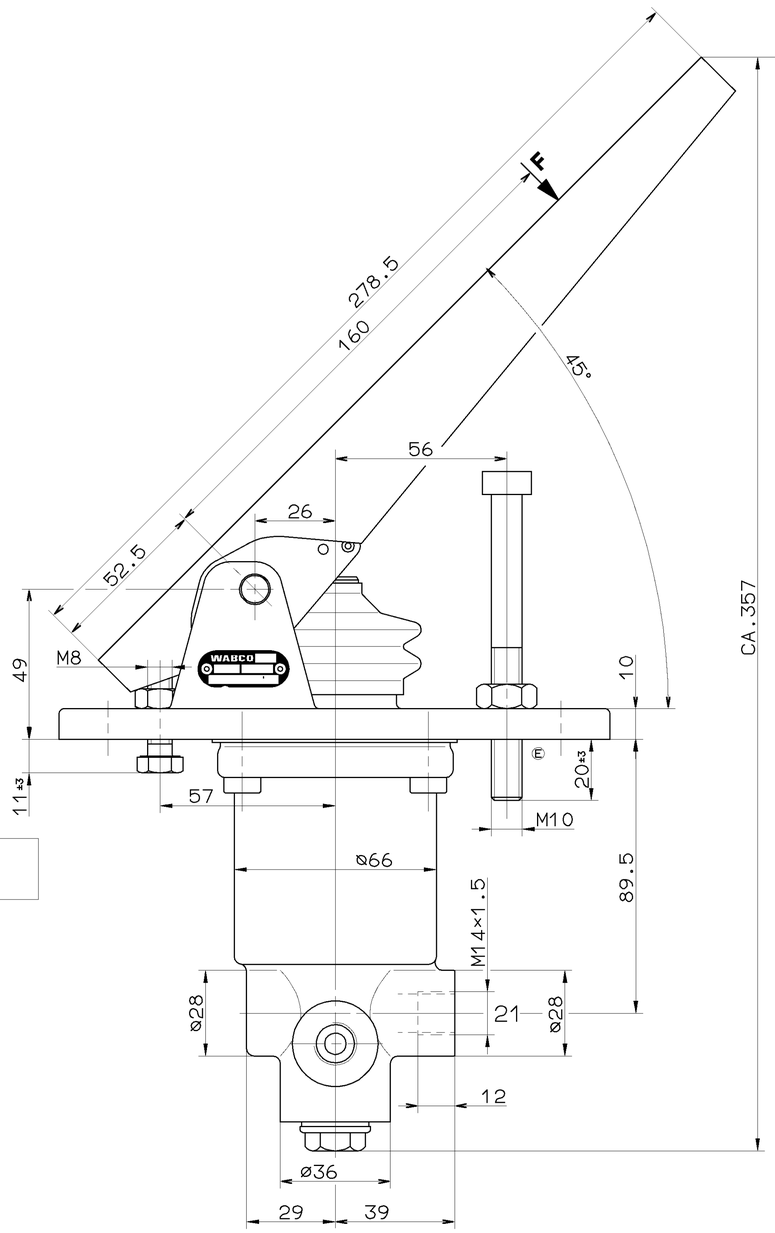

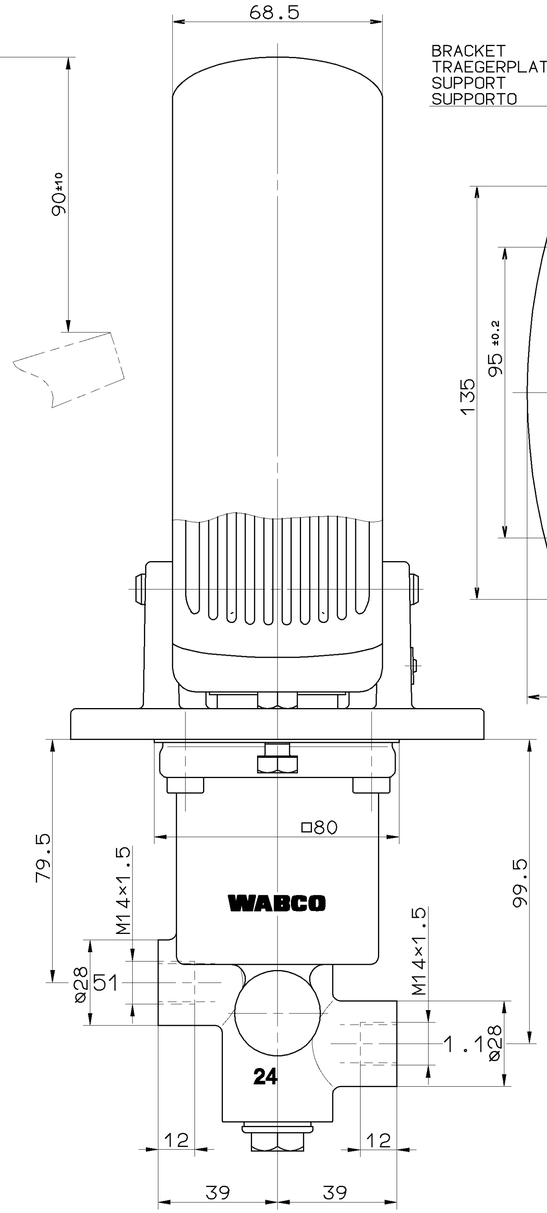

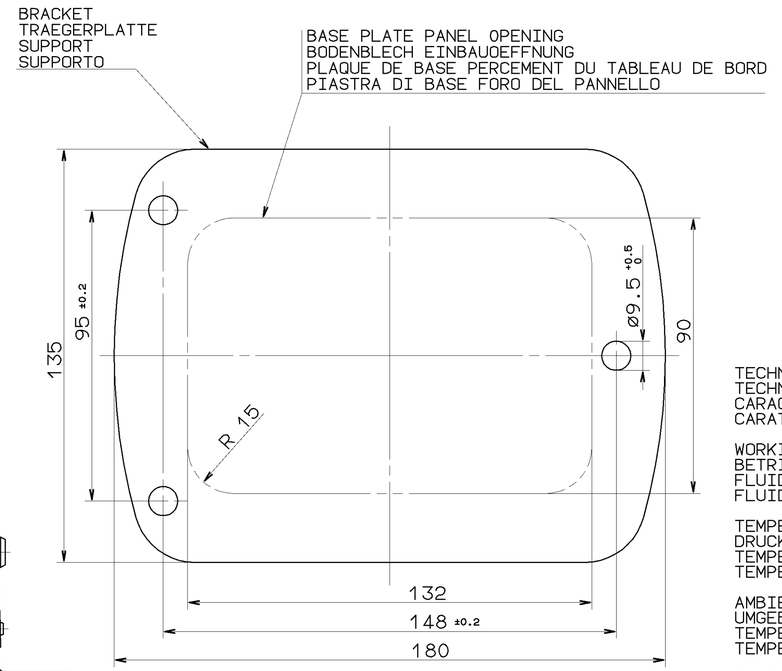

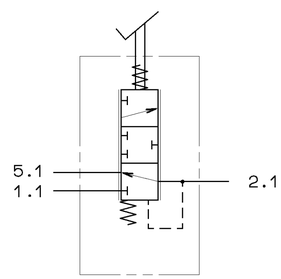

TECHNICAL DATA
TECHNISCHE DATEN
CARACTERISTIQUES TECHNIQUES
CARATTERISTICHE TECHNICHE

WORKING MEDIUM: MINERAL OIL, 10 UP TO 2000mm²/s
BETRIEBSMEDIUM: MINERALOEL, 2000 BIS 10 mm²/s
FLUIDE: HUILE MINERALE, 2000 A 10mm²/s
FLUIDO DI ESERCISIO:OLIO MINERALE, 2000 A 10mm²/s

TEMPERATUR OF MEDIUM:
DRUCKMITTELTEMPERATUR: -30°...80°C
TEMPERATURE DU FLUIDE:
TEMPERATURA DEL FLUIDO:

AMBIENT TEMPERATURE:
UMGEBUNGSTEMPERATUR: -30°...80°C
TEMPERATURE AMBIANT:
TEMPERATURA AMBIENTE:

INSTALLATION POSITION: OPTIONAL
EINBAULAGE: BELIEBIG
POSITION D' INSTALLATION: AU CHOIX
POSIZIONE DI MONTAGGIO: A PLACERE

WORKING PRESSURE:
BETRIEBSDRUCK: 150 bar
PRESSION D' UTILISATION:
PRESSIONE DI ESERCIZIO:

PAINTING: BLACK SYNTHETIC RESIN VARNISH RAL9005
PORTS AND HOLES FREE OF PAINT
FARBANSTRICH: KUNSTHARZ-DECKLACK SCHWARZ RAL9005
ANCHLUESSE UND BOHRUNGEN FARBFREI
PEINTURE: VERNIS SYNTHETIQUE NOIR RAL 9005
ORIFICES ET TROUS SANS PEINTURE
VERNICATURA: VERNICE SINTETICA MERA RAL 9005
ORIFIZI ET FORI SENZA VERNICE

PRESSURE LIMITATION:
DRUCKBEGRENZUNG: 100^{+10}_{0} bar
LIMITATION DE PRESSION:
LIMITAZIONE DI PRESSIONE:

PRESSURE AT THE RETURN PORT:
GEGENDRUCK AM RUECKLAUFANSCHLUSS: MAX. 5 bar
PRESSION AU ORIFICE DE RETOUR:
PRESSIONE A ORIFIZIO DI RETORNO:

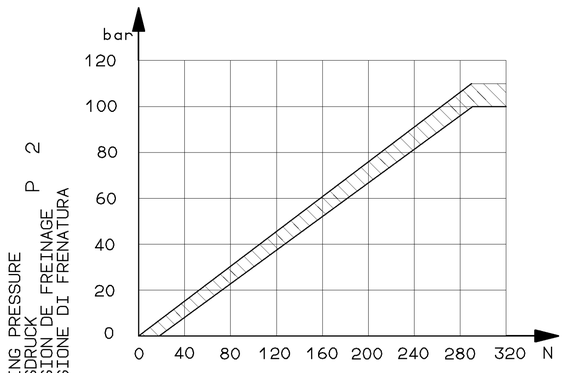

MARKING OF THE PORTS
KENNZEICHNUNG DER ANSCHLUESSE
DISTINCTIVE DES ORIFICES
DISTINTIVE DEGLI ORIFIZI

1.1 HYDRAULIC ACCUMULATOR
HYDRAULIKSPEICHER
ACCUMULATEUR DE PRESSION
ACCUMULATORE

2.1 SERVO BRAKE
BETRIEBSBREMSE
FREIN DE SERVICE
FRENO DI SERVIZIO

5.1 RETURN PORT
RUECKLAUFANSCHLUSS
ORIFICE DE RETOUR
ORIFIZIO DI RETORNO

TORQUE
ANZUGSMOMENT
COUPLE DE SERRAGE
COPPIA DE SERRAGGIO

M14×1.5: 35±5 Nm

GENERAL SPECIFICATION: JED-334						
FURTHER TECHNICAL DATA:						
DOC. CODE:		SHEET: TO				
GENERAL TOLERANCES						
CLASS 1)	RANGE OF NOMINAL DIMENSIONS (± mm) ≤50	>50 ≤180	>180 ≤400	>400		
FINE	0,5	1,0	1,5	2,0		
MEDIUM ×	1,0	2,0	3,0	4,0	± 3°	
COARSE	2,0	3,5	5,0	6,5		
TAPPED HOLES ACC. ISO 4039 / JED-152					52355	1 ●E 93-05-25
1) TOLERANCE CLASS APPLIED CROSSMARKED					50291	11 ●D 92-12-14
					DCN-NO.	REV. DATE

CADAM-DRAWING COPYRIGHT		WABCO	
DATE	SIGNATURE		
DRAWN: 92-12-14	HEINRICH	BRAKE VALVE BREMSVENTIL ROBINET DE FREINAGE DISTRIBUTORE DI COMANDO	
CHECKED:	ALTMEPPEN		
STANDARDIZATION:	PANTZER		
MASS 3.4 KG	SCALE 1:1	PRODUCT IDENTIFICATION NO. 467 406 101 0	DOC. CODE 605 / SHEET 1/1
SIZE A 1	T.R.I. 141	SHAPE CODE	REPLACEMENT FOR 467 406 101 0 92-02-03

100mm

EXPERT CODE 7 0 7

PRODUCT TYPE 0 2 X

1329/016/3/04.93

6000/003

TOUTE COMMUNICATION OU REPRODUCTION DE CE DOCUMENT, TOUTE EXPLOITATION OU COMMUNICATION DE SON CONTENU OU D'EN FAIRE PROFITER DES AUTRES PERSONNES NE SONT PAS AUTORISES SAUF AUTORISATION EXPRESSE. TOUS DROITS DE PROPRIETE INTELLECTUELLE RESERVES, NOTAMMENT EN MATIERE DE BREVETS ET DE MODELES D'UTILITE.
NON E PERMESSO CONSEGNARE A TERZI O RIPRODURRE QUESTO DOCUMENTO, NE UTILIZZARE IL CONTENUTO O RENDERLO PROFITTEVOLE AGLI ALTRI SENZA ESPRESSA AUTORIZZAZIONE. TUTTI I DIRITTI DI PROPRIETA INTELLETTUALE, IN PARTICOLARE DI BREVETTO O DI MODELLO DI UTILITÀ, SONO RISERVATI.
DA DOCUMENTO NO ES PERMITIDO ENTREGAR A TERCEROS O REPRODUCIR ESTE DOCUMENTO, UTILIZAR SU CONTENIDO O PONERLO A DISPOSICIÓN DE OTRAS PERSONAS SIN AUTORIZACIÓN EXPRESA. TODOS LOS DERECHOS DE PROPIEDAD INTELECTUAL, EN ESPECIAL DE PATENTE O DE MODELO DE UTILIDAD, SON RESERVADOS.
GEGENSTAND DIESES DOKUMENTS DARF WEDER VERVIELFÄLTIGT NOCH DRITTEN ZUGÄNGLICH GEMACHT WERDEN. DAS GILT AUCH FÜR DIE ANFERTIGUNG VON KOPIEN, DIE DEN RECHTEN DRITTER ZUGÄNGLICH GEMACHT WERDEN SOLLEN. DIESES DOKUMENT UND SEINE ANLAGEN UNTERLIEGEN DEM GEWERBLICHEN RECHTSSCHUTZ UND DEM URHEBERRECHTSSCHUTZ. ALLE RECHTE, AUCH DIE DER PATENT- UND MUSTERRECHTSERTEILUNG, SIND VORBEHALTEN.
THIS DOCUMENT AND GIVING IT TO OTHERS AND THE USE OR COMMUNICATION OF THE CONTENTS THEREOF, ARE PROHIBITED UNLESS EXPRESSLY AUTHORIZED. OFFENDERS ARE LIABLE TO PAY DAMAGES. ALL RIGHTS ARE RESERVED IN THE EVENT OF GRANT OF PATENT OR REGISTRATION OF A UTILITY MODEL OR DESIGN. THIS DOCUMENT IS THE SUBJECT OF COPYRIGHT.