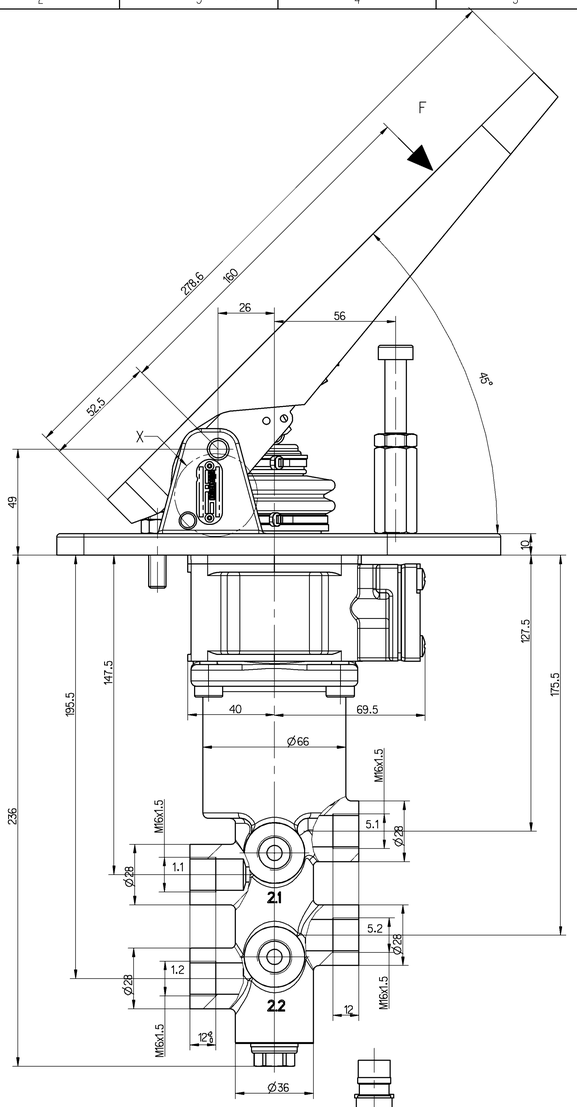

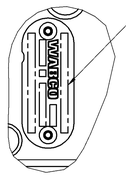

CUSTOMER NO.
KUNDEN - NR. 11196694 Ⓐ
NO CLIENT
NO CLIENTE

X
2:1

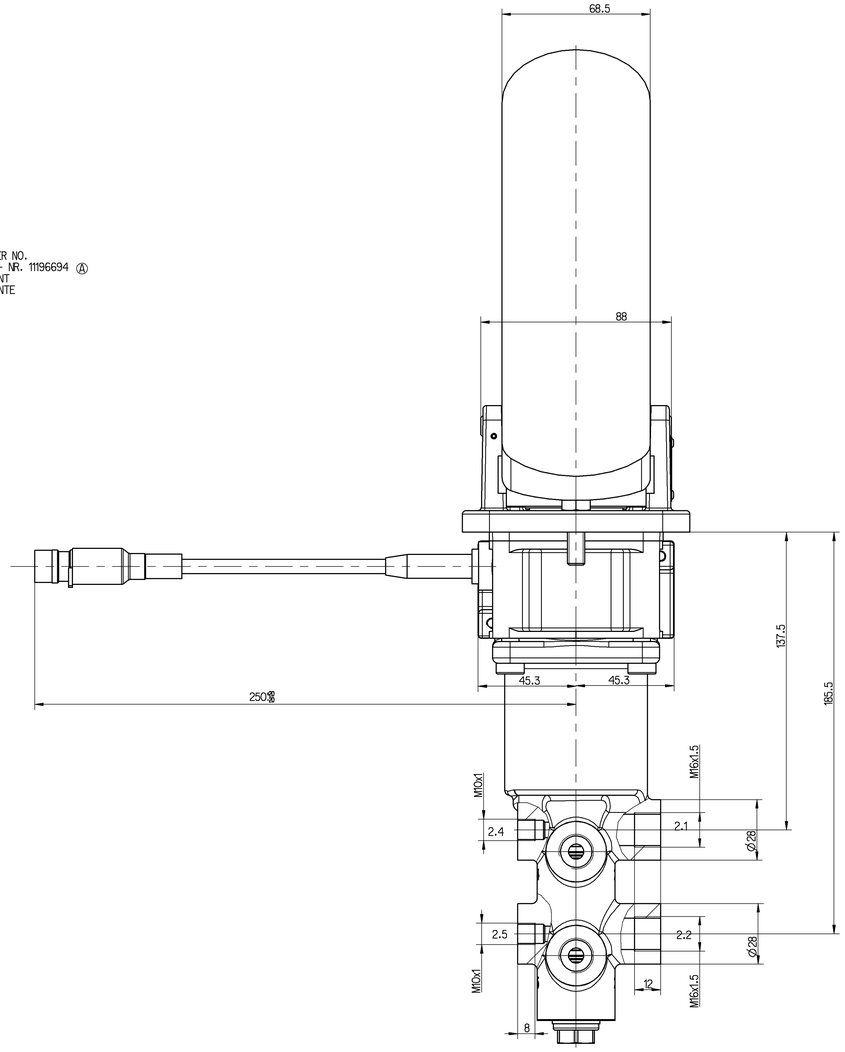

TECHNICAL DATA
TECHNISCHE DATEN
CARACTERISTIQUES TECHNIQUES
CARATTERISTICHE TECNICHE

WORKING MEDIUM : MINERAL OIL
BETRIEBSMEDIUM : MINERALOEL 10...2000 mm^2/s
FLUIDE D'UTILISATION: HUILE MINERALE
FLUIDO DI ESERCIZIO : OLIO MINERALE

FLUID TEMPERATURE :
DRUCKMITTELTEMPERATUR : -30°C...+80°C
TEMPERATURE DU FLUIDE :
TEMPERATURA A MEDIA PRESSIONE:

AMBIENT TEMPERATURE :
UMGEBUNGSTEMPERATUR : -30°C...+80°C
TEMPERATURE AMBIANTE:
TEMPERATURA AMBIENTE:

INSTALLATION POSITION : OPTIONAL
EINBAULAGE : BELIEBIG
POSITION D' INSTALLATION : A VOLONTE
POSIZIONE DI MONTAGGIO : A SCELTA

WORKING PRESSURE :
BETRIEBSDRUCK : 250 bar
PRESSION D'UTILISATION:
PRESSIONE DI ESERCIZIO:

PAINTING : BLACK SYNTHETIC RESIN VARNISH RAL 9005
FARBANSTRICH: PORTS AND HOLES FREE OF PAINT
PEINTURE : KUNSTHARZDECKLACK SCHWART RAL 9005
VERNICIATURA: ANSCHLÜSSE UND BOHRUNGEN FARBFREI
VERNIS SYNTHETIQUE NOIR RAL 9005
ORIFICES ET TROUS SANS PEINTURE
VERNICE SINTETICA MERA RAL 9005
ORIFIZI ET FORI SENZA VERNICE

PRESSURE LIMITING
DRUCKBEGRENZUNG 128+14 bar
LIMITATION DE PRESSION Ⓐ
LIMITAZIONE DI PRESSIONE

PRESSURE AT THE RETURN PORT:
GEGENDRUCK AM RÜCKLAUFANSCHLUß: max. 5 bar
PRESSION AU ORIFICE DER RETOUR:
PRESSIONE A ORIFIZIO DI RETORNO:

ELECTRICAL PART:
ELEKTRISCHER TEIL:
PARTIE ELECTRIQUE:
PARTE ELETTRICA:

DEGREE OF PROTECTION
SCHUTZART DIN 40050, IP 66A
DEGRE DE PROTECTION
GRADO DI PROTEZIONE

LOAD - CARRYING CPACITY
BELASTBARKEIT 24 V, 0.4 A
CAPACITE DE CHARGE
CAPACITA DI CARICO

MATING PART PLUG
GEGENSTÜCK STECKER ITT - CANNON NR.: 120-1806-000
PENDANT FICHE
ACCOPIAMENTO SPINA

Ⓐ FLOW RATE AT PORTS 2.1, 2.4 WITH PLUGGED PORTS 2.2, 2.5:
DURCHFLUSS AN ANSCHLUESSEN 2.1, 2.4 MIT VERSCHLOSSENEN ANSCHLUESSEN 2.2, 2.5 : MIN . 13 l/min

Ⓐ INTERNAL LEAKAGE PER CIRCUIT :
INTERNE LECKAGE JE KREIS : MAX. 10 ccm/min

PORT IDENTIFICATION
ANSCHLUSSBEZEICHNUNG
REFERENCE D' ORIFICE
DESIGNAZIONE DELL 'ORIFIZIO

1.1 ACCUMULATOR (CIRCUIT 1)
DRUCKSPEICHER (KREIS 1)
ACCUMULATEUR (CIRCUIT 1)
ACCUMULATORE (CIRCUITO 1)

1.2 ACCUMULATOR (CIRCUIT 2)
DRUCKSPEICHER (KREIS 2)
ACCUMULATEUR (CIRCUIT 2)
ACCUMULATORE (CIRCUITO 2)

2.1 SERVICE BRAKING SYSTEM (CIRCUIT 1)
BETRIEBSBREMSANLAGE (KREIS 1)
DISPOSITIF DE FREINAGE DE SERVICE (CIRCUIT 1)
DISPOSITIVO DI FRENATURA DI SERVIZIO (CIRCUITO 1)

2.2 SERVICE BRAKING SYSTEM (CIRCUIT 2)
BETRIEBSBREMSANLAGE (KREIS 2)
DISPOSITIF DE FREINAGE DE SERVICE (CIRCUIT 2)
DISPOSITIVO DI FRENATURA DI SERVIZIO (CIRCUITO 2)

5.1 RETURN PORT (CIRCUIT 1)
RÜCKLAUFANSCHLUß (KREIS 1)
ORIFICE DE RETOUR (CIRCUIT 1)
ORIFIZIO DI RETORNO (CIRCUITO 1)

5.2 RETURN PORT (CIRCUIT 2)
RÜCKLAUFANSCHLUß (KREIS 2)
ORIFICE DE RETOUR (CIRCUIT 2)
ORIFIZIO DI RETORNO (CIRCUITO 2)

2.4 TEST CONNECTIO (CIRCUIT 1)
PRÜFANSCHLUß (KREIS 1)
RACCORD D' EPREUVE (CIRCUIT 1)
RACCORDO DI PRAVA (CIRCUITO 1)

2.5 TEST CONNECTIO (CIRCUIT 2)
PRÜFANSCHLUß (KREIS 2)
RACCORD D' EPREUVE (CIRCUIT 2)
RACCORDO DI PRAVA (CIRCUITO 2)

TORQUE : M16x1.5: 40±5Nm
ANZUGSMOMENT : M10x1: 15+3Nm
COUPLE DE SERRAGE :
COPPIA DI SERRAGGIO:

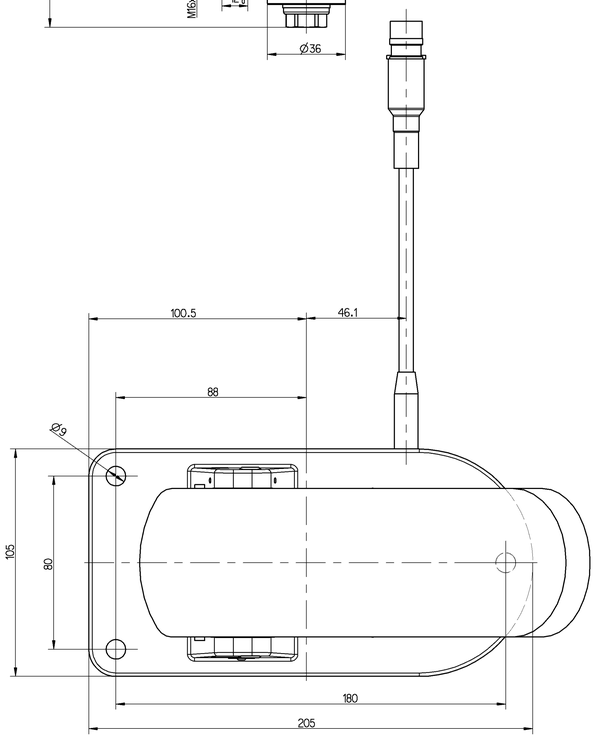

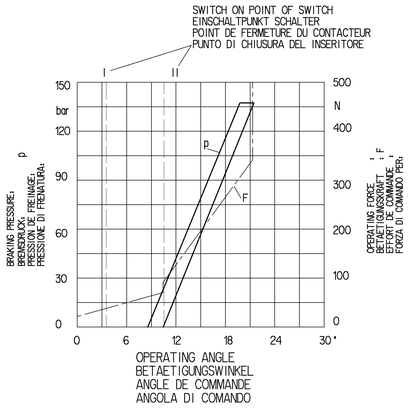

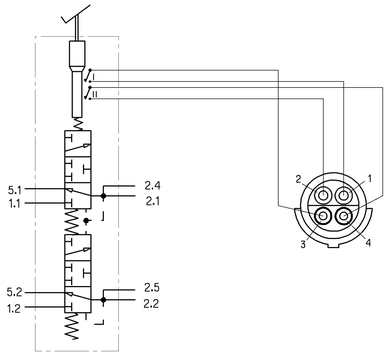

FOR CUSTOMER VOLVO ARTICULATED HAULERS ONLY
Ⓐ

General Specification:	JED-334-0		
Further Technical Data:			
Doc. Code:		Sheet:	To

General Tolerances JED-261

Class 1)	Range of Nominal Dimensions (in mm) < 50	> 50 < 180	> 180 < 400	> 400	∢
Fine	0.5	1.0	1.5	2.0	±3°
Medium	1.0	2.0	3.0	4.0	
Coarse	2.0	3.5	5.0	6.5	

Tapped Holes acc. ISO 4029 / JED-152
1) Tolerance Class Applied Crossmarked

DCN-No.	Rev.	Date
094929	5 x A	2005-09-15
State of Revision		

Copyright WABCO ®

Date	Signature
Drawn 99-09-29	Heinrich
Checked 99-09-29	Heinrich
Expert Heinrich	

Mass	Scale	Material No.	WABCO Id. No.: 467 406 510 0		
5.3 KG	1:1	467 406 510 0	Doc.Code 605	Language en/de fr/it	Sheet 1/1
Size A 0	TW 530	Function Code	CAD System Pro/E	Prod.Type 0 2 X	Replacement for 884 012 296 0

100mm

WABCO

BRAKE VALVE
BREMSVENTIL
ROBINET DE FREIN
DISTRIBUTORE FRENO

This Drawing is specially & in confidence to be entirely the property of WABCO. Its contents must not be disclosed to third parties, nor used for any purpose other than that for which it is supplied, without written consent of WABCO. Diese Zeichnung ist WABCO vertraulich zugeschrieben und darf weder ganz oder teilweise Dritten zugänglich gemacht oder zu anderen als zu dem Zweck, für den sie zur Verfügung gestellt wurde, ohne vorherige schriftliche Zustimmung von WABCO benutzt werden. Ce dessin est la propriété de WABCO. Il ne doit ni être communiqué à des tiers ni utilisé à des fins autres que celle pour laquelle il a été remis, sans l'accord écrit de WABCO. Questo disegno è di proprietà della WABCO. Non può essere comunicato a terzi o usato per scopi diversi da quello per il quale è stato rilasciato, senza il consenso scritto della WABCO.