FIXATION ON THIS SURFACE ONLY
BEFESTIGUNG NUR AUF DER OBEREN FLÄCHE
FIXATION SUR FACE SUPERIEURE SEULEMENT
FISSAZIONE SULLA SUPERIORE SOLAMENTE

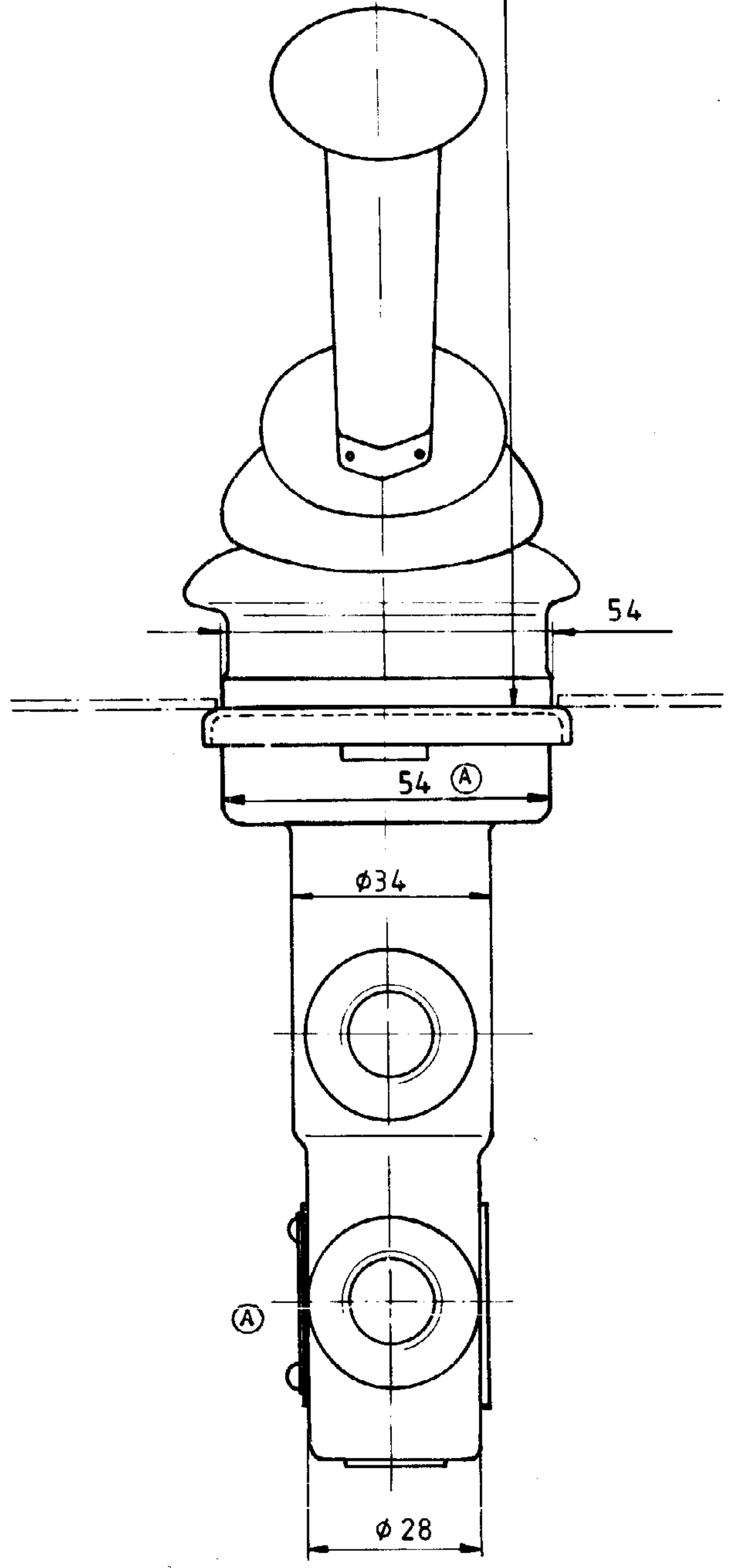

TRAVELLING POSITION
FAHRSTELLUNG
POSITION ROUTE
POSIZIONE DI MARCIA

AUTOMATIC RETURN
AUTOMATISCHER RÜCKLAUF
RETOUR AUTOMATIQUE
RITORNO AUTOMATICO

PARKING POSITION: LOCKED POSITION
RASTSTELLUNG: VERRIEGELTE STELLUNG
POSITION PARKING: POSITION VERROUILLEE
POSIZIONE DI STAZIONAMENTO: POSIZIONE BLOCARE

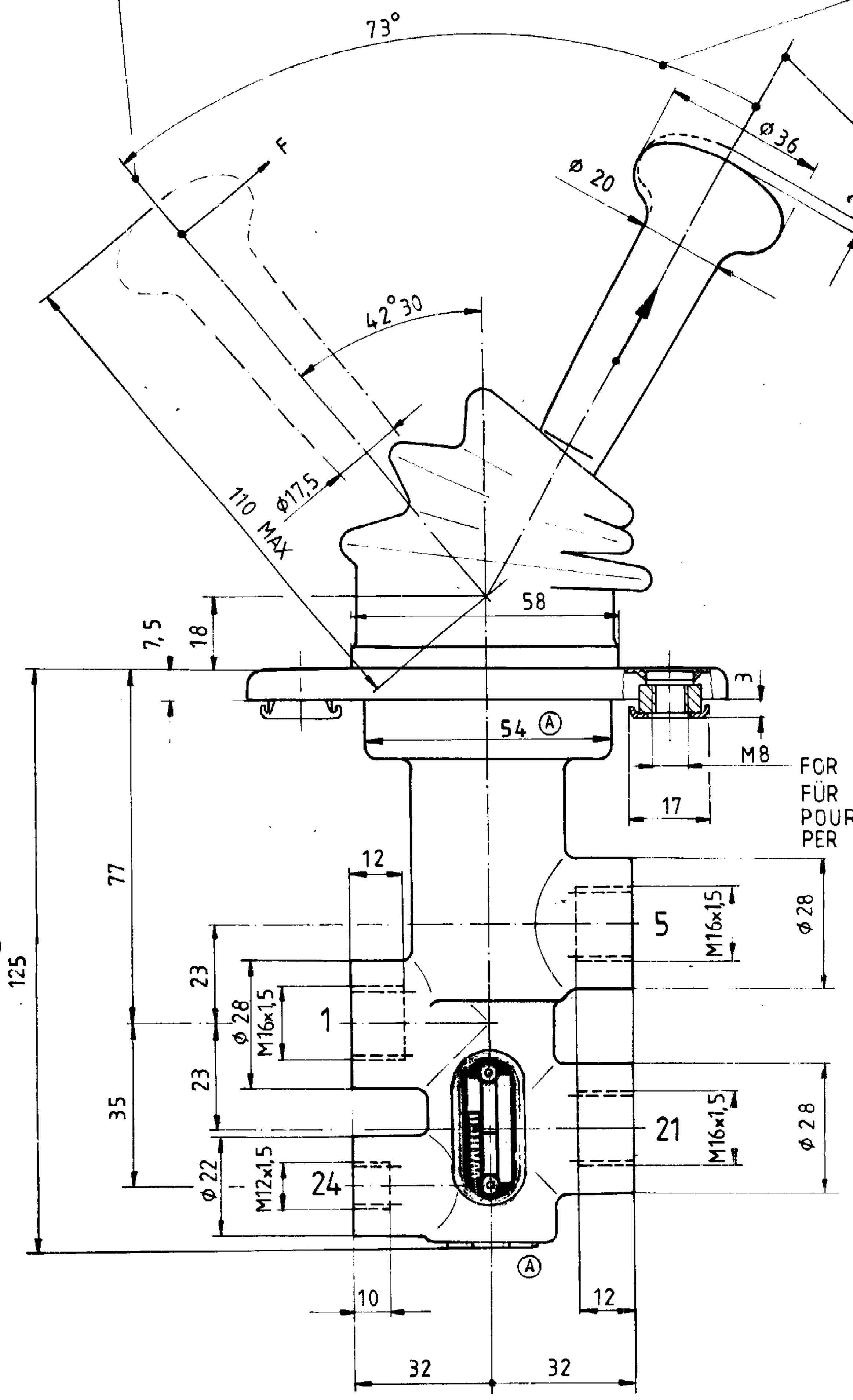

FOR FIXING
FÜR BEFESTIGUNG
POUR FIXATION
PER FISSAZIONE

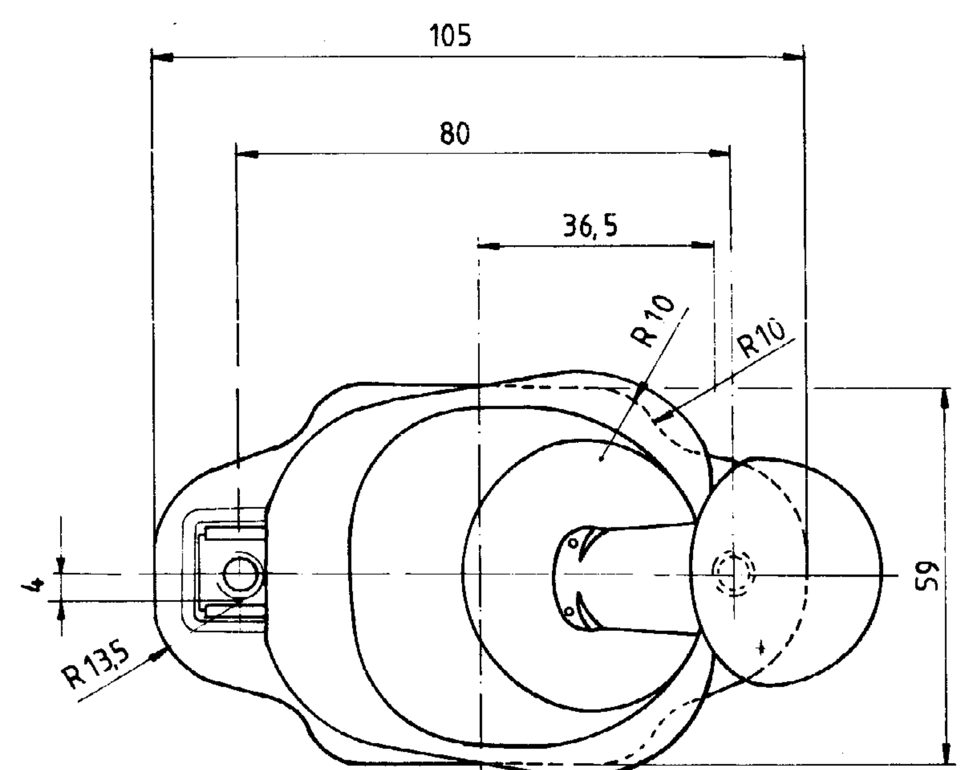

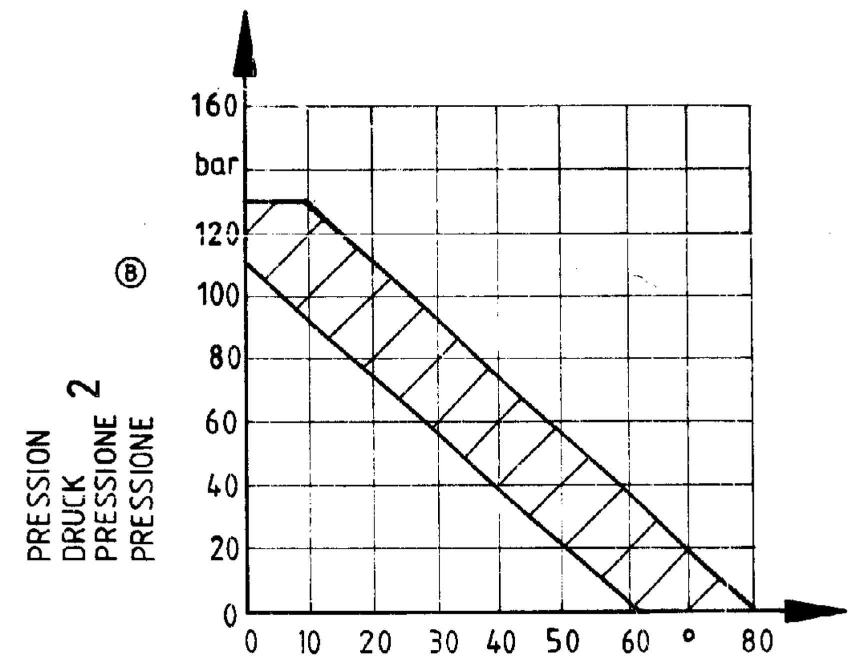

ANGULAR DEFLECTION
WINKELAUSSCHLAG
ANGLE DE DEVIATION
ANGOLA DI DEVIAZIONE

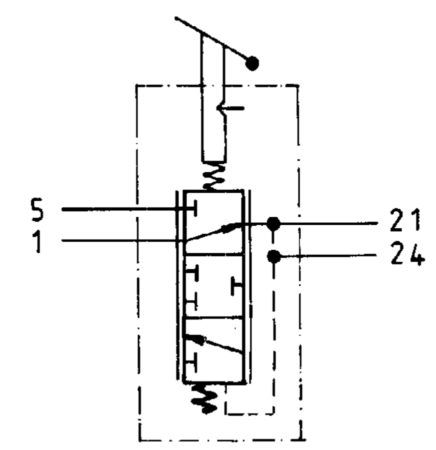

FURTHER TECHNICAL DATA SEE						
IDENTIFICATION No 467.410 012 0						
CODE FOR DOCUMENT 605	SHEET 2 / 2 TO					
GENERAL TOLERANCES						
CLASS	1)	≤ 50	> 50 ≤ 180	> 180 ≤ 400	> 400	
I		0,5	1	1,5	2	
II	X	1	2	3	4	± 3°
III		2	3,5	5	6,5	
TAPPED HOLES ACC. ISO 4039 / JED-152						
1) TOLERANCE CLASS APPLIED CROSSMARKED						

DCN-No	REV	DATE
40485	1 B	90-06-08
031010	5x A	88-4-15

COPYRIGHT		WABCO	CLAYTON DEWANDRE
DATE	SIGNATURE		
DRAWN 87.03.18	Naumann	HAND OPERATED BRAKE VALVE HANDBREMSVENTIL ROBINET DE FREINAGE A MAIN RUBINETTO DI COMMANDO A MANO	
CHECKED 87.12.15	[signature]		
STANDARDIZATION 87-12-15	[signature]		
MASS 1,3 kg	SCALE 1:1	PRODUCT IDENTIFICATION NO. 467 410 012 0	CODE FOR DOCUMENT 605 / SHEET 1/2
SIZE A1	TRI 140	CODE F. PROD. GROUP 594 / CODE FOR SHAPE	REPLACEMENT FOR

Toute communication ou reproduction de ce document, toute exploitation ou communication de son contenu sont interdites, sauf autorisation expresse. Tout manquement à cette règle constitue un abus évident et expose son auteur au versement de dommages et intérêts. Tous droits réservés, notamment en matière de brevets et de modèles. Weitergabe sowie Vervielfältigung dieser Unterlage, Verwertung und Mitteilung ihres Inhalts nicht gestattet, soweit nicht ausdrücklich zugestanden. Zuwiderhandlungen stellen einen offensichtlichen Mißbrauch dar und verpflichten zu Schadenersatz. Alle Rechte für den Fall der Patenterteilung oder Gebrauchsmuster-Eintragung vorbehalten. ... comunque noto a terzi senza autorizzazione esplicita. Ogni infrazione costituirà un evidente abuso e comporterà il risarcimento dei danni subiti. E' fatta riserva di tutti i diritti derivanti da brevetti o modelli. Copying of this document, and giving it to others and the use or communication of the contents thereof, are forbidden without express authority. Contravention of this restriction will constitute an evident abuse and result in a liability to the payment of damages. All rights are reserved in the event of the grant of a patent or the registration of an utility model or design. This drawing is the subject of copyright.